2021.06

電気給湯機器 総合カタログ

製品選定はこちらから

■ どんな場所で、どんな用途で …… P.7
■ 製品一覧 …… P.9
■ 製品についてわからないことは …… P.127

お湯を知り尽くしたプロが、
最適な給湯システムをご提案します。

お湯は住まいのキッチンやバスルームだけでなく、

あらゆるビジネスや公共の施設で利用されています。

身近な手洗い用から、厨房、工場までその用途は多岐にわたり、

それぞれに適した給湯システムが求められます。

イトミックは、お湯を知り尽くしたプロフェッショナルが、

お客様に最適な給湯システムをご提案。

安全で快適な「あたたかいお湯のある環境」をお届けいたします。

ITOMICの信頼性と生産基盤

1 豊富な製品ラインナップと個別ニーズに応える製品づくり

小型・大型電気温水器からエコキュートまで幅広くラインナップ。
個別のニーズにお応えするカスタマイズ可能な生産体制は、イトミックならではです。

2 プロによる製品開発と提案力

豊富な実績とノウハウ、先進の技術を駆使してお客様のご要望に合った製品を開発。
ニーズを先取りし、他社に先駆けたシステムもご提案いたします。

3 信頼のメンテナンス体制

製品を長く快適にお使いいただけるよう、全国の主要拠点に充実したメンテナンス体制を構築。
専門スタッフがきめ細かくサポートいたします。

Contents

安心の 3 年保証

— より「高品質」で「ご安心頂ける」給湯環境を目指して —

電気温水器・業務用エコキュート
全製品の保証期間は 3 年間

3 年 保 証

日本イトミックでは、導入を予定されているお客様をはじめ施設管理者様や工事業者様に末永く安心してご利用いただける給湯環境を目指し、正常な状態での突然の故障に対する電気温水器と業務用エコキュート全製品の保証期間※を 3 年間で対応させていただいております。
当カタログでは、3 年保証が適用される製品に上記のマークが付きます。

※関連商品は対象外です。

ご利用開始登録でさらに安心 https://itomic.jp

製品を登録することで迅速かつより多くのサポートが受けられます。(登録無料)

小型電気温水器

貯湯式
- ESD シリーズ 飲用可能 床 …… 17
- ES-DWUB シリーズ 飲用可能 床 …… 20
- EWS/EWR シリーズ 飲用可能 壁 …… 21
- ETC/ETR シリーズ 飲用可能 置 …… 25
- ワクワク WKT-14 飲用可能 置 …… 27
- ワクワク WKT-14S 飲用可能 置 …… 28
- ESN シリーズ 床 …… 29
- ES-N3 シリーズ 床 …… 32
- ESWM3A/M3T 壁 …… 33
- ESW03A/03T 壁 …… 35
- i HOT14 EWM-14N 壁 …… 37

瞬間式
- EI/DE シリーズ 壁 …… 40
- EIX シリーズ 壁 …… 41

大型電気温水器

深夜型
- ES-SRM / RM / RMK / CM シリーズ …… 45

ラピッド式
- ES-150 / 200RB-T …… 48

ボイラー
- ESFE / ESFK / ESFB シリーズ …… 49
- ES-K シリーズ …… 51

開放式
- EST シリーズ …… 52

昇温器
- EIL シリーズ …… 53

業務用エコキュート

- Yフレーム …… 59
- 中型機35kW …… 61

関連商品

水栓(まぜまぜ MZ-N3 / N3Pシリーズ、NT-2、KG-2) …… 63
膨張水排出装置(ブローキャッチャー BCH-K / Mシリーズ) …… 65
一軸型減圧弁(いちじく iJG-1/K) …… 66
関連商品対応表 …… 67
関連商品一覧 …… 69

資　料

貯湯式(小型電気温水器)
- ESD シリーズ …… 71
- ES-DWUB シリーズ …… 73
- EWS / EWR シリーズ …… 74
- ETC / ETR シリーズ …… 76
- ワクワク WKT-14 …… 78
- ワクワク WKT-14S …… 79
- ESN シリーズ …… 80
- ES-N3 シリーズ …… 82
- ESWM3A / M3T …… 83
- ESW03A / 03T …… 84
- i HOT14 EWM-14N …… 85

瞬間式(小型電気温水器)
- EI / DE / EIX シリーズ …… 87

深夜電力対応型(大型電気温水器)
- ES-SRM / RM / RMK / CM シリーズ …… 89

ラピッド式(大型電気温水器)
- ES-150 / 200RB-T …… 90

ボイラー(大型電気温水器)
- ESFE / ESFK / ESFB シリーズ …… 91
- ES-K シリーズ …… 95

開放式(大型電気温水器)
- EST シリーズ …… 96

昇温器
- EIL シリーズ …… 99

業務用エコキュート
- Yフレーム …… 100
- 中型機 35kW …… 105

水栓(まぜまぜ MZ-N3/N3Pシリーズ)(関連商品) …… 114
膨張水排出装置(ブローキャッチャー BCH-K/Mシリーズ)(関連商品) …… 118
用途・形状が似ている製品の比較表 …… 119
ヒーター容量変更表 / 標準プラグ表 …… 124
給湯計算について …… 125
Q&A …… 127
価格一覧表 …… 143
日本イトミック製 電気温水器 新旧型番対比表 …… 148
索引 …… 149
安全上のご注意 …… 151
電気温水器の施工に関するお知らせ …… 152

お湯の全てをトータルコーディネート！ 快適な

イトミックの電気温水器はあらゆる場所で大活躍！
さまざまな用途やシーン、施設の特性に合わせ、ホッとできる快適な給湯空間をつくるための電気

scene 1

給湯室

オフィスビル・公共施設・病 院 など

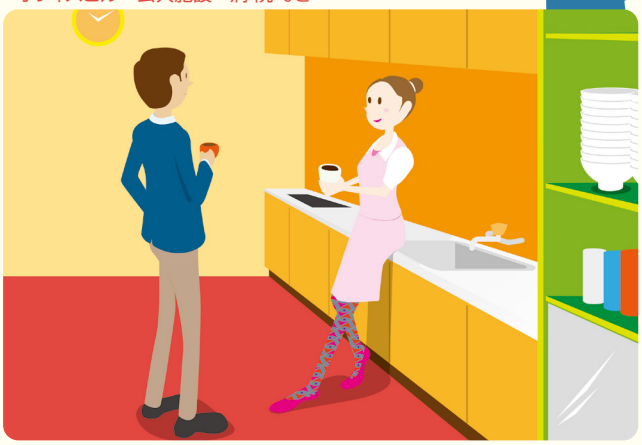

給湯室では

- 飲み物やカップ麺などで熱いお湯を使う
- 使い終わった食器などを洗う

たとえば 飲み物も洗い物も両方使える電気給湯器で、1台2役!

ESDシリーズ
▶ P.17

EWS/EWRシリーズ
▶ P.21

こんな電気温水器もおすすめ

コンビニエンスストアや学食には
ワンプッシュ簡単給湯の
ワクワクがおすすめ!

ワクワク(WKT-14)
▶ P.27

scene 2

洗面所

オフィスビル・店 舗・交通機関・工 場 など

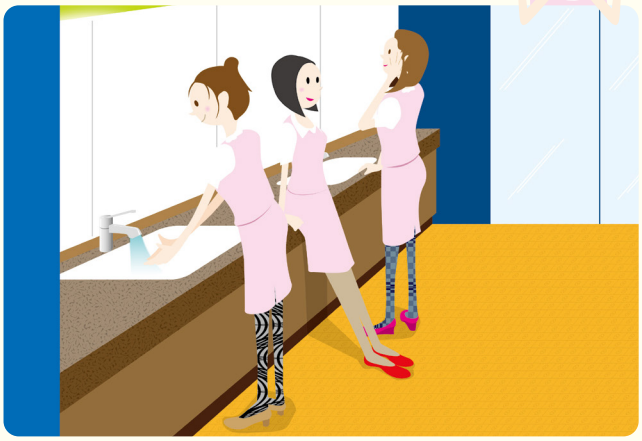

洗面所では

- 手洗いに心地よい37℃前後のお湯が必要
- 一度に大量のお湯が必要となることはあまりない

たとえば 手洗いに最適な小型電気温水器でエネルギーを節約!

ESNシリーズ
▶ P.29

ESWM3A/M3T
▶ P.33

EIXシリーズ
▶ P.41

こんな電気温水器もおすすめ

手洗いにはラインナップ豊富な
丸型デザインのES-N3も
おすすめ!

ES-N3シリーズ
▶ P.32

「ワクワク」はワンプッシュで熱湯を出湯 連続出湯と定量出湯の2タイプ

ワンプッシュで熱湯が出せる「ワクワク」には、連続出湯タイプのWKT-14と定量出湯タイプのWKT-14Sをご用意。ご利用の現場に応じてご選択ください。

連続出湯タイプ

ワクワク WKT-14
▶ P.27

定量出湯タイプ

ワクワク WKT-14S
▶ P.28

エコキュートで環境にも優しく

環境への負荷が小さく、ランニングコストの安いエコキュートを小～大規模施設までカバーするラインナップを揃えているのはイトミックだけ。

Yフレーム
▶ P.59

中型機
▶ P.61

給湯空間をつくります。

温水器を提案します。

scene 3

洗い物にも飲食用にもお湯をいろいろ使います

厨 房

飲食店・店 舗・病 院・福祉施設・ホテル・学 校 など

厨房では

- 洗い物などで比較的多いお湯が必要になる
- 飲食用熱湯を使う
- 湯切れさせたくない
- 食洗機のプレヒートに

たとえば 瞬間型でお湯切れなし! 熱湯専用タイプも!

瞬間式 EIシリーズ ▶ P.40

熱湯用 ETC/ETRシリーズ ▶ P.25

熱湯用 ワクワクシリーズ ▶ P.28

こんな電気温水器もおすすめ

厨房には
大型電気温水器や
エコキュートもおすすめ!

ESFシリーズ ▶ P.49

エコキュート中型機 ▶ P.61

scene 4

車いすを使うので、足元のスペースが広いとうれしいです

施設などの 個室・病室

病 院・福祉施設 など

個室では

- 車いすをご利用になる方が多いため、洗面台の下にスペースが必要
- 熱いお湯が出ない方がよい

やけどの心配のない
適温出湯の超小型壁掛型
電気温水器で足元ひろびろ!

ESWM3A/M3T▶P.33 EIXシリーズ▶P.41
ESW03A/03T▶P.35

scene 5

お風呂やシャワーなど、たくさんお湯を使います

シャワー・バスなど 大量にお湯を使いたい

ホテル・温浴施設・学校・病院・福祉施設・
スポーツ施設・ワンルームマンション など

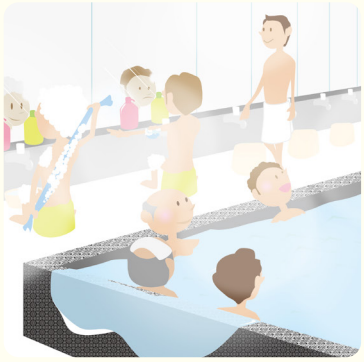

大量給湯では

- シャワー・バス、厨房全体や施設全体をカバーできるような給湯力が必要

各種業務用エコキュート、
深夜電力専用型、
電気ボイラーなどを揃え、
あらゆる大量給湯に対応します。

大型電気温水器▶P.44 業務用エコキュート▶P.54

施主様には

1. 業務用分野で蓄積したノウハウを製品に反映。電気温水器に求められる機能を十分に装備し、快適にお使いいただけます。
2. 業務用ならではの「こんな機能が欲しかった」というご要望に対応する電気温水器をご用意しています。
3. 製品導入後のアフターメンテナンスも充実。安心・安全に電気温水器をお使いいただけます。

設計会社様には

1. 現場ごとに異なるさまざまなご要望に対応するため、ラインナップを豊富に揃えています。電源種類やヒーター容量の変更など各種の仕様変更にも対応しています。
2. 電気給湯機器の専業メーカーとして、ご使用環境や用途に合わせ、小型から大型まで適切な電気温水器をご提案させていただきます。

施工会社様には

1. イトミックでは製品の施工のしやすさはもちろん、設置スペースや取付位置なども考慮した製品開発を行っていますので、現場に応じた製品をお選びいただけます。
2. 「便利で扱いやすく、取り付けやメンテナンスが容易なこと」を電気温水器の選定基準としてご提案いたします。

お湯の用途はさまざま。あらゆる使い方に合わ

飲めるお湯からお風呂のお湯、工場での洗浄用まで

お湯の使い方は多岐にわたります。お湯の使用量の少ない手洗い用から、飲用に適した高温のお湯、ホテルや温浴施設のお風呂で使用される大量のお湯、工場や研究施設での洗浄用など、ひと口にお湯と言っても多くの使い方があり、ご利用になるユーザーや施設などに合わせてさまざまな温水器が必要です。イトミックではあらゆるお湯の使い方に対応するラインナップをご用意し、社会のあらゆるシーンにお湯を通じたご提案をさせていただきます。

用途別 電気温水器のご紹介

飲用・洗い物両用

ESDシリーズ
▶ P.17

ES-DWUBシリーズ
▶ P.20

EWSシリーズ
▶ P.21

EWRシリーズ
▶ P.21

90℃以上の沸かし上げに対応し、飲用に適した高温のお湯も、熱湯と水を混ぜた混合湯も給湯することが可能なシリーズです。オフィスの給湯室や厨房などで、お茶・コーヒー・カップ麺などへの給湯や、洗い物にお使いください。設置場所に応じて、床置きのESDシリーズと壁掛けのEWS/EWRシリーズをお選びいただけます。

飲 用

ETCシリーズ
▶ P.25

ETRシリーズ
▶ P.25

ワクワク WKT-14
▶ P.27

ワクワク WKT-14S
▶ P.28

90℃以上の沸かし上げに対応します。主に飲用にお使いいただくことを目的としたシリーズで、タンク内のお湯を水と混合せずにそのまま出湯します。ワクワクは温度変更のできない熱湯専用モデル、ETC/ETRシリーズは沸し上げ温度の変更が可能なシリーズです。全シリーズともオフィスの給湯室やレストラン·学食などに適しています。

手洗い用

ESWM3A/M3T
▶ P.33

ESW03A/03T
▶ P.35

EIX
▶ P.41

ESNシリーズ
▶ P.29

ES-N3シリーズ
▶ P.32

手洗いや洗面に適した温度で出湯可能なシリーズです。ESWM3A/M3T、ESW03A/03TとEIXは非常に小さい壁掛型で、車いすをご利用の方にも適しています。熱いお湯が出ない安全設計となっており、洗面所·福祉施設·学校などにおすすめです。設置場所や電気容量に応じてお選びください。

せた提案をいたします

洗い物用

ESNシリーズ ▶ P.29 | ES-N3シリーズ ▶ P.32 | DE-10/15N1 ▶ P.40 | EIシリーズ ▶ P.40 | i HOT14 EWM-14N ▶ P.37

スタンダードな床置型のESNシリーズ、お湯切れのない瞬間式のEI/DEシリーズ、簡単施工でリーズナブルなi HOT14をラインナップしており、洗い物をはじめとしたさまざまな用途に対応します。設置場所・電気容量・給湯量に応じてお選びください。

シャワー・バス・大量給湯

シャワー・集合住宅の各戸

深夜電力対応型シリーズ ▶ P.45 | ES-RB-T ▶ P.48 | EIシリーズ ▶ P.40

セントラル給湯

ESFシリーズ ▶ P.49 | ES-Kシリーズ ▶ P.51 | ESTシリーズ ▶ P.52

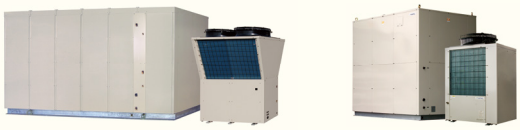

業務用エコキュート ▶ P.54

昇温器

EILシリーズ ▶ P.53

お風呂や洗い物などの用途で、建物やフロア全体の給湯を総合的にまかなうことが可能なシリーズです。

シャワー・バスなど

大量給湯向け電気温水器の中では比較的小容量です。美容室やシャワー室、集合住宅や寮などのシャワーやお風呂に適しています。お湯切れのない瞬間式のEIシリーズ、割安な深夜電力を利用して沸かし上げを行う深夜電力対応型、素早い沸かし上げが可能でお湯の使い方が一定ではない施設に適したES-RB-Tシリーズをラインナップしています。

セントラル給湯

施設全ての給湯をカバーする必要のある場合や、特に大量給湯が必要な物件に適したシリーズです。使用圧力に応じて各種の大量給湯に対応するESFシリーズ、加熱能力を最重要視した設計で温水暖房の補助熱源などに適したES-Kシリーズ、標準で20tまで沸かし上げ可能なEST、環境に配慮しつつ効率の良い沸かし上げと低ランニングコストを実現したエコキュートをラインナップしています。

昇 温 用 途

循環配管の昇温用途、浴槽循環昇温などに適しています。

アイコンの見方

おすすめ使用場所

給湯室 飲用や洗い物用など給湯室に特におすすめ。

洗面所 お湯の使用量が比較的少ない手洗い用に特におすすめ。

厨房 厨房やレストランの洗い物に特におすすめ。製品によっては食器洗浄機にも対応。

個室 病院や高齢者福祉施設の個室に特におすすめ。

シャワー フィットネスクラブのシャワールームや理美容院などに特におすすめ。

バス お風呂など大量にお湯を使用する場合に特におすすめ。

設置タイプ

壁 壁掛け
壁面に設置します。

床 床置き
シンク下の床面に設置します。

置 置台
カウンターや調理台の上に設置します。

大型 大型タイプ
主に大きなスペースを必要とする製品です。

特長・機能

製品の基本的な構造や特長・機能を表します。

製品によっては特定のシリーズやタイプのみの対応になる場合があります。その場合はマークの下にシリーズ名やタイプ名が記載されます。

構造

密閉 タンクが密閉されている構造です。給湯圧力のある方式なので本体より上への給湯が可能です。密閉式には先止め式と元止め式があります。

開放 タンク内の湯面が大気に開放されている構造です。カルキを抜くことができるというメリットがありますが、専用の混合栓が必要です。

瞬間 給湯栓を開くと同時に加熱しながら給湯する方式です。給水圧に近い給湯圧力が得られ、連続して一定の湯量・湯温が確保できるため湯切れがありません。

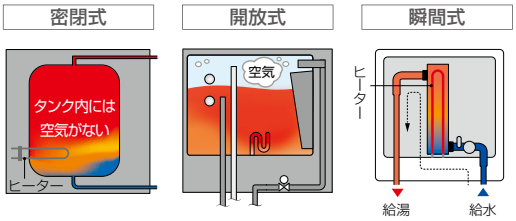

※構造の詳細はP.129 を参照。

沸かし上げ・出湯温度

温度変更可 沸かし上げ温度の変更が可能なタイプです。製品ごとに定められた設定温度の範囲内において変更可能です。

最高沸上 00℃ 沸かし上げ最高温度を表示します。

適温出湯 安全性を考慮し、高温の湯が出ないようになっています。

水栓

水栓選択可 水栓の選択が可能なタイプです。当社製の水栓はもちろん、他社製の水栓を使用することも可能です。

専用水栓 当社製専用水栓が必要なタイプです。

便利

簡単施工 施工が簡単なタイプです。給水設備と電源があれば設置可能です。
※シンクなど排水可能な場所が必要になります。

回転配管 360度回転する配管接続口を装備したタイプです。設置場所に合わせて配管の向きを変えることができるため、施工性に優れています。

車いす 車いすをご使用の方に適したタイプです。流しの下に設置する非常にコンパクトな壁掛型のため、車いすをお使いの方でもアプローチがしやすく、洗面や手洗いの際に足が当たりません。

省エネ 省エネとなる構造や機能を持つタイプです。マイコンの学習機能により運転制御を行うタイプや、CO_2排出量を抑えたシリーズなどがあります。
※電気温水器によって構造・機能や設定は異なりますのでご確認ください。

ステップボイル 当社独自の給水制御システム「ステップ式温度・水位同時制御方式」を使用するタイプです。「ステップ式温度・水位同時制御方式」とはお湯を使った後の給水動作時に、温度センサーで湯温を検知しながら電磁弁で給水をコントロールするため、タンク内は常に90℃以上を保ちます。 ※詳しくはP.14 を参照。

湯かげんダイヤル 回すだけのかんたん操作で、出湯温度が調整できます。ダイヤルを回すことで、水とタンクからの湯の混合量が変わり、湯温が変化する仕組みです。 ※詳しくはP.13 を参照。

仕様変更可能機能

追加･変更が可能な機能を表します。

製品によっては特定のシリーズやタイプのみ対応可能な機能や、標準装備している機能があります。その場合はマークの下にシリーズ名やタイプ名が記載されます。

ウィークリータイマー
ウィークリータイマー機能を搭載可能です。
※小型電気温水器の一部機種では標準装備しています。

電源変更可
電源仕様を変更可能です。シリーズにより、対応できる電源仕様が異なります。
※表記のない電源仕様も製作可能な場合がございます。詳しくはお問い合わせください。

自動入替
設定したタイミングでタンク内の湯を自動で入れ替える機能を搭載可能です。
※給湯器の機構の違いにより、「自動給排水機能」「自動湯水入替機能」の2タイプあります。
※詳細はP.14

ヒーター変更可
ヒーター容量の変更が可能なタイプです。沸き上がり時間を早めることができます。
※変更可能なヒーター容量はP.124「ヒーター容量変更表」にてご確認ください。記載がないものはお問い合わせください。

左側配管
配管接続口の向きを標準の右から左に変更することが可能なタイプです。物件に応じて、流し台の壁面にぴったりと設置することができます。

両側配管
給湯口および混合栓用給水口を標準の右から左右両側取り出しへの変更が可能なタイプです。1台の給湯器から2カ所への給湯ができます。

遠方発停
中央監視室などの遠方から運転ON/OFF制御ができる仕様への変更が可能です。
※スイッチ･配線はお客様手配品です。

一括警報
中央監視室などの遠方から警報の確認ができる仕様への変更が可能です。
※警報灯と配線はお客様手配品です。

コード長変更可
電源コード長の変更が可能です。

屋外変更可
屋外へ設置できる仕様へ変更することが可能です。

深夜
割安な深夜電力契約への対応を可能にします。
※お使いになる電気温水器や地域によって異なりますのでご確認ください。
※深夜電力に対応できても、通電制御型割引には対応できない場合があります。

飲料への対応

飲用可能
お茶やコーヒー、カップ麺などのご利用に適した高温のお湯を供給できます。
※設定した沸かし上げ温度が90℃未満もしくは貯湯温度が80℃未満の場合は、やかんなどで沸かしてからお飲みください。

その他

仕様変更不可
仕様変更をすることができません。

組込形
流し台下のキャビネットなどに隠ぺい設置をすることができます。壁面にぴったり付けての設置も可能です。

グリーン購入法
国等による環境物品等の調達の推進等に関する法律「グリーン購入法」に適応している商品です。

適合基準(エコキュート):①ヒートポンプ式電気給湯機であり、中間期COPが3.50以上であること。②冷媒にオゾン層を破壊する物質が使用されていないこと。

適合基準(自動水栓):電気的制御により、水栓の吐水口に手を近づけた際に非接触にて自動で吐水し、手を遠ざけた際に自動で止水するものであること。
自動水栓の判断の基準は、公共用トイレの洗面用または手洗い用の水栓を対象とする。

3年保証
3年保証の対象製品です。製品の納入後3年以内に発生した正常な状態での突然の故障に対し、無料修理規定に基づき、無料にてメンテナンスを行います。

2019年度 L2-Tech認証
環境省より先導的な低炭素技術(Leading Low-carbon Technology=L2-Tech)製品として認証されたものです。当社製品としては業務用CO2ヒートポンプ給湯機(業務用エコキュート)の一部製品が対象となります。
詳細は環境省のHPにてご確認ください。

仕様変更について
日本イトミックではお客様の個別ニーズにお応えするため、製品に対する仕様変更は上記以外にも承っています。カタログに掲載していない特殊な仕様を製作=オーダーメイドすることも可能です。ご希望の変更があればご相談ください。また、お客様の声をもとに新たな製品を生み出すことも可能ですので、ご要望があればご相談ください。
※上記以外の一部の仕様変更につきましては製品紹介ページもしくは資料ページにてご紹介しています。

電気温水器の選定方法

電気温水器全般の選定

STEP1 使用場所	STEP2 設置タイプ	STEP3 用　途	STEP4 構　造	STEP5 推奨製品	適した貯湯量(L)	キーワード	STEP6 製品詳細
給湯室	壁掛	飲用・洗い物両用	開放	EWS	12~45	飲用可能で意匠を考慮した壁掛型	P.21
				EWR		飲用可能でリーズナブルな壁掛型	
		手洗い・洗い物用	開放	i HOT14 EWM-14N	14	簡単施工でリーズナブルな壁掛型	P.37
			瞬間	DE-10/15N1	–	湯切れしない洗い物用壁掛型	P.40
	床置	飲用・洗い物両用	密閉	ESD	12~45	飲用洗い物両用の床置型	P.17
				ES-DWUB		飲用洗い物両用の調理台型	P.20
		手洗い・洗い物用	密閉	ESN	6~40	手洗い・洗い物用の床置角型	P.29
				ES-N3		手洗い・洗い物用の床置丸型	P.32
	置台	飲用専用	開放	ETC,ETR	12~45	飲用に適した置台型	P.25
				ワクワク WKT-14/14S	14	ワンプッシュ給湯の飲用専用置台型	P.27・28
洗面所	壁掛	手洗い用	密閉	ESWM3A/M3T ESW03A/03T	3	安全配慮の小型手洗い用壁掛型	P.33・35
			瞬間	EIX	–	超小型の手洗い用瞬間式壁掛型	P.41
	床置	手洗い用	密閉	ESN	6~40	手洗い・洗い物用の床置角型	P.29
				ES-N3		手洗い・洗い物用の床置丸型	P.32
厨　房	壁掛	飲用・洗い物両用	開放	EWS	30~65	飲用可能で意匠を考慮した壁掛型	P.21
				EWR		飲用可能でリーズナブルな壁掛型	
		洗い物用	開放	i HOT14 EWM-14N	14	簡単施工でリーズナブルな壁掛型	P.37
			瞬間	DE-10/15N1	–	湯切れしない洗い物用壁掛型	P.40
				EI-N5		比較的大量にお湯を使う	
	床置	飲用・洗い物両用	密閉	ESD	35~80	飲用洗い物両用の床置型	P.17
				ES-DWUB		飲用洗い物両用の調理台型	P.20
		洗い物用	密閉	ESN	6~40	手洗い・洗い物用の床置角型	P.29
				ES-N3		手洗い・洗い物用の床置丸型	P.32
	置台	飲用専用	開放	ETC,ETR	40~	飲用に適した置台型	P.25
				ワクワク WKT-14/14S	14	ワンプッシュ給湯の飲用専用置台型	P.27・28
	大型・大量タイプ	洗い物用・食器洗浄機用	各種	EI-N5	–	大量給湯も可能な瞬間式	P.40
				各種大型電気温水器	–	大量にお湯を使いたい	P.42
個室・病室	壁掛	手洗い用	密閉	ESWM3A/M3T ESW03A/03T	3	安全配慮の小型手洗い用壁掛型	P.33・35
			瞬間	EIX	–	超小型の手洗い用瞬間式壁掛型	P.41
	床置	手洗い用	密閉	ESN	6~40	手洗い・洗い物用の床置角型	P.29
				ES-N3		手洗い・洗い物用の床置丸型	P.32
浴室・シャワー室など	壁掛	シャワー用	瞬間	EI-N5	–	大量給湯も可能な瞬間式	P.40
	大型・大量タイプ		各種	各種大型電気温水器	–	大量にお湯を使いたい	P.44
		配管昇温・床暖房	昇温器	EIL	–	循環昇温・浴槽昇温・床暖房をしたい	P.53

STEP1 使用場所
オフィスビル・病院
オフィスビル・店舗・交通機関・工場
飲食店・店舗・病院・福祉施設・ホテル・学校
病院・福祉施設
学校・病院・福祉施設・スポーツ施設・社員寮・ワンルームマンション

「電気温水器全般の選定」の使い方

STEP1 使用場所 ▶ **STEP2 設置タイプ** ▶ **STEP3 用　途** ▶ **STEP4 構　造** ▶ **STEP5 推奨製品** ▶ **STEP6 製品詳細**

お湯をご使用になる場所です。点線以下は主に設置されることの多い施設です。

どこに設置するかを決めます。設置場所や用途に合わせて選択します。

お湯をご利用になる主な用途を選びます。

密閉･開放･瞬間など、構造によって温水器の特長が異なります。用途や電気容量に合わせて選択します。構造の詳細はP.5

機種･シリーズを選択します。貯湯量欄には使用場所ごとに適した貯湯量を表します。

貯湯量、特長、価格などを掲載しているページを記載します。貯湯量や型番の絞り込みの参考にしてください。

キーワード について

「**STEP5 推奨製品**」の簡単な特長や選定のポイントを記載します。キーワードから製品を選定することも可能です（大量給湯可能な電気温水器／大型電気温水器の選定では**STEP4**になります）。

「大量給湯可能な電気温水器 / 大型電気温水器」について

「**STEP5 推奨製品**」で「各種大型電気温水器」と記載されたものは、「**大量給湯可能な電気温水器 / 大型電気温水器の選定**」をご参照ください。

給湯計算について
P.125を参照してください。

大量給湯可能な電気温水器 / 大型電気温水器の選定

STEP1 使用場所	STEP2 給湯箇所･方式	STEP3 使用湯量･人数※	STEP4 推奨製品	キーワード	STEP5 製品詳細
厨房 給食センター 店舗 / 外食産業 病院 / 医療施設 ビジネスホテル 介護 / 福祉施設 食品スーパー	各1カ所へ給湯	1日の給湯量が分かる	ESFE/ESFK	場所や目的に合わせた仕様変更が可能	P.49
		給湯量が日によって大きく変動する	EI/DEシリーズ	食洗機にも使用できます	P.40
	給湯箇所が複数 or セントラル給湯	1日の総給湯量が5,000L未満	ESFE/ESFK	場所や目的に合わせた仕様変更が可能	P.49
			エコキュート中型機	環境に優しくランニングコストが安い中型エコキュート	P.61
		1日の総給湯量が5,000L以上	ESTシリーズ	20tまで標準対応できる、SUSパネルタンク採用機	P.52
			Yフレーム	環境に優しくランニングコストが安い大型エコキュート	P.59
		給湯量が日によって大きく変動する	Yフレーム･エコキュート中型機（ハイブリッド仕様）	燃焼系ボイラーとのハイブリッド運転で湯切れなし	P.59･61
バス･シャワー 学校・病院・福祉施設・スポーツ施設・社員寮・ワンルームマンション温浴施設・ゴルフ場・デイサービス・グループホーム・理美容	各1カ所へ給湯	1日の使用人数が1～2人	深夜電力 ES-S200RM ES-150/200RM	安価な深夜電力契約で単身者マンションなどにおすすめ	P.45
			常用電力 ES-150/200RB-T	2ヒーター採用で素早い沸かし上げが可能	P.48
		1日の使用人数が3～5人	深夜電力 ES-370,460,560RM/RMK ES-300/370/470CM	イニシャルコストとランニングコストがお得	P.45
			常用電力 ESFE/ESFK	場所や目的に合わせた仕様変更が可能	P.49
		使用人数不明	EI-30/40N5	湯切れがなく、壁掛けでコンパクト施工	P.40
	給湯箇所が複数 or セントラル給湯	1日の総給湯量が5,000L未満	ESFE/ESFK	場所や目的に合わせた仕様変更が可能	P.49
			エコキュート中型機	環境に優しくランニングコストが安い中型エコキュート	P.61
		1日の総給湯量が5,000L以上	ESTシリーズ	20tまで標準対応できる、SUSパネルタンク採用機	P.52
			Yフレーム	環境に優しくランニングコストが安い大型エコキュート	P.59
		給湯量が日によって大きく変動する	Yフレーム･エコキュート中型機（ハイブリッド仕様）	燃焼系ボイラーとのハイブリッド運転で湯切れなし	P.59･61
その他	給湯システムの昇温	→	電気昇温器EILシリーズ	電気式の昇温器が欲しい	P.53
	暖房の補助熱源	→	電気温水ボイラーES-Kシリーズ	強力なヒーター採用で素早い沸かし上げが可能	P.51

※ 使用湯量･人数は沸かし上げ温度により異なります。

製品一覧表

アイコンの意味は P.5-P.6

	小型電気温水器						
シリーズ・型番	ESD	ES-DWUB	EWS	EWR	ETC	ETR	
製品外観※1							
おすすめの使用場所・用途※2	飲用可能 給湯室 厨房						
	オフィスの給湯室や、厨房・レストランでの飲用・洗い物用				オフィスの給湯室や、厨房・レストランでの飲用		
設置タイプ・構造※2	床 密閉		壁 開放		置 開放		
貯湯量(L)	12 20 25 30 35 50	50 80	20 30 40	12 20 30 45 65	12 20 45 60 90	12 20 30 45 65	
満水質量(kg)	22 31 37 45 51 68	88 123	36 48 60	23 32 44 63 86	22 31 62 80 113	24 33 45 64 87	
定格消費電力(kW) 単相100V	1.1	▲仕様変更で対応可能	1.5	0.75 1.5	0.75 1.5	0.75 1.5	
定格消費電力(kW) 単相200V	1.5 2.0 3.1	3.1	1.5 2.0 3.0	1.5 2.0 3.0 4.0	1.5 2.0 3.0 4.0	1.5 2.0 3.0 4.0	
定格消費電力(kW) 三相200V	▲仕様変更で対応可能		▲仕様変更で対応可能		▲仕様変更で対応可能		
特長・機能※2 最高沸上温度	最高沸上 92℃	最高沸上 95℃	最高沸上 98℃		最高沸上 98℃		
特長・機能※2 設定温度変更	温度変更可		温度変更可		温度変更可		
特長・機能※2 その他	水栓選択可 省エネ 湯かげんダイヤル	水栓選択可 省エネ	専用水栓 省エネ		専用水栓 簡単施工 省エネ		
選択・仕様変更可能機能※2	ウィークリータイマー(全シリーズ標準) 電源変更可 自動入替(Cタイプは標準) ヒーター変更可 遠方発停 一括警報 コード長変更可	ウィークリータイマー(全シリーズ標準) 電源変更可 ヒーター変更可 遠方発停 一括警報	ウィークリータイマー(全シリーズ標準) 電源変更可 自動入替(EWSは標準) ヒーター変更可 遠方発停 一括警報 コード長変更可		ウィークリータイマー(全シリーズ標準) 電源変更可 ヒーター変更可 遠方発停 一括警報 コード長変更可	ウィークリータイマー(全シリーズ標準) 電源変更可 自動入替 ヒーター変更可 遠方発停 一括警報 コード長変更可	
その他※2	組込形 3年保証		組込形 3年保証		組込形 3年保証		
掲載ページ	P.17	P.20	P.21		P.25		

※1 製品外観は貯湯量や仕様により異なります。 ※2 各種機能や特長を表すアイコンの詳細はP.5-6、より詳しい特長については各製品ごとの紹介ページをご覧ください。

小型電気温水器

	ワクワク WKT-14	ワクワク WKT-14S	ESN	ES-N3	ESWM3A / M3T	ESW03A / 03T	i HOT14 EWM-14N
					元止め 専用自動水栓付	先止め	
	飲用可能 / 給湯室 / 厨房		給湯室 / 洗面所 / 厨房 / 個室		洗面所 / 個室		給湯室 / 厨房
	オフィスの給湯室や、レストラン・コンビニエンスストアでの飲用		オフィスの給湯室や、厨房・レストランでの洗い物用。貯湯量の小さいタイプは洗面所や福祉施設の個室での手洗い用		洗面所や、福祉施設・病院の個室での手洗い用。自動水栓を利用する場所	洗面所や、福祉施設・病院の個室での手洗い用	給湯室や厨房・店舗での洗い物用・手洗い用
	置 / 開放		床 / 密閉		壁 / 密閉		壁 / 密閉
	14		6 / 12 / 20 / 25 / 30	5.4 / 10 / 20 / 30 / 40	3		14
	25	35	13 / 21 / 30 / 36 / 44	13 / 19 / 33 / 45 / 58	ESWM3A : 5.7 ESWM3T : 6.0	ESW03A : 6.2 ESW03T : 6.5	26
	1.5	1.1	1.1	1.1 / 1.5	0.6		0.701
		×不可	1.1 / 1.5 / 2.0	1.1 / 1.5 / 2.0 / 3.1			×不可
	×不可		▲仕様変更で対応可能		×不可		
	最高沸上 99℃		最高沸上 75℃		最高沸上 75℃		最高沸上 85℃
	—		温度変更可		—		温度変更可
	簡単施工 / ステップボイル		適温出湯 (Xタイプ) / 水栓選択可 / 省エネ (Bタイプは標準) / 湯かげんダイヤル (Xタイプ)	適温出湯 (Xタイプ) / 水栓選択可 / 省エネ (Bタイプは標準)	適温出湯 / 専用水栓 / 車いす / 回転配管 / 湯かげんダイヤル	適温出湯 / 水栓選択可 / 車いす / 回転配管 / 湯かげんダイヤル	専用水栓 / 簡単施工 / 省エネ
	電源変更可 / コード長変更可	—	ウィークリータイマー (Bタイプは標準) / 電源変更可 / 自動入替 / ヒーター変更可 / 左側配管 / 両側配管 / 遠方発停 / 一括警報 / コード長変更可	ウィークリータイマー (Bタイプは標準) / 電源変更可 / ヒーター変更可 / 遠方発停 / 一括警報 / コード長変更可	ウィークリータイマー (ESWM3Tは標準) / 電源変更可 / 遠方発停 / 一括警報 / コード長変更可	ウィークリータイマー (ESW03Tは標準) / 電源変更可 / 遠方発停 / 一括警報 / コード長変更可	—
	3年保証		組込形 / 3年保証		グリーン購入法 (水栓のみ) / 組込形 / 3年保証	組込形 / 3年保証	仕様変更不可 / 3年保証
	P.27	P.28	P.29	P.32	P.33	P.35	P.37

製品一覧表

アイコンの意味は P.5-P.6

	小型電気温水器								大型電気温水器										
シリーズ・型番	EIX			DE-N1		EI-N5					ES-SRM / RM / RMK					ES-CM			ES-RB-T	
製品外観※1																				
おすすめの使用場所・用途※2	洗面所 個室			厨房		厨房 シャワー			バス										
	洗面所や福祉施設・病院の個室での手洗い用			厨房やレストランでの洗い物用		厨房・レストランでの洗い物用。ヒーター容量の大きいタイプは食洗機・シャワーにも対応			集合住宅各戸における給湯用途										
設置タイプ・構造※2	壁 瞬間								大型 密閉										
貯湯量(L)	—			—		—			150	200	370	460	560	300	370	460	150	200	
使用人数の目安(人)※3	号数換算(L/分)※6			号数換算(L/分)		号数換算(L/分)			1		3~4	4~5	6~8	2	3~4	4~5	1		
	1.4	1.8	2.9	5.7	8.6	5.7	8.6	11.5	17.2	22.9									
満水質量(kg)※4	1.9			8		15.5			23.5		188	245	433	532	637	350	420	523	215	280
定格消費電力(kW)※5 単相100V	2.5	—		×不可							×不可					×不可			▲仕様変更で対応可能	
定格消費電力(kW)※5 単相200V	—	3.2	5.0	×不可		▲仕様変更で対応可能			×不可		2.4	4.4	5.4	6.4		3.4	4.4	5.4	3.1	
定格消費電力(kW)※5 三相200V	×不可			10.1	15	10.1	15.0	20.0	30.0	40.0	×不可					×不可			▲仕様変更で対応可能	
特長・機能※2 最高沸上温度	最高沸上 38℃		最高沸上 45℃	最高沸上 50℃		最高沸上 60℃					最高沸上 85℃					最高沸上 85℃			最高沸上 80℃	
特長・機能※2 設定温度変更	温度変更可			—		—					温度変更可									
特長・機能※2 その他	適温出湯 水栓選択可 車いす 省エネ			水栓選択可 省エネ							水栓選択可 省エネ								水栓選択可	
選択・仕様変更可能機能※2	—			—		電源変更可 屋外変更可 遠方発停 一括警報					深夜 全シリーズ標準								ウィークリータイマー 電源変更可 ヒーター変更可 遠方発停 一括警報	
その他※2	仕様変更不可 3年保証			仕様変更不可 3年保証		3年保証					仕様変更不可 組込形 3年保証								組込形 3年保証	
掲載ページ	P.41			P.40		P.40					P.45								P.48	

※1 製品外観は貯湯量や仕様により異なります。 ※2 各種機能や特長を表すアイコンの詳細はP.5-6、より詳しい特長については各製品ごとの紹介ページをご覧ください。 ※3 瞬間式の値は号数換算、大型電気温水器とエコキュートはシャワー等で給湯した際の計算値です。 ※4 エコキュートは上段が熱源機の満水質量、下段が貯湯タンクの満水質量です。 ※5 エコキュートはヒーター容量ではなく熱源機の加熱能力を表します(中間期加熱能力)。Yフレーム・中型機とも出湯温度65℃にて算出。 ※6 号数換算は水温+25℃のお湯が何L/分出せるかを表すものですが、EIXシリーズは1.5L/分にならないと通電しません。1.5L/分での昇温は水温+23.9℃となります。

					業務用エコキュート	
	ESFE/ ESFK/ESFB	EST	ES-K	EIL	中型機 35kW	Yフレーム
	厨房 バス	厨房 バス	バス		厨房 バス	
	大規模給湯が必要な施設における セントラル給湯用途	大規模給湯が必要な施設における セントラル給湯用途			使用湯量や給湯箇所が多い大規模な施設における セントラル給湯用途	
	大型 密閉	大型 開放	大型 密閉		大型 密閉	
	57~2500	1000~20000	お問い合わせください	—	標準タンク：500～4000（8機種） 標準高圧タンク：500～4000（8機種）	標準タンク：4800/6000 横型高圧タンク：6000/8000/10000
	2~65	お問い合わせください		—	15~120	お問い合わせください
	108~3053	1490~24475		30.7~140.0	535 770~5060	700 標準タンク:5990/7430 高圧タンク:7600/9700/12000
	×不可	—	—	▲仕様変更で対応可能	—	
	▲仕様変更で対応可能 （10.1kW以上）	▲仕様変更で対応可能	▲仕様変更で対応可能		—	
	3.1~45.0	10.1~200	30~500	5~60	熱源機加熱能力 35	65
	最高沸上 85℃	最高沸上 85℃	お問い合わせください	最高沸上 85℃	最高沸上 90℃	
	温度変更可	温度変更可			温度変更可	
	水栓選択可	—	—	—	水栓選択可 省エネ	
	ウィークリータイマー ESFBを除く 電源変更可 ヒーター変更可 遠方発停 ESFBを除く 一括警報 屋外変更可 深夜	ウィークリータイマー 電源変更可 ヒーター変更可 遠方発停 一括警報 屋外変更可 深夜	電源変更可 ヒーター変更可 遠方発停 一括警報 屋外変更可	電源変更可 ヒーター変更可 遠方発停 一括警報 屋外変更可	遠方発停 一括警報	
	3年保証	3年保証		3年保証	グリーン購入法 3年保証	グリーン購入法 3年保証 2020年度 L2-Tech認証
	P.49	P.52	P.51	P.53	P.61	P.59

便利な機能の付いたイトミックの電気温水器で、

電気温水器を便利に使うための代表的な機能をご紹介。ノウハウを生かし、ユーザー目線で開発しました。

充実した設定が可能で、沸かし上げを自在にコントロール

給湯コントローラー

対応機種 ▶ ESD:P.17　ES-DWUB:P.20　EWS/EWR:P.21　ETC/ETR:P.25　ESN:P.29　ES-N3:P.32

お湯の沸かし上げ、設定温度の変更、ウィークリータイマー、省エネ・節電機能、異常が発生した時のアラーム報知など電気温水器に必要な機能が充実、お湯の管理も簡単です。遠方発停や一括警報などの仕様変更にも対応します。

わかりやすい操作パネル部

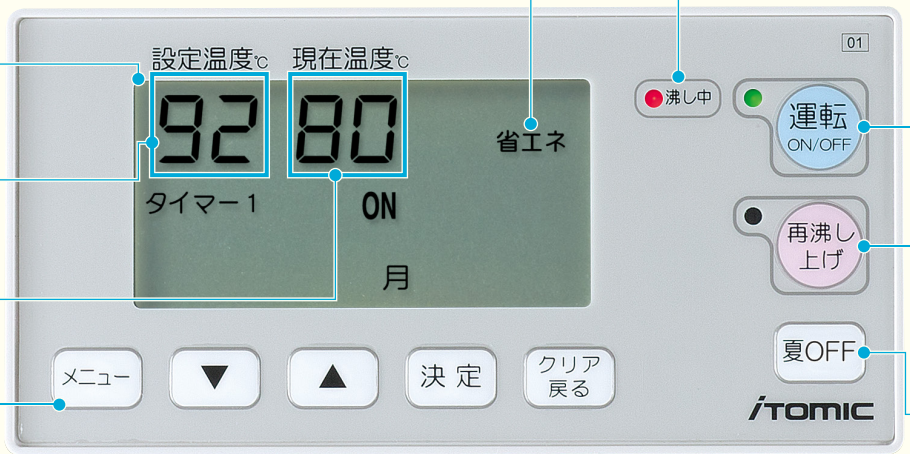

省エネモード表示
省エネ設定ON時に表示。

液晶表示部
現在の状況を表示します。

設定温度表示
設定した沸かし上げ温度を表示します。

現在温度表示
現在の温度を表示します。

メニューボタン
各種設定を行います。

沸し中表示
ヒーター通電時は赤ランプが点灯します。

運転ボタン
ONにすると、設定した沸かし上げ温度とタイマー設定に基づき自動で運転を行います。

再沸し上げボタン
タイマーの休止時間や、夏OFFモードなどで設定した休止期間でも設定温度まで強制的に沸かし上げます。

夏OFFボタン
各種の節電・省エネ運転の設定が可能です。

給湯コントローラーでできる各種機能・設定

■ 2設定ウィークリータイマー
1週間につき2つの稼働パターンを設定することが可能です。

■ 夏OFF機能
お湯が必要でない夏場の運転を休止します。月単位で1～6カ月運転を休止することが可能です。サマータイム機能も搭載。

■ 運転停止日機能
休日や休業日など、温水器を使わない日時を指定することで、休止と復帰を自動的に行う機能です。1日～最大6カ月の間で設定可能です。

■ スイッチロック機能
いたずらや誤操作防止のため、操作スイッチをロックする機能です。

■ おすすめプログラム
出荷時にインプット済みのタイマープログラムです。温水器の取り付けと同時にタイマー運転が可能です。

■ 異常時アラーム報知機能
給湯器にエラーが起きた際、表示とブザーでどのようなエラーが発生したかをお知らせします。

もちろんエコ・省エネ　エコ・省エネ機能も充実対応。ムダを減らし、環境にも配慮しました。　詳細は ▶ P.15

詳細な設定いらず。ダイヤルを回すだけで簡単に出湯温度が調節可能

湯かげんダイヤル

対応機種 ▶ ESD:P.17　ESN(Xタイプ):P.29　ESWM3:P.33　ESW03:P.35

回すだけのかんたん操作で、混合湯の出湯温度を調整できます。ダイヤルを回すことで、水とタンクからの湯の混合量が変わり、湯温が変化する仕組みです。

※湯かげん調整ダイヤルは混合湯の出湯温度を調整するダイヤルです。沸かし上げ温度は本体正面のコントローラーまたはダイヤルにて設定します。
※シリーズにより混合湯の調整可能温度は異なります。

シリーズ	混合湯調整可能温度(℃)
ESD	50±3
ESN(Xタイプ)	37±3
ESW03/ESWM3	

イトミックが開発。ESWシリーズ、ESDシリーズ、ESNシリーズに搭載しています。

湯かげんダイヤル付湯水混合弁

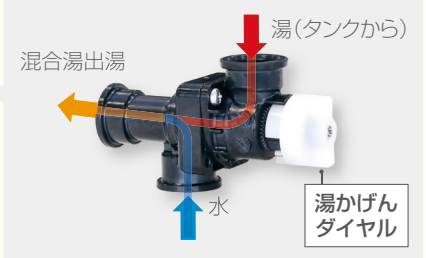

回すだけのかんたん操作。季節などに合わせ、お好みの出湯温度に調整できます。

温かいお湯を快適に。各種機能のご紹介

いつでも飲用に最適な90℃。段階的な沸かし上げで湯温の低下を防ぐ

ステップボイル機能 特許（ステップ式温度･水位同時制御方式）

対応機種 ▶ ワクワク WKT-14 :P.27　ワクワク WKT-14S :P.28

内蔵の温度センサーで湯温を検知し、90℃以上の湯温を保ちつつ段階的な給水を行うことにより、大幅な湯温の低下を起こすことなく給湯を行う機能です。一度に大量にお湯を使わない限り湯切れを起こさないため、常に飲用に適したお湯をお使いいただけます。

ステップボイル機能の運転フロー

お湯が減ってから稼働させる場合

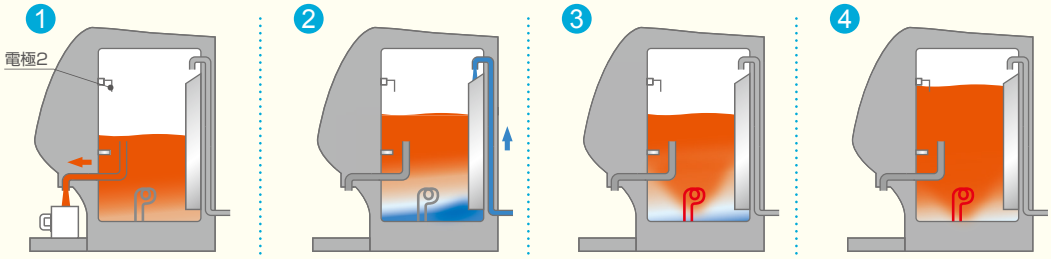

1. 給湯で湯槽内の湯が減り、電極2が露出する。
2. 湯温が90℃以下にならない程度の量を給水する。
3. 90℃以下になる前に給水を停止し、99℃まで沸かす。
4. ❷と❸の繰り返しで電極2まで沸かし上げる。

使用開始時

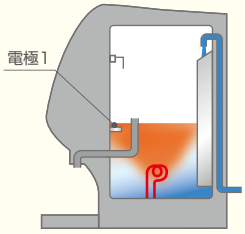

電極1まで水が入るとヒーターが沸かし上げを開始。

※ お湯が出なくなる前に、製品背面のLEDランプで警告します。
※ 使用開始時、もしくは大量にお湯を使い電極1が露出した場合においても沸かし上げフローは②→③と同様になります。

いつもお湯は清潔、衛生的

自動入替機能

対応機種 ▶ ESD（Cタイプ）:P.17　EWS:P.21

設定した曜日に自動的にタンク内の湯を入れ替えることで、給湯器内のお湯を新しくする機能です。

※給湯器の機構の違いにより、ESDシリーズは「自動湯水入替機能」、EWS/EWRシリーズは「自動給排水機能」と呼称します。
※電気温水器を稼働する日のみ設定することが可能です。

ESDシリーズ（Cタイプ）

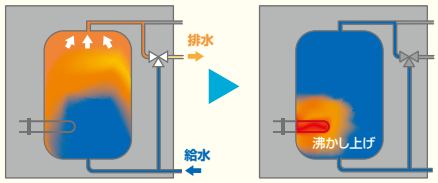

運転開始前に自動湯水入替を開始。

タンク内の湯を排出し、水で満たした後沸かし上げを開始。

EWSシリーズ

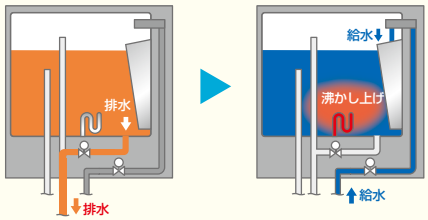

運転開始の2時間前に自動排水を開始。

排水終了後、給水と沸かし上げを開始。

瞬間式電気湯沸器の湯温を一定に保つ

フィードフォワード制御/FFB制御

対応機種 ▶ EIX:P.41　EI/DE:P.40

EI/DEシリーズには給湯温度の変化を最小限に抑える「フィードフォワード制御」を、EIXにはさらに進化した「FFB制御」を搭載。

従来型の「フィードバック制御」は、給湯側に温度センサーがあり、給湯量が増えたなどの場合に給湯温度が下がってから加熱量を増やします。このため遅れが生じやすく給湯温度が安定しにくい制御ですが、「フィードフォワード制御」「FFB制御」では給水側にセンサーを設け、マイコンで瞬時に様々な補正をかけることで安定した給湯温度を実現しています。

フィードフォワード制御

使用中に給湯量が増えても、給水温度と流量の変化から加熱量を計算するため、給湯温度を上げるのに遅れは生じません。

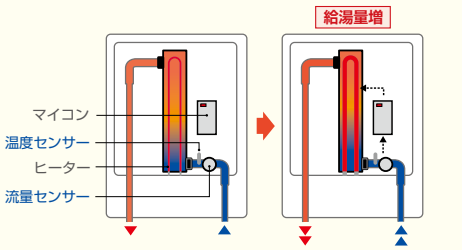

- 水温と流量の変化を給水側の温度センサーと流量センサーで検知し、水がヒーターを通過する前に水温と流量に合った加熱量をマイコンが計算するため、給湯温度の追従に優れる。
- 頻繁な使用、停止にも柔軟に対応できる。

FFB制御

給水側だけでなく、給湯側にも温度センサーを設けることで、誤差をさらに補正し、給湯温度の安定を実現しました。

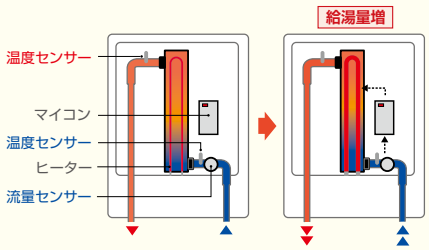

- 通常時の制御はフィードフォワード制御と同様。
- 電圧のばらつき等によって湯温が不安定になった場合に給湯側の温度センサーで検知し、マイコンで補正をかけることでさらに高精度な給湯温度の安定化を実現。

電気温水器をかしこく使って省エネ・節電

1 コントローラーの省エネ・節電機能を使う

■ 給湯コントローラーの【夏OFFボタン】を使って省エネ・節電

夏OFFモード

お湯が必要でない夏場の運転を休止します。5～10月の期間内に、月単位で1～6カ月間運転を休止することが可能です。夏OFFモードの終了後は設定した通常運転に自動で戻ります。また、一度設定すると毎年自動で夏OFFモードに入るため、面倒な設定変更は不要です。

夏OFFモード開始設定可能月

1月	2月	3月	4月	5月	6月	7月	8月	9月	10月	11月	12月

設定例1

5月	6月	7月	8月	9月	10月

6月開始→9月終了

設定例2

5月	6月	7月	8月	9月	10月

8月開始→8月終了

※「夏OFFボタン」では他にも、5～10月の範囲内で設定したタイマー時刻を1時間もしくは2時間前倒しして運転を開始する「サマータイムモード」、夏OFFモード期間中でも特定の曜日だけは運転させたい場合の「夏OFF+指定曜日運転モード」が設定可能です。

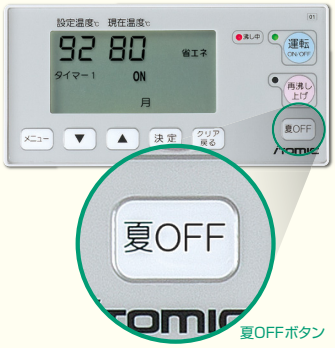

■ 給湯コントローラーの【省エネモード】で省エネ・節電

省エネモード

過去2週間の給湯パターンを学習し、最も効率の良い通電を行うことで電力消費量を抑えます。

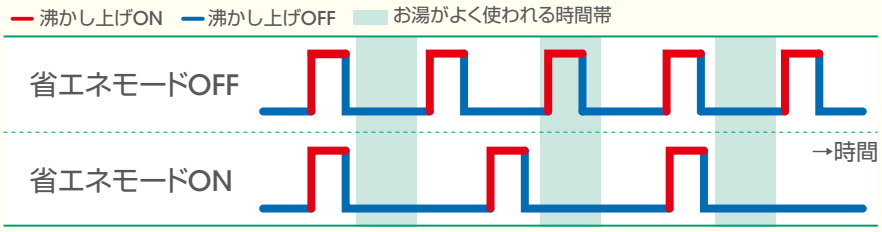

省エネモードOFF時は、お湯が冷める度に沸かし上げを繰り返します。

ESD20で省エネモード運転を行った例　**月間電力使用量 約5.5% 削減**

（200V3.1kW、おすすめプログラムで月～金に運転、一日あたりの通電時間:通常運転の場合=92.5分、省エネモード運転の場合=87.45分で計算。使用状況などによって削減効果が異なる場合があります。）

2 設定温度を変更する

■ 沸かし上げ温度を下げることで省エネ・節電

設定温度を低めに設定※1することで、電力使用量を抑えることが可能です。

ESN20で沸かし上げ温度を変更した例

沸かし上げ温度を75℃から60℃※2に設定変更することにより、電力使用量が月間約12.8%下がります。

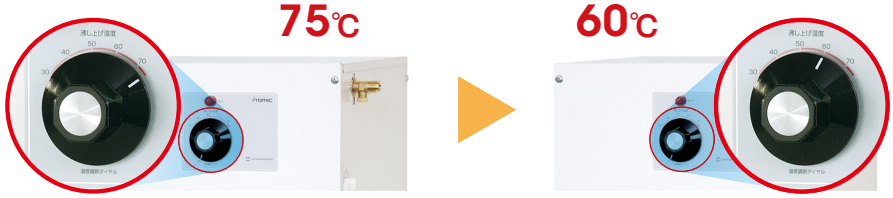

電力使用量 約12.8% 削減

（100V1.5kW、1日12時間通電、水温15℃、1人当たり1日0.42ℓ×3回·約1.2ℓ使用にて算出）

※1 設定温度を下げた場合、給湯器や水栓によっては給湯温度も下がる場合があります。　※2 電気給湯器の衛生を保つ指針として、厚生労働省の告示に基づき貯湯タンク内の湯温が60℃以上になるように定められております。また、飲用可能な機種において、お湯を飲用としてご利用される場合は必ず機種ごとに定められた設定温度を保つようにしてください。

3 タイマー設定を変更する

■ 通電時間を短くして節電・省エネ

給湯コントローラー·デジタルタイマーを装備している温水器は、設定を変更して早めの時間にOFFにすることでムダな沸かし上げを減らし、電力使用量を抑えることが可能です。

※ お客様のご使用状況に応じた設定変更を行うためのお打ち合わせが必要です。

小型電気温水器

貯湯式

- ESD シリーズ …… 17
- ES-DWUB シリーズ …… 20
- EWS/EWR シリーズ …… 21
- ETC/ETR シリーズ …… 25
- ワクワク WKT-14 …… 27
- ワクワク WKT-14S …… 28
- ESN シリーズ …… 29
- ES-N3 シリーズ …… 32
- ESWM3A/M3T …… 33
- ESW03A/03T …… 35
- i HOT14 EWM-14N …… 37

瞬間式

- EI-N5/DE-N1 …… 40
- EIX …… 41

ESDシリーズ

飲用可能 給湯室 厨房 床 組込形

飲用にも洗い物用にも対応する1台2役

貯湯量 ESD 12L 20L 25L 30L 35L 50L

3年保証

▶P.71 詳細仕様・図面

特長: 密閉 / 温度変更可 / 最高沸上92℃ / 水栓選択可 / 省エネ / 湯かげんダイヤル

標準: ウィークリータイマー / 自動入替 (Cタイプのみ) / 左側配管

仕様変更可能: 電源変更可 / ヒーター変更可 / 遠方発停 / 一括警報 / コード長変更可

★1: アイコンの意味はP.5・6
★2: 注意事項はページ下部をご参照ください。

ESD

飲用可能な熱いお湯を利用できる密閉式電気給湯器

ESDシリーズは約92℃の熱湯と、約50℃の混合湯を利用できる小型電気給湯器。貯湯量は12～50Lまで標準で6機種を揃え、ラインナップ豊富。床置型で、シンク下の人目につかないところに設置することができます。

自動湯水入替機能で飲用に適したお湯を

自動湯水入替機能とは、曜日や時間など設定したタイミングでタンク内の湯を排出すると同時に給水を行う機能です。タンク内にお湯が貯めっぱなしになることがなく、飲用に適したお湯を提供することが可能です。 ※Cタイプで標準搭載。 詳細→P.14

【100V1.5kWヒーター仕様】
仕様変更にて単相100V1.5kWに対応しています。

仕様変更料金:**本体価格＋¥15,000**

利便性・メンテナンス性を考慮

①湯かげんダイヤルを装備

回すだけのかんたん操作で出湯温度を簡単に調整可能。
約50℃を基準とし、±約3℃の範囲での調整となります。※

②ストレーナーを本体外部に配置

本体外側にストレーナーを配置しているため、点検・確認や清掃などのメンテナンスが容易です。

③自動復帰タイプの逃し弁テストレバー

戻し忘れた場合でも自動で元の位置に復帰する逃し弁テストレバーを装備。

④使用水圧0.75MPaまで対応

使用水圧が最高0.75MPaまで対応可能。水道水圧の高い現場でも、減圧弁を別途ご用意する必要がありません。

※給水温度15℃、沸き上げ温度約92℃、3L/min出湯時。沸かし上げ温度と給水温度によって給湯温度は変化する場合があります。沸かし上げ温度の設定可能範囲は60～92℃です。

湯かげんダイヤル

回すだけのかんたん操作。
右に回すと出湯温度が上がり、左に回すと下がります。
季節などに合わせ、お好みの出湯温度に調整可能です。 詳細→P.13

調整可能な出湯温度(℃)
約50±3

ストレーナー

メンテナンスが容易な外部ストレーナー。作業の手間を大きく省略することができます。回すことで取り外し可能です。※

※管理技術者の方のみ

おすすめ使用場所

オフィス・厨房での飲用や洗い物用などにおすすめです

給湯室

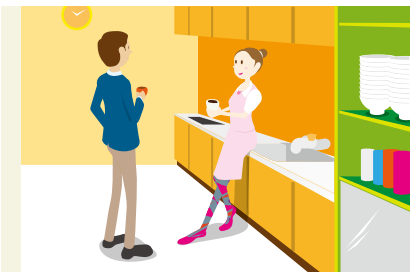

厨房

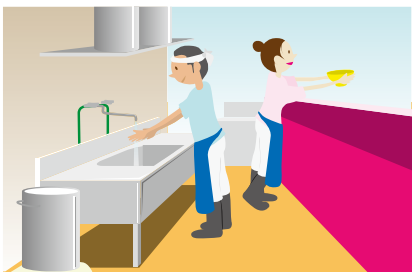

★2 アイコンで表した機能・特長に関する注意事項:■三相200V・異電圧にも仕様変更にて対応しています。詳しくはお問い合わせください。■自動入替はESDシリーズにおいては「自動湯水入替機能」と言います。Cタイプで標準搭載しています。■ヒーター容量変更表はP.124 ■ESDシリーズのコード長は、1m(標準)の他に2m・3m・電源端子受けの中で仕様が変更できます。

配管取出口の向きを選択可能

ご注文時に配管取出口の向きを右側配管もしくは左側配管に変更することが可能です（無料対応）。どちらの向きも壁面にぴったりと寄せて設置できるため、物件に合わせた対応が可能です。

※型番にL/Rどちらかが記載されます。
※型番の見方はページ下部をご覧ください。
※ご注文時のみ対応可能です。

各部名称と配管向き

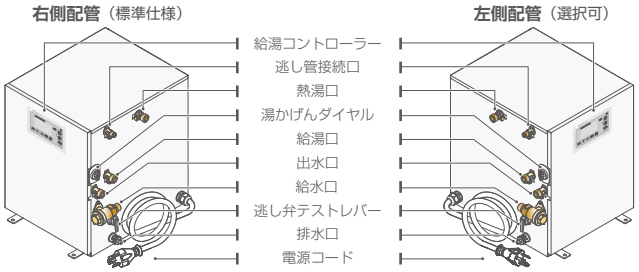

ESDの給湯のしくみ

密閉式でありながら飲用に適した高温92℃沸かし上げを可能にする間欠エア抜き弁を装備。熱湯をそのまま出すことができると同時に、内蔵した自動混合弁により、約50℃の混合湯※も給湯することができるしくみとなっています。

※湯かげんダイヤルで±約3℃の範囲で調整可能です。

ESDの給湯のしくみ

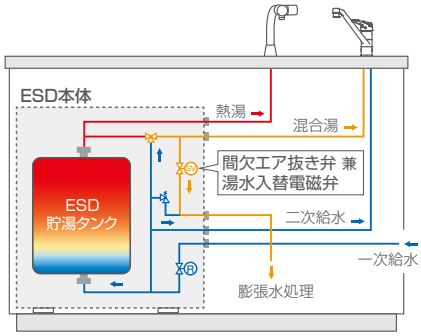

給湯コントローラーを搭載

詳細→P.13

タイマーや温度の管理、節電･省エネ設定などを行うことができます。全機種に標準搭載。

〈機能一例〉

- 1日に2つの設定を登録することが可能なウィークリータイマー。
- タイマー設定に関係なく強制的に沸かし上げ可能な再沸かし上げ機能。
- 沸かし上げ温度の設定可能範囲は60～92℃

型番の見方

型番は以下の内容を表しています。

ESD 20 BRX 2 15 D 0

- 当社識別コード
- ヒーター容量
- 電源電圧
- 仕様･機能
- 貯湯量
- シリーズ

記　号	意　味		
ESD	製品シリーズ名を表します。		
20	貯湯量を表します。20であれば20Lです。		
BRX	B=給湯コントローラー付の製品です	製品の正面から見た配管接続口の位置を表します。 R =右側配管です。 L =左側配管です。	X=ミキシング機能が付いている製品です。
BLX			
CRX	C=自動湯水入替機能が付帯された給湯コントローラー付の製品です。		
CLX			
2	電源電圧を表します。2の場合は単相200Vです。		
15	ヒーター容量（定格消費電力）を表します。15の場合は1.5kW、31の場合は3.1kWです。		

※製品はページ下部の価格一覧に記載された型番からお選びください。価格一覧には標準仕様の製品型番を全て掲載しています。（仕様変更を行うと、標準仕様とは異なる型番になる場合があります）

選定のヒント

給湯量はP.125の給湯計算に基づいた目安です。

シリーズ		ESD					
貯湯量(L)		12	20	25	30	35	50
おすすめ施設		オフィスビル、学校・教育施設、公共施設などの給湯室（利用頻度の少ない・小規模オフィス）		オフィスビル、学校・教育施設、公共施設などの給湯室（一時的に利用者が集中する場所）			
給湯量	飲用(杯)※1	92	154	193	231	270	385
	洗い物用(L)※2	32	53	66	79	92	131
沸き上がり時間(分)※3	100V	59	98	123	147	171	245
	200V	43	54	68	81	61	87

※1:1人当たり約90℃のお湯を100cc使用した場合の連続使用数（沸き上がり温度92℃）　※2:約37℃の混合湯を使用した場合の連続使用可能量（沸き上がり温度92℃）但し、同時に熱湯栓を使用した場合には量が変動します。　※3:給水温度15℃・沸き上がり温度92℃・各貯湯量、電源仕様毎の標準ヒーター容量（定格消費電力）で算出

ESD シリーズ価格一覧

表示価格は税抜きです。標準仕様の型番を掲載しています。仕様変更をすると型番も変更になる場合があります。詳細はお問い合わせください。

型　番※1	希望小売価格	自動湯水入替機能	操作部	標準電源	定格消費電力(kW)	貯湯量(L)	寸法(mm) W	D	H	付属品
ESD12B(R/L)X111D0	¥291,000	—	B	単相100V	1.1	12	240	320	419	●本体固定金具
ESD12B(R/L)X215D0				単相200V	1.5					
ESD12C(R/L)X111D0	¥321,000	○	C	単相100V	1.1					
ESD12C(R/L)X215D0				単相200V	1.5					
ESD20B(R/L)X111D0	¥322,000	—	B	単相100V	1.1	20	308	375	411	
ESD20B(R/L)X220D0				単相200V	2.0					
ESD20C(R/L)X111D0	¥352,000	○	C	単相100V	1.1					
ESD20C(R/L)X220D0				単相200V	2.0					
ESD25B(R/L)X111D0	¥332,000	—	B	単相100V	1.1	25	370	424	400	
ESD25B(R/L)X220D0				単相200V	2.0					
ESD25C(R/L)X111D0	¥362,000	○	C	単相100V	1.1					
ESD25C(R/L)X220D0				単相200V	2.0					
ESD30B(R/L)X111D0	¥343,000	—	B	単相100V	1.1	30	370	430	438	
ESD30B(R/L)X220D0				単相200V	2.0					
ESD30C(R/L)X111D0	¥373,000	○	C	単相100V	1.1					
ESD30C(R/L)X220D0				単相200V	2.0					
ESD35B(R/L)X111D0	¥353,000	—	B	単相100V	1.1	35	370	430	485	
ESD35B(R/L)X231D0				単相200V	3.1					
ESD35C(R/L)X111D0	¥383,000	○	C	単相100V	1.1					
ESD35C(R/L)X231D0				単相200V	3.1					
ESD50B(R/L)X111D0	¥394,000	—	B	単相100V	1.1	50	370	430	630	
ESD50B(R/L)X231D0				単相200V	3.1					
ESD50C(R/L)X111D0	¥424,000	○	C	単相100V	1.1					
ESD50C(R/L)X231D0				単相200V	3.1					

※1：ご注文時に配管向き(R/L)をご指定ください。本体正面向かって右が「R」本体正面向かって左が「L」となります。

関連商品のご紹介

表示価格は税抜きです。

	配管部材				
外観	開放式	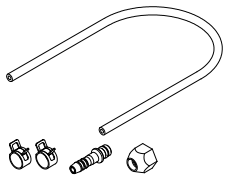	密閉式	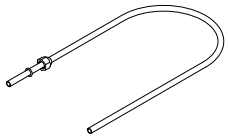	
品名	BCH-Kシリーズ	逃しホースセット	BCH-Mシリーズ	逃し銅管セット	配管接続口キャップ
説明	膨張水を簡単に処理します。**膨張水用排水口を設置できない場合は必須商品となります。**	給湯器とBCH-Kシリーズを接続するホース。**BCH-Kをご使用になる場合は必須商品となります。**	膨張水を簡単に処理します。**膨張水用排水口を設置できない場合は必須商品となります。**	給湯器とBCH-Mシリーズを接続する銅管。**BCH-Mをご使用になる場合および膨張水用排水口を設置する場合は必須商品となります。**	**温水器本体に使わない配管接続口がある場合は必須商品となります。**
希望小売価格	¥15,000 ※詳細ページをご参照ください。	¥2,000	¥22,000～¥27,000 ※詳細ページをご参照ください。	¥2,000	¥2,000
詳細ページ	P.65	P.65	P.65	P.65	–

	水栓部材			据え付け部材
外観			NEW	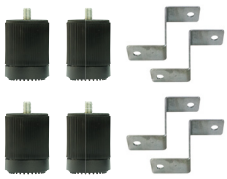
品名	熱湯口付混合栓 まぜまぜ MZ-N3P/MZ-N3PEシリーズ	KG-2/KG-2E	NT-2	底脚セット
説明	熱湯口付混合水栓。Eタイプは節湯対応型。	シングルレバー混合水栓。Eタイプは節湯対応型。	熱湯専用の単水栓。	温水器を床から56mm離します。固定金具付。
希望小売価格	MZ-1N3P ¥63,000※ MZ-3N3P ¥83,000※	¥39,000※	¥37,000	¥10,000
詳細ページ	P.63	P.64	P.64	P.66

※MZ-1N3Pは埋め込み配管型、MZ-3N3Pは立ち上がり配管型です。また、型番末尾にEが付くタイプは節湯対応型で**本体価格＋¥2,000**となります。詳細ページをご参照下さい。

ご発注の前にご確認ください

①事前にお渡しする資料にて、必ず寸法･電気容量･注意事項等をご確認ください。②必ずメンテナンススペースを確保してください。確保できないと思わぬ事故につながったり、修理や点検が行えない可能性があります(P.72施工時の注意事項をご参照ください)③給湯器の能力は十分であるかをご確認ください。湯切れを起こすと再度沸かし上げるまでに時間がかかります。④配管向き(R･L)をご発注前にご確認ください。⑤熱湯を直接使用する場合には、関連商品の「熱湯専用単水栓(NT-2)」もしくは「熱湯口付混合栓まぜまぜ(MZ-N3P)」を同時にご発注ください。⑥使わない配管接続口はふさぐ必要があります。関連商品の「配管接続口キャップ」を同時にご発注ください。⑦膨張水用排水口を設置できない場合、流し台排水管に取り付けるだけで、膨張水や湯水入替排水が処理できる関連商品の「ブローキャッチャー(BCH)」を同時にご発注ください。⑧排水管は熱による変形や割れ等を防ぐため、耐熱性のあるものを使用してください。

ES-DWUBシリーズ

飲用可能 | 給湯室 | 厨房 | 床 | 組込形

飲用可能な電気給湯器を組み込んだ調理台ユニット

貯湯量 ES-DWUB 50L 80L

3年保証

▶P.73 詳細仕様・図面

★1: アイコンの意味はP.5・6
★2: 注意事項はページ下部をご参照ください。

特長: 密閉 | 温度変更可 | 最高沸上95℃ | 水栓選択可 | 省エネ

標準: ウィークリータイマー

仕様変更可能: 電源変更可 | ヒーター変更可 | 遠方発停 | 一括警報

ES-DWUB

既存の流し台にぴったり。高さも選べる給湯器組込調理台ユニット

給水・給湯口はすべて背面にあるため、既存の流し台や調理台とぴったり並べて設置できます。
また、天板の高さを800mmと850mmからお選びいただけます。

給湯コントローラーを標準装備

詳細→P.13

タイマー、温度管理、節電・省エネ設定などが可能です。

正面点検口でメンテナンス性を考慮

扉に点検口を設け、逃し弁・減圧弁を正面内部に配置することでメンテナンス性を考慮しています。

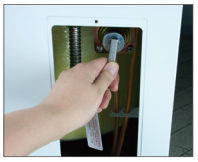

選定のヒント

給湯量はP.125の給湯計算に基づいた目安です。

シリーズ		ES-DWUB	
貯湯量(L)		50	80
おすすめ施設		オフィスビル、学校・教育施設、公共施設などの給湯室（一時的に利用者が集中する場所）	
給湯量	飲用(杯)※1	400	640
	洗い物用(L)※2	136	218
沸き上がり時間(分)※3	200V	91	145

※1:1人当たり約90℃のお湯を100cc使用した場合の連続使用数（沸き上がり温度95℃）
※2:約37℃の混合湯を使用した場合の連続使用可能量（沸き上がり温度95℃）。但し、同時に熱湯栓を使用した場合には量が変動します
※3:給水温15℃・沸き上がり温度95℃・各貯湯量、電源仕様毎の標準ヒーター容量（定格消費電力）で算出

ES-DWUB シリーズ 価格一覧

表示価格は税抜きです。

型　番	希望小売価格	標準電源	定格消費電力(kW)	貯湯量(L)
ES-50DWUB-LC	¥557,000	単相200V	3.1	50
ES-80DWUB-LC	¥690,000			80

※：ご注文時に天板の高さ(800mmもしくは850mm)をご指定ください。

関連商品のご紹介

表示価格は税抜きです。

	水栓部材		
外観			NEW
品名	熱湯口付混合栓 まぜまぜ MZ-N3P / MZ-N3PE シリーズ	KG-2 / KG-2E	NT-2
説明	熱湯口付混合水栓。Eタイプは節湯対応型。	シングルレバー混合水栓。Eタイプは節湯対応型。	熱湯専用の単水栓。
希望小売価格	MZ-1N3P ¥63,000※ MZ-3N3P ¥83,000※	¥39,000※	¥37,000
詳細ページ	P.63	P.64	P.64

※MZ-1N3Pは埋め込み配管型、MZ-3N3Pは立ち上がり配管型です。また、型番末尾にEが付くタイプは節湯対応型で**本体価格＋¥2,000**となります。詳細ページをご参照下さい。

ご発注の前にご確認ください

①事前にお渡しする資料にて、必ず寸法・電気容量・注意事項等をご確認ください。②必ずメンテナンススペースを確保してください。確保できないと思わぬ事故につながったり、修理や点検が行えない可能性があります。(P.73施工時の注意事項をご参照ください)③給湯器の能力は十分であるかをご確認ください。湯切れを起こすと再度沸かし上げるまでに時間がかかります。④熱湯を直接使用する場合には、関連商品の「熱湯専用単水栓(NT-2)」もしくは「熱湯口付混合栓まぜまぜ(MZ-N3P)」を同時にご発注ください。⑤排水管(接水部)は熱による変形や割れ等を防ぐため、耐熱性のあるものを使用してください。

★2 アイコンで表した機能・特長に関する注意事項:■受注生産品です。都度製作となりますので納期はお問い合わせください。■単相100V・三相200V・異電圧にも仕様変更にて対応しています。■ヒーター容量変更表はP.124

EWS/EWR シリーズ

飲用可能 | 給湯室 | 厨房 | 壁 | 組込形

ラインナップ豊富。最高沸かし上げ温度約98℃の壁掛型

貯湯量 EWS 20L 30L 40L　EWR 12L 20L 30L 45L 65L

3年保証

▶P.74 詳細仕様・図面

特長：開放 / 温度変更可 / 最高沸上98℃ / 専用水栓 / 省エネ

標準：ウィークリータイマー（EWSのみ） / 自動入替（EWSのみ）

仕様変更可能：電源変更可 / ヒーター変更可 / 遠方発停 / 一括警報 / コード長変更可

★1: アイコンの意味はP.5･6
★2: 注意事項はページ下部をご参照ください。

EWS

EWR

開放式の壁掛電気湯沸器

飲用・洗い物両用の壁掛型電気湯沸器。オフィスの給湯室や厨房でのご利用はもちろん、開放式ならではの高温沸し上げにより湯量をたっぷり取れるため、幅広い用途に利用することができます。

自動給排水機能で飲用に適したお湯を

自動給排水機能とは、曜日や時間など設定したタイミングで湯槽内の湯を自動で排出し、排出が終了した後に自動で給水を行う機能です。湯槽内にお湯が貯めっぱなしになることがなく、飲用に適したお湯を提供することが可能です。

※EWSシリーズで標準搭載。 詳細→P.14

おすすめ使用場所

オフィスや厨房での飲用をはじめ、幅広い用途にお使いいただけます。

給湯室

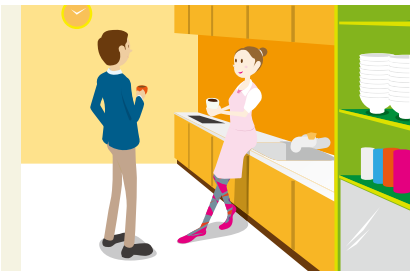

厨房

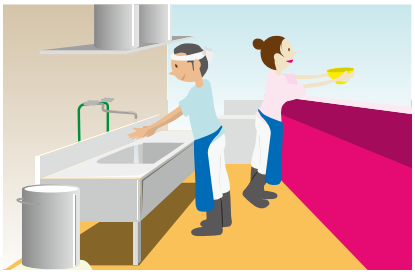

EWS/EWRの違い

EWSシリーズ

奥行わずか190mmの超薄型（取付寸法199mm）で、一般的な吊戸棚よりはるかに薄いため、狭い場所に設置しても圧迫感がありません。

EWRシリーズ

リーズナブルなスタンダードタイプ。幅広い仕様に対応するため、EWSシリーズよりも多くのラインナップを揃えています。

給湯コントローラーを搭載

詳細→P.13

タイマーや温度の管理、節電･省エネ設定などを行うことができます。全機種に標準搭載。

〈機能一例〉

- 1日に2つの設定を登録することが可能なウィークリータイマー。
- タイマー設定に関係なく強制的に沸かし上げ可能な再沸かし上げ機能。
- 必要に応じて約98℃の高温沸かし上げを可能とするHiモード
- 沸かし上げ温度の設定可能範囲は60～95℃+Hi（約98℃）

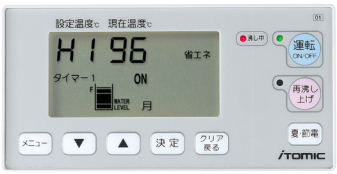

★2　アイコンで表した機能･特長に関する注意事項:■三相200V･異電圧にも仕様変更にて対応しています。詳しくはお問い合わせください。■自動入替はEWS/EWRシリーズにおいては「自動給排水機能」と称します。EWSシリーズは標準搭載しています。EWRシリーズでは仕様変更となりますのでお問い合わせください。■電源コード長は0.8mが標準です。2m･3m･電源端子受けにも仕様変更にて対応しています。プラグ形状は電源仕様によって異なります。詳細はP.124 ■ヒーター容量変更表はP.124

沸かし上げ方式

沸かし上げフローは以下のようになります。

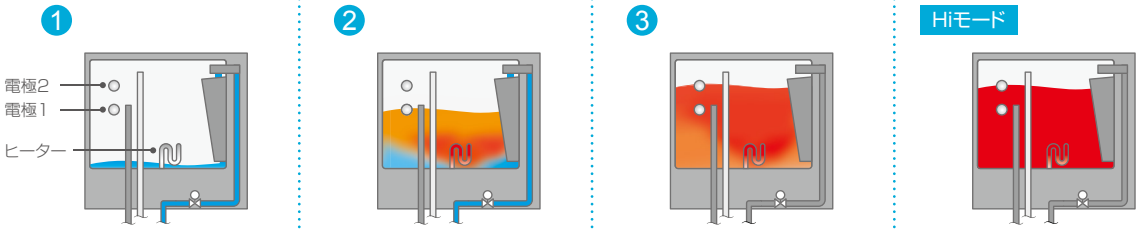

電源プラグをコンセントに差し込むと自動的に給水開始。

運転ONの状態で電極1まで水が入ると沸し上げ開始。

電極2まで水が入ると給水が停止し、設定温度まで沸し上げ。（最高95℃）
使用により電極2より水位が下がると再度給水を行い、湯温が下がった場合は再度沸し上げを行います。

Hiモードの場合、96℃からさらに1分刻みで追加沸し上げを行い、98℃に達するか、10分間経った時点で沸し上げを終了します。

専用水栓 まぜまぜ

詳細→P.63

MZ-1N3（熱湯口付）　MZ-4N3（熱湯口なし）

混合湯を利用する場合に必須の水栓

EWS/EWRシリーズは開放式のため、お湯を強い勢いで出すことができません。専用の混合水栓「まぜまぜ MZ-N3シリーズ」は、給湯圧力が低いお湯と給水圧力の高い水道水をスムースにミキシングできるよう開発されました。配管方法に応じて、埋め込み配管型・立ち上がり配管型・露出配管型、埋め込み露出配管型の4タイプをご用意しています。EWS/EWRシリーズで混合湯をご利用する場合は必ず必要になります。

多彩な配管対応

9種類をラインナップ。給湯器との接続に必要な部材が付属しているタイプもあり、現場の様々な配管方法に対応できるようになっています。

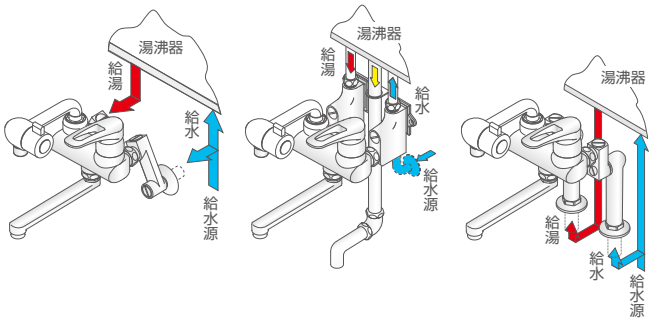

埋め込み配管　露出配管　立ち上がり配管

熱湯のみの利用に対応

蛇口付きに変更可能

EWRは仕様変更にて、本体底面の給湯接続口に直接蛇口を付けることができます。高温のお湯をそのまま使用する場合に便利です。

【EWR蛇口付】
底面に1個取付可能。12～65Lの5種類の貯湯量いずれにも対応しています。
※取付位置を正面･左･右からご選択ください。
仕様変更料金：**本体価格＋¥21,000（基準）**

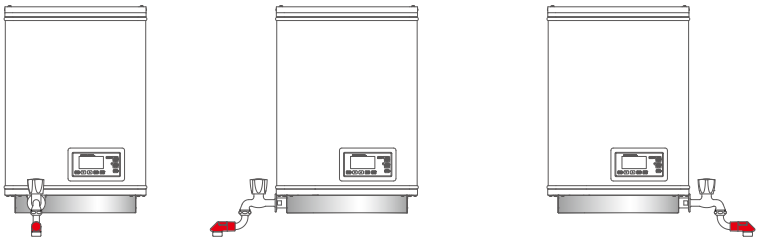

EWR□□BJF　蛇口正面
EWR□□BJL　蛇口左
EWR□□BJR　蛇口右

3種類の蛇口

蛇口は基準品で長さ70mm。他170mmの自在水栓、フレキシブル出湯管付水栓をご用意しています。

ご注意
蛇口付きにすると設定温度60～98℃のお湯が直接出湯されます。洗い物には利用できません。やけどにご注意ください。

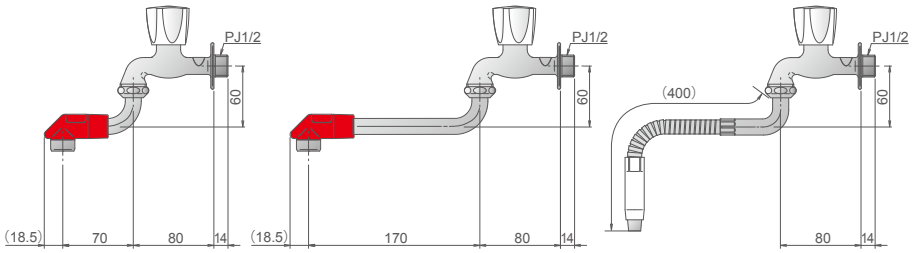

70mm自在水栓　仕様変更料金：**基準**
170mm自在水栓　仕様変更料金：**基準＋¥3,000**
400mmL型出湯管付蛇口　仕様変更料金：**基準＋¥5,000**

オーバーフローパイプ

排水や湯気の排気、給湯時の吸気にオーバーフローパイプが必要です。イトミックでは伸縮オーバーフローパイプFOPをご用意しています。埋込配管時にご利用いただけます。
詳細→ P.66

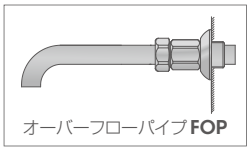

取付例

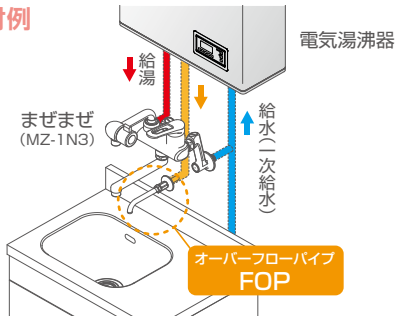

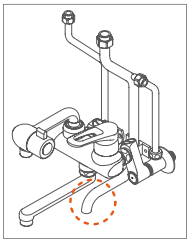

露出配管時には必要ありません。左図はまぜまぜMZ-8N3(露出配管タイプ)です。オーバーフロー用の配管が付属しています※。
また、フレキ管を利用するなど、お客様ご自身で手配頂く場合も必要ありません。

※MZ-2N3/5N3/8N3/9N3はオーバーフロー用の配管が付属しています。

型番の見方

型番は以下の内容を表しています。

EWS 20 CNN 1 15 C 0

- 当社識別コード
- ヒーター容量
- 電源電圧
- 仕様・機能
- 貯湯量
- シリーズ

記号	意味	
EWS EWR	製品シリーズ名を表します。	
20	貯湯量を表します。20であれば20Lです。	
CNN	C=自動給排水機能が付帯された給湯コントローラー付の製品です	NN=蛇口が付属していない製品です。
BNN	B=給湯コントローラー付の製品です	
1	電源電圧を表します。1の場合は単相100V、2の場合は単相200Vです。	
15	ヒーター容量(定格消費電力)を表します。15の場合は1.5kW、40の場合は4.0kWです。	

※製品はページ下部の価格一覧に記載された型番からお選びください。価格一覧には標準仕様の製品型番を全て掲載しています。(仕様変更を行うと、標準仕様とは異なる型番になる場合があります)

選定のヒント

シリーズ		EWS			EWR				
貯湯量(L)		20	30	40	12	20	30	45	65
おすすめ施設		オフィスビル、工場・研究施設、教育施設などの給湯室			オフィスビル、工場・研究施設、教育施設などの給湯室				大規模オフィスの給湯室 店舗・厨房関連
沸き上がり時間(分)※1	100V	74	112	149	89	74	112	167	242
	200V	74	84	74	89	74	84	84	91

※1:給水温15℃・沸き上がり温度95℃・各貯湯量、電源仕様ごとの標準ヒーター容量(定格消費電力)で算出。

EWS/EWR シリーズ 価格一覧

表示価格は税抜きです。標準仕様の型番を掲載しています。仕様変更をすると型番も変更になる場合があります。詳細はお問い合わせください。

シリーズ	型番	希望小売価格	標準電源	定格消費電力(kW)	貯湯量(L)	寸法(mm) W	D	H	蛇口付	付属品
EWS	EWS20CNN115C0	¥223,000	単相100V	1.5	20	540	190	560	—	●給湯フレキ管 ½B (120mm) ●排水フレキ管¾B (120mm) ●本体取付板
	EWS20CNN215C0		単相200V							
	EWS30CNN115C0	¥252,000	単相100V	1.5	30			693		
	EWS30CNN220C0		単相200V	2.0						
	EWS40CNN115C0	¥292,000	単相100V	1.5	40			826		
	EWS40CNN230C0		単相200V	3.0						
EWR	EWR12BNN107C0	¥165,000	単相100V	0.75	12	360	250	480	※1	●給湯フレキ管½B(120mm) ●排水フレキ管¾B (120mm) ●本体取付板(ローレットねじ)
	EWR12BNN207C0		単相200V							
	EWR20BNN115C0	¥184,000	単相100V	1.5	20			599		
	EWR20BNN215C0		単相200V							
	EWR30BNN115C0	¥208,000	単相100V	1.5	30			747		
	EWR30BNN220C0		単相200V	2.0						
	EWR45BNN115C0	¥247,000	単相100V	1.5	45	450	320	694		
	EWR45BNN230C0		単相200V	3.0						
	EWR65BNN115C0	¥299,000	単相100V	1.5	65			867		
	EWR65BNN240C0		単相200V	4.0						

※1:蛇口を本体底面に直接付ける仕様変更です。(仕様変更料金:**本体価格+¥21,000**)　ご注文時に蛇口の向きを左・正面・右からご指定ください。

関連商品のご紹介

表示価格は税抜きです。

	水栓部材		
外観			NEW
品名	**熱湯口付混合栓 まぜまぜ MZ-N3シリーズ**	**まぜまぜ MZ-N3シリーズ** （熱湯口なし）	**NT-2**
説明	熱湯口付混合栓。**EWS/EWRシリーズで熱湯と混合湯の両方をご利用になる場合は必須商品となります。**	熱湯口が付かない混合水栓。**EWS/EWRシリーズで混合湯のみをご利用になる場合は必須商品となります。**	熱湯専用単水栓。水道直結の場合や混合栓が必要でない場合にお選びください。
希望小売価格	**¥60,000～¥89,000** ※下記ラインナップ表をご参照ください。	**¥49,000～¥83,000** ※下記ラインナップ表をご参照ください。	**¥37,000**
詳細ページ	P.63	P.63	P.64

まぜまぜ ラインナップ

熱湯口付			熱湯口なし		
型番	配管	希望小売価格	型番	配管	希望小売価格
MZ-1N3	①	**¥60,000**	MZ-4N3	①	**¥49,000**
MZ-2N3	②	**¥89,000**	MZ-5N3	②	**¥83,000**
MZ-3N3	③	**¥76,000**	MZ-6N3	③	**¥69,000**
MZ-7N3	④	**¥68,000**			
MZ-8N3	⑤	**¥85,000**			
MZ-9N3	⑥	**¥85,000**			

配管方法

①埋め込み配管 ②露出配管（EWS用） ③立ち上がり配管 ④埋め込み露出配管 ⑤埋め込み露出配管（EWR用）⑥露出配管（EWR用）

各型番の形状･図面はP.114～116をご参照ください。

【水栓を選定する際のご注意】

壁掛型電気湯沸器（EWS/EWR）と他社製混合栓では適切に湯水が混合されず、熱湯が出ることがありますので、必ず当社の水栓シリーズと組み合わせてご使用ください。また、給水源は「受水タンク以下」としてください。水道直結でご使用の場合は専用の熱湯専用単水栓（NT-2）をご使用いただくか、もしくは密閉型給湯器（ESD）と専用熱湯口付混合栓（MZ-N3P）をご使用ください。

	配管部材			その他
外観		EWS用：120mm EWR用：100mm		EWS用 EWR用 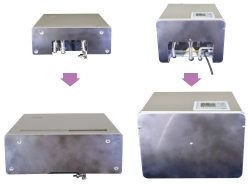
品名	**オーバーフローパイプ FOP**	**止水栓・給水用 フレキ管セット**	**一軸型減圧弁いちじく iJG-1**	**配管カバー**
説明	長さを調節できるオーバーフローパイプ。埋め込み配管時に排水やオーバーフローをシンクに流します。パイプ径は15Aと20Aがあります。別途手配しない場合にお選びください。	別途手配しない場合はお選びください。	使用水圧0.3MPaを超える場合にお選びください。	埋め込み配管の現場で配管を外部に見せたくない場合にお選びください。
希望小売価格	15A用 **¥5,000** 20A用 **¥9,000**	**¥4,000**	**¥5,000**	**¥16,000**
詳細ページ	P.66	–	P.66	–

ご発注の前にご確認ください

①事前にお渡しする資料にて、必ず寸法･電気容量･注意事項等をご確認ください。②使用水圧0.1～0.3MPaの範囲内でご使用ください。0.3MPaを超える場合には、関連商品の「一軸型減圧弁（iJG-1）」を同時にご発注ください。③本体を取り付ける際には、壁面が給湯器の満水質量に対して十分な強度があることを確認してください。本体取付板を壁面に取り付けるボルトは製品に付属されていません。壁面と強度に対応したカールボルトプラグ等の取付用ボルトを別途お客様にてご用意いただき設置をお願いいたします。④必ずメンテナンススペースを確保してください。確保できないと思わぬ事故につながったり、修理や点検が行えない可能性があります。（P.75施工時の注意事項をご参照ください） ⑤壁掛式電気給湯器と混合栓を組み合わせる場合には必ず関連商品の「専用混合栓まぜまぜ（MZ-N3）」をご使用ください。

ETC/ETRシリーズ

飲用可能 給湯室 厨房 置 組込形

給湯器本体に蛇口付、置台型のベーシックモデル

貯湯量 ETC 12L 20L 45L 60L 90L ETR 12L 20L 30L 45L 65L

3年保証

▶P.76 詳細仕様・図面

特長：開放 / 温度変更可 / 最高沸上98℃ / 専用水栓 / 簡単施工 / 省エネ

標準：ウィークリータイマー

仕様変更可能：電源変更可 / 自動入替（ETRのみ） / ヒーター変更可 / 遠方発停 / 一括警報 / コード長変更可

★1: アイコンの意味はP.5・6
★2: 注意事項はページ下部をご参照ください。

ETC

ETR

開放式の置台型電気湯沸器

飲用に対応した置台型電気湯沸器。オフィスの給湯室や厨房でのご利用はもちろん、開放式ならではの高温沸し上げ※により湯量をたっぷり取れるため、幅広い用途に利用することができます。電気ポットと違い自動で給水を行うため、作業の手間も省けます。ラインナップも豊富にご用意。

※沸かし上げフローの詳細→P.22

おすすめ使用場所

オフィスや厨房での飲用はもちろん、湯量をたっぷり取れるため、幅広い用途にお使いいただけます。

給湯室

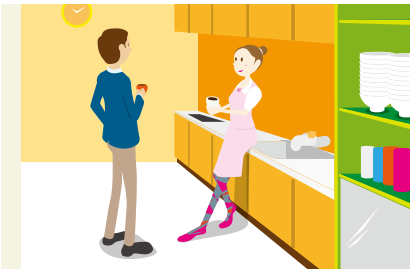

厨房

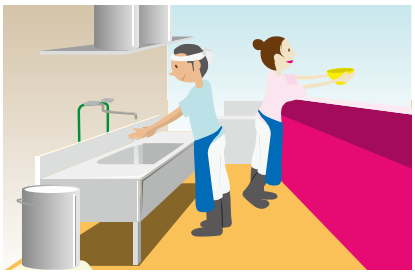

給湯コントローラーを搭載

詳細→P.13

タイマーや温度の管理、節電・省エネ設定などを行うことができます。全機種に標準搭載。

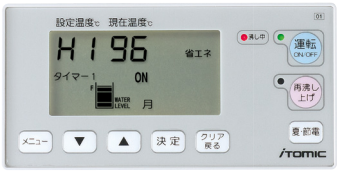

〈機能一例〉

- 1日に2つの設定を登録することが可能なウィークリータイマー。
- タイマー設定に関係なく強制的に沸かし上げ可能な再沸かし上げ機能。
- 必要に応じて約98℃の高温沸かし上げを可能とするHiモード
- 沸かし上げ温度の設定可能範囲は60～95℃+Hi（約98℃）です。

蛇口について

ETRシリーズは蛇口の取付位置を変更できます（ご注文時限定）。
また、ETC/ETRシリーズとも仕様変更にて蛇口を追加することができます。
蛇口の種類の変更も可能です。→P.22

※詳細はお問い合わせください。

ご注意

ETC/ETRは設定温度60～98℃のお湯が蛇口から直接出湯されます。洗い物には利用できません。やけどにご注意ください。

ETC/ETRの蛇口の位置

※上段は標準品または無料対応、下段は仕様変更（**仕様変更料金：標準+¥21,000**）

ETCの場合

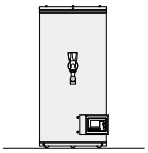

（蛇口1個/標準）

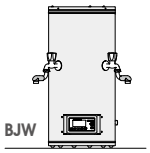

BJW
（蛇口2個/仕様変更）

ETRの場合

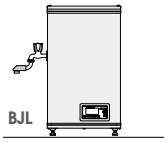

BJL
（蛇口左/標準）

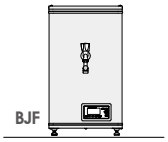

BJF
（蛇口正面・選択可/無料）

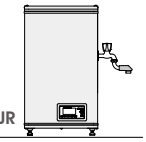

BJR
（蛇口右・選択可/無料）

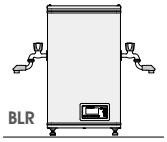

BLR
（蛇口左右/仕様変更）

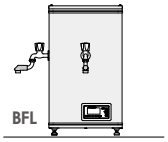

BFL
（蛇口正面・左/仕様変更）

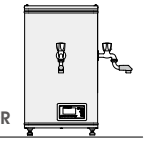

BFR
（蛇口正面・左/仕様変更）

★2 アイコンで表した機能・特長に関する注意事項：■三相200V・異電圧にも仕様変更にて対応しています。■自動入替はETRシリーズにおいては「自動給排水機能」と称します。ETRシリーズのみ仕様変更にて対応しています。■電源コード長は1mが標準です。2m・3m・電源端子受けにも仕様変更にて対応しています。プラグ形状は電源仕様によって異なります。詳細はP.124 ■ヒーター容量変更表はP.124

型番の見方

型番は以下の内容を表しています。

ETC 12 BJS 1 07 C 0

- 当社識別コード
- ヒーター容量
- 電源電圧
- 仕様･機能
- 貯湯量
- シリーズ

記　号	意　味		
ETC ETR	製品シリーズ名を表します。		
12	貯湯量を表します。12であれば12Lです。		
BJS　(ETCのみ) BJL BJF　(ETRのみ) BJR	B=給湯コントローラー付	J=蛇口付	S=蛇口1つ L=蛇口左向き F=蛇口正面 R=蛇口右向き
1	電源電圧を表します。1の場合は単相100V、2の場合は単相200Vです。		
07	ヒーター容量(定格消費電力)を表します。07の場合は0.75kW、40の場合は4.0kWです。		

※製品はページ下部の価格一覧に記載された型番からお選びください。価格一覧には標準仕様の製品型番を全て掲載しています。(仕様変更を行うと、標準仕様とは異なる型番になる場合があります)

選定のヒント

給湯量はP.125の給湯計算に基づいた目安です。

シリーズ		ETC/ETR		ETR	ETC	ETR	ETC	ETR	ETC
貯湯量(L)		12	20	30	45		60	65	90
おすすめ施設		医療施設、福祉施設、店舗			店舗、ホテル、公共・複合施設、山小屋				
沸き上がり時間(分)※1	100V	89	74	112	167		223	242	335
	200V	89	74	84	126	84	112	91	126

※1:給水温15℃・沸き上がり温度95℃・各貯湯量、電源仕様毎の標準ヒーター容量(定格消費電力)で算出

ETC/ETR シリーズ価格一覧

表示価格は税抜きです。標準仕様の型番を掲載しています。仕様変更をすると型番も変更になる場合があります。詳細はお問い合わせください。

シリーズ	型　番※1	希望小売価格	電 源	定格消費電力(kW)	貯湯量(L)	寸法(mm) W	D	H	蛇口追加	付属品
ETC	ETC12BJS107C0	¥170,000	単相100V	0.75	12	φ320		532	—	●自在水栓×1(本体取付済) ●耐震バンド
	ETC12BJS207C0		単相200V							
	ETC20BJS115C0	¥180,000	単相100V	1.5	20			672	※2	
	ETC20BJS215C0		単相200V							
	ETC45BJS115C0	¥235,000	単相100V	1.5	45	φ450		685		
	ETC45BJS220C0		単相200V	2.0						
	ETC60BJS115C0	¥253,000	単相100V	1.5	60			805		
	ETC60BJS230C0		単相200V	3.0						
	ETC90BJS115C0	¥365,000	単相100V	1.5	90			1,045		
	ETC90BJS240C0		単相200V	4.0						
ETR	ETR12BJ□107C0	¥175,000	単相100V	0.75	12	360	250	515	—	●自在水栓×1 ●排水フレキ管¾B(400㎜) ●固定金具
	ETR12BJ□207C0		単相200V							
	ETR20BJ□115C0	¥188,000	単相100V	1.5	20			634	※2	
	ETR20BJ□215C0		単相200V							
	ETR30BJ□115C0	¥211,000	単相100V	1.5	30			782		
	ETR30BJ□220C0		単相200V	2.0						
	ETR45BJ□115C0	¥249,000	単相100V	1.5	45	450	320	729		
	ETR45BJ□230C0		単相200V	3.0						
	ETR65BJ□115C0	¥301,000	単相100V	1.5	65			902		
	ETR65BJ□240C0		単相200V	4.0						

※1:□は蛇口の向きを表す記号が入ります。F:正面、L:左向き、R:右向き。ご発注時にご選択ください。　※2:蛇口の数を追加して2個にする仕様変更です。(仕様変更料金:**本体価格+¥21,000**)

関連商品のご紹介

表示価格は税抜きです。

	配管部材
外観	
品名	一軸型減圧弁いちじく iJG-1
説明	使用水圧0.3MPaを超える場合にお選びください。
希望小売価格	¥5,000
詳細ページ	P.66

ご発注の前にご確認ください

①事前にお渡しする資料にて、必ず寸法･電気容量･注意事項等をご確認ください。②ETRでは蛇口の向きの変更は無料となっています。蛇口の個数の変更はETC/ETRとも仕様変更での対応になります。ご発注時にお申し付けください。③地震などによる機器の転倒を防止するため、ETCは本体を壁面に固定する「耐震バンド」、ETRは「固定金具」を付属しています。固定用のボルトは別途お客様にてご用意ください。

ワクワク WKT-14

飲用可能 給湯室 厨房 置

ワンプッシュ簡単操作･簡単施工の飲用専用電気湯沸器

貯湯量 WKT-14 14L

特長：開放 / 最高沸上99℃ / 簡単施工 / ステップボイル

仕様変更可能：電源変更可 / コード長変更可

3年保証

▶P.78 詳細仕様･図面

★1: アイコンの意味はP.5･6
★2: 注意事項はページ下部をご参照ください。

WKT-14

飲用専用の電気湯沸器

飲用に対応した90℃以上の高温出湯。ワンプッシュの簡単給湯で、コーヒー・お茶やカップ麺などにお湯をご利用できます。オフィス・コンビニエンスストア・学食・飲食店などにおすすめです。電気ポットと違い自動で給水を行うため、作業の手間も省けます。

適した用途

コンビニや学食、給湯室、リフレッシュルームなどでのお茶やカップ麺への給湯

お茶やカップ麺など　好みの量を連続給湯

各部の説明

意匠登録済

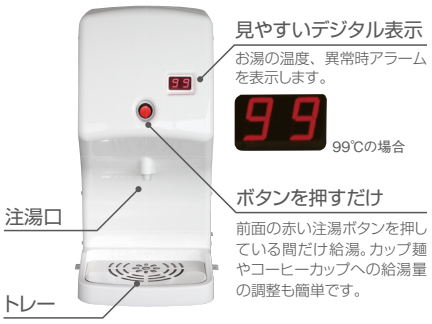

高い給湯能力

360mℓのカップ麺への給湯を同じ貯湯量のポットと比較した場合、ポットでは約39杯でお湯切れとなりますが、「ワクワク」は湯温を維持しながら沸かし上げと給水を行うため、50杯の給湯が可能です。

※一般的なカップ麺に必要な湯量は約300～400ml：当社調べ
※詳細はP.78

電気ポットよりも省エネ・手間いらず

『ワクワク』のヒーター容量は1.5kW。沸かし上げにかかる電力は900Wが主流の電気ポットを複数台設置するより省エネです。また、電気ポットと違い自動で給水を行うため、手間も省けます。

『ワクワク』とほぼ同じ貯湯量となる「4L×3台、2L×1台」のポットを使用した場合のイメージ。
※使用電気容量：当社調べ

ステップボイル機能を標準搭載

ステップボイル方式（ステップ式温度・水位同時制御方式）は、湯温が90℃以下にならないように給水と沸かし上げを同時に行う機能です。90℃を保ちながら徐々に沸かし上げて湯量を増やすため、常に高温のお湯を提供できます。

※詳細はP.14

WKT-14 価格一覧

型番	希望小売価格	給水方式	標準電源	定格消費電力(kW)	貯湯量(L)	寸法(mm) W	D	H	付属品
WKT-14	オープン	電磁弁（ステップボイル）	単相 100/200V	1.5	14	280	500※	583	●トレー ●耐震金具(前後)1セット(φ5×16タッピンネジ4本)

※トレー含む

関連商品のご紹介

表示価格は税抜きです。

	配管部材	
外観	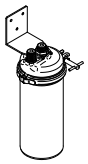	
品名	浄水器	一軸型減圧弁いちじく iJG-1
説明	カルキや不純物を除去する浄水器。	使用水圧0.5MPaを超える場合にお選びください。
希望小売価格	¥69,000	¥5,000
詳細ページ	―	P.66

ご発注の前にご確認ください

①事前にお渡しする資料にて、必ず寸法･電気容量･注意事項等をご確認ください。②標高800mを超える場合沸点が下がるため、ご使用はできません。③本体の排水口を利用して排水処理をしてください。排水処理は配管途中にバルブなどを設置せず、下り勾配にて間接排水してください。④使用水圧0.1～0.5MPaの範囲内でご使用ください。0.5MPaを超える場合には、関連商品の「一軸型減圧弁(iJG-1)」を同時にご発注ください。

★2 アイコンで表した機能･特長に関する注意事項：■電源は単相100V･単相200Vからお選びください。■電源コード長は1mが標準です。コード長の変更は仕様変更にて対応しています。

ワクワク 定量出湯タイプ WKT-14S

飲用可能 給湯室 厨房 置

ワクワク定量出湯タイプ。業務オペレーションを省力化します

貯湯量 WKT-14S 14L

特長

開放 最高沸上99℃ 簡単施工 ステップボイル

3年保証

▶P.79 詳細仕様・図面

★1: アイコンの意味はP.5・6
★2: 注意事項はページ下部をご参照ください。

WKT-14S

定量出湯可能なワンプッシュ湯沸器

「定量出湯機能」を備えたワンプッシュ湯沸器。ティーポットやドリンクバーなど、よく利用されるお湯の量に合わせて出湯量を設定することが可能です。出湯したいお湯の量は、前面の2つのボタン操作だけで設定することができます。定量出湯機能はOFFにすることができ、ワクワクWKT-14と同様に、ボタンを押している間は出湯を続ける連続出湯も可能です。
電気ポットと違い自動で給水を行うため、作業の手間も省けます。

適した用途

ティーポットなどへワンプッシュで一定量の出湯が可能なため、厨房でのオペレーションを省力化します。

ドリンクバーのお湯　定量給湯と連続給湯

出湯量の設定について

ボタンを押すのは一度だけで一定量を出湯

複雑な操作は必要なく、ワンプッシュで一定量を出湯します。

2つのボタンそれぞれに出湯量を設定可能

左のボタンに150cc、右のボタンに350ccなど、ボタンごとに設定可能です。

設定可能な出湯量	100～3445cc

定量出湯機能のON / OFF可能（連続出湯可能）

定量でお湯を出す必要がない場合は定量出湯機能をOFFにすることで、連続出湯が可能になります。ボタンごとに設定が可能です。

【表示部・操作部】

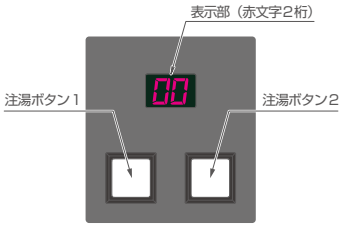

●表示部
運転モード時：現在湯温や湯量の状態、エラーコードを表示します。
設定モード時：出湯量のパラメータを表示します。

●注湯ボタン
運転モード時：設定された出湯量、または押している間だけ押下により出湯します。
設定モード時：出湯量のパラメータを設定します。

出湯例（断続出湯可能量）　水温15℃にて実測。湯切れになるまで断続出湯

設定出湯量(cc)	断続出湯可能杯数	断続出湯可能量(L)	待機時間(秒)※
180	★	★	45
350	62	21.7	
500	35	17.5	

※1杯出湯してから次の1杯を出湯するまでの間隔
★2時間の実測時間中に湯切れを確認できませんでした。（90℃以上を保ちました）

WKT-14S 価格一覧

型番	希望小売価格	給水方式	標準電源	定格消費電力(kW)	貯湯量(L)	寸法(mm) W	D	H	付属品
WKT-14S	オープン	電磁弁（ステップボイル）	単相100V	1.1	14	280	447※	567	●トレー ●耐震金具（前後）1セット（φ5×16タッピンネジ4本）

※トレー含む

関連商品のご紹介

表示価格は税抜きです。

	配管部材	
外観	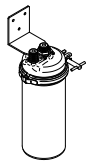	
品名	浄水器	一軸型減圧弁いちじく iJG-1
説明	カルキや不純物を除去する浄水器。	使用水圧0.5MPaを超える場合にお選びください。
希望小売価格	¥69,000	¥5,000
詳細ページ	―	P.66

仕様変更について

当製品はお客様の個別ニーズにお応えするため、製品の仕様変更を承っております。特殊な仕様の製作=オーダーメイドすることも可能です。詳細はお問い合わせください。

ご発注の前にご確認ください

①事前にお渡しする資料にて、必ず寸法・電気容量・注意事項等をご確認ください。②標高800mを超える場合沸点が下がるため、ご使用はできません。③本体の排水口を利用して排水処理をしてください。排水処理は配管途中にバルブなどを設置せず、下り勾配にて間接排水してください。④使用水圧0.1～0.5MPaの範囲内でご使用ください。0.5MPaを超える場合には、関連商品の「一軸型減圧弁（iJG-1）」を同時にご発注ください。

ESNシリーズ

給湯室 洗面所 厨房 個室 床

組込形

手洗いにも、洗い物にも。ラインナップ豊富

3年保証

▶P.80 詳細仕様・図面

貯湯量 ESN 6L 12L 20L 25L 30L

★1: アイコンの意味はP.5・6　★2: 注意事項はページ下部をご参照ください。

特長：密閉 / 温度変更可 / 適温出湯（Xタイプ） / 最高沸上75℃ / 水栓選択可 / 省エネ（Bタイプ） / 湯かげんダイヤル（Xタイプ）

標準：ウィークリータイマー（Bタイプのみ） / 左側配管

仕様変更可能：電源変更可 / 自動入替 / ヒーター変更可 / 両側配管 / 遠方発停 / 一括警報 / コード長変更可

ESN（ARXタイプ）

ESN（BRXタイプ）

手洗い・洗い物に適した床置型電気温水器のスタンダード

手洗い・洗い物に適した床置タイプの小型電気温水器。タイマーを装備しないAタイプ、給湯コントローラーを装備したBタイプ、手洗いに適した37℃の適温出湯タイプなど、貯湯量や操作パネルの違いで40機種を揃えており、ラインナップ豊富です。

おすすめ使用場所

貯湯量・タイプが豊富で、幅広い用途に用いることが可能です。

洗面所

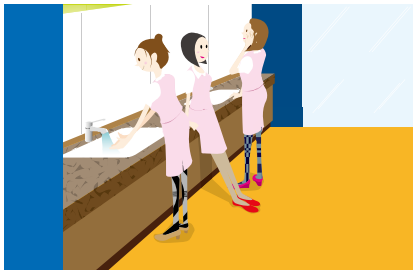

厨房

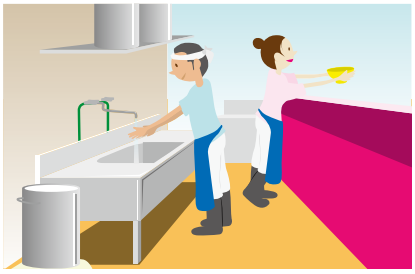

利便性・メンテナンス性を考慮

①湯かげんダイヤルを装備（Xタイプのみ）

回すだけのかんたん操作で出湯温度を簡単に調整可能。
約37℃を基準とし、±約3℃の範囲での調整となります。※

②ストレーナーを本体外部に配置

本体外側にストレーナーを配置しているため、点検・確認や清掃などのメンテナンスが容易です。

③自動復帰タイプの逃し弁テストレバー

戻し忘れた場合でも自動で元の位置に復帰する逃し弁テストレバーを装備。

④使用水圧0.75MPaまで対応

使用水圧が最高0.75MPaまで対応可能可能。水道水圧の高い現場でも、減圧弁を別途ご用意する必要がありません。

※給水温度15℃、沸き上げ温度約75℃、3L/min出湯時

湯かげんダイヤル

回すだけのかんたん操作。
右に回すと出湯温度が上がり、左に回すと下がります。
季節などに合わせ、お好みの出湯温度に調整可能です。　詳細→P.13

調整可能な出湯温度(℃)
約37±3

ストレーナー

メンテナンスが容易な外部ストレーナー。作業の手間を大きく省略することができます。回すことで取り外し可能です。※

※管理技術者の方のみ

適温出湯タイプをラインナップ

型番の見方▶P.30

型番にXが入るタイプは湯かげんダイヤルを搭載し、約37℃±約3℃で給湯温度の調整が可能な適温出湯タイプです。
熱いお湯が出ないためやけどのおそれがなく、手洗い専用として学校や病院などに最適です。

※設定した沸かし上げ温度が75℃、給水温度は15℃の場合。沸かし上げ温度と給水温度によって給湯温度は変化する場合があります。

★2 アイコンで表した機能・特長に関する注意事項:■Xタイプは適温出湯（約37℃）タイプです。湯かげんダイヤルにより約±3℃で調整可能です。■タイマー機能が備わっているのはBタイプです。■Bタイプは省エネ機能が使用可能です。■三相200V・異電圧にも対応しています。詳しくはお問い合わせください。■自動入替はESNシリーズにおいては「自動湯水入替機能」と言います。給湯コントローラーが搭載されたタイプで仕様変更に対応しています。貯湯量6Lの機種および両側配管仕様（Wタイプ）には対応できません。■ヒーター容量変更表はP.124 ■左側配管に対応。各種配管接続口、排水口、逃し弁テストレバー、電源コードを正面向かって左に選択可能です。■両側配管とは給湯口と出水口を左右両側面に設置する仕様変更です。1台の温水器から2つの混合栓に接続が可能です。貯湯量12L以上の機種で対応可能です。■自動水栓をご利用になる場合は自動水栓接続部材（→P.66）をご利用いただけます。■ESNシリーズのコード長は、1m（標準）の他に2m・3m・電源端子受けから仕様変更を選択できます。

操作部のタイプ

Aタイプ

型番にAが入るタイプです。タイマーを装備せず、湯温のコントロールはダイヤルスイッチで行います。

Aタイプのダイヤルスイッチ

ダイヤルを回してON/OFFと温度設定を行います。

Bタイプ

型番にBが入るタイプです。タイマーや湯温の管理、省エネ設定などが行える給湯コントローラーを装備しています。

夏OFFモードを設定した際に表示されます

Bタイプの給湯コントローラー

〈機能一例〉

- 1日に2つの設定を登録することが可能なウィークリータイマー。
- タイマー設定に関係なく強制的に沸かし上げ可能な再沸かし上げ機能。

自動湯水入替機能に対応

自動湯水入替機能とは、曜日や時間など設定したタイミングで自動で湯水を入れ替える機能です。タンク内でお湯が貯めっぱなしになることがありません。

仕様変更料金:**Bタイプ価格+¥60,000**

※自動湯水入替機能は給湯コントローラーが搭載されたタイプでの仕様変更です。
※貯湯量6Lの機種と両側配管仕様(Wタイプ)では対応できません。
※型番が変更になり、貯湯量の後に付く記号がBからCになります(Cタイプ)。

配管取出口の向きを選択可能

ご注文時に配管取出口の向きを右側配管もしくは左側配管に変更することが可能です(無料対応)。どちらの向きも壁面にぴったりと寄せて設置できるため、物件に合わせた対応が可能です。

※型番にL/R/Wいずれかが記載されます。
※型番の見方は下をご覧ください。
※ご注文時に必ず配管取出口の向きをご指定ください。
　ご指定がない場合には標準(右側配管)となります。

各部名称と配管向き(Aタイプの例)

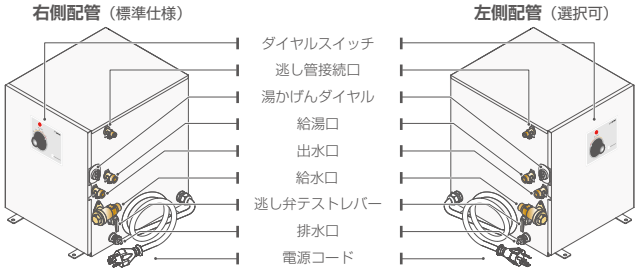

左側配管は仕様変更料金なしで選択可能です

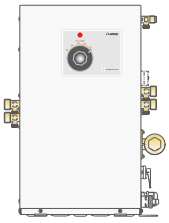

両側配管(仕様変更)

仕様変更料金:
本体価格+¥10,000

※12L以上の機種のみ対応
※自動湯水入替機能付には対応不可
※給水は右側からのみの対応

型番の見方

型番は以下の内容を表しています。

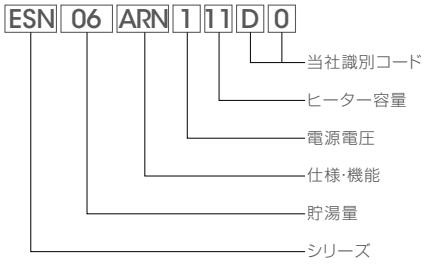

記号	意味		
ESN	製品シリーズ名を表します。		
06	貯湯量を表します。06であれば6Lです。		
ARN ALN AWN ARX ALX AWX	A=温調ダイヤル付の製品です。	製品の正面から見た配管接続口の位置を表します。 R =右側配管です。 L =左側配管です。 W =両側配管です。	N=ミキシング機能が付いていない製品です。 X=ミキシング機能が付いている製品です。
BRN BLN BWN BRX BLX BWX	B=給湯コントローラー付の製品です。		
1	電源電圧を表します。1の場合は単相100V、2の場合は単相200Vです。		
11	ヒーター容量(定格消費電力)を表します。11の場合は1.1kW、20の場合は2.0kWです。		

※製品はP.31の価格一覧に記載された型番からお選びください。価格一覧には標準仕様の製品型番を全て掲載しています。(仕様変更を行うと、標準仕様とは異なる型番になる場合があります)

選定のヒント

給湯量はP.125の給湯計算に基づいた目安です。

シリーズ		ESN				
貯湯量(L)		6	12	20	25	30
おすすめ施設		小規模オフィス、店舗、福祉施設(利用頻度が少ない場所)	交通機関・デパート・ホテル(不特定多数が使用する場所) オフィス・学校・ホール(一時的に使用者が集中する場所)			
給湯量	洗い物用(L)※1	12	24	40	51	61
	手洗い用(人)※2	25	50	80	100	120
沸き上がり時間(分)※3	100V	23	46	77	96	115
	200V	23	34	42	53	63

※1:約37℃の混合湯を使用した場合の連続使用可能量(沸き上がり温度75℃)　※2:手洗い用として1人当たり約37℃の混合湯を500cc使用した場合の連続使用人数(沸き上がり温度75℃)　※3:給水温15℃・沸き上がり温度75℃・各貯湯量、電源仕様ごとの標準ヒーター容量(定格消費電力)で算出

ESN シリーズ価格一覧

表示価格は税抜きです。標準仕様の型番を掲載しています。仕様変更をすると型番も変更になる場合があります。詳細はお問い合わせください。

型　番	希望小売価格	出湯タイプ	操作部	タイマー	電源	定格消費電力(kW)	貯湯量(L)	寸法(mm) W	寸法(mm) D	寸法(mm) H	付属品
ESN06A(R/L)N111D0	¥87,000	通常タイプ(約30～75℃)	A	—	単相100V	1.1	6	175	290	394	
ESN06A(R/L)N211D0					単相200V						
ESN06B(R/L)N111D0	¥117,000		B	○	単相100V						
ESN06B(R/L)N211D0					単相200V						
ESN06A(R/L)X111D0	¥118,000	適温出湯タイプ(約37℃)	A	—	単相100V	1.1					
ESN06A(R/L)X211D0					単相200V						
ESN06B(R/L)X111D0	¥149,000		B	○	単相100V						
ESN06B(R/L)X211D0					単相200V						
ESN12A(R/L)N111D0	¥98,000	通常タイプ(約30～75℃)	A	—	単相100V	1.1	12	240	320	419	
ESN12A(R/L)N215D0					単相200V	1.5					
ESN12B(R/L)N111D0	¥128,000		B	○	単相100V	1.1					
ESN12B(R/L)N215D0					単相200V	1.5					
ESN12A(R/L)X111D0	¥129,000	適温出湯タイプ(約37℃)	A	—	単相100V	1.1					
ESN12A(R/L)X215D0					単相200V	1.5					
ESN12B(R/L)X111D0	¥160,000		B	○	単相100V	1.1					
ESN12B(R/L)X215D0					単相200V	1.5					
ESN20A(R/L)N111D0	¥135,000	通常タイプ(約30～75℃)	A	—	単相100V	1.1	20	308	375	411	●本体固定金具
ESN20A(R/L)N220D0					単相200V	2.0					
ESN20B(R/L)N111D0	¥165,000		B	○	単相100V	1.1					
ESN20B(R/L)N220D0					単相200V	2.0					
ESN20A(R/L)X111D0	¥166,000	適温出湯タイプ(約37℃)	A	—	単相100V	1.1					
ESN20A(R/L)X220D0					単相200V	2.0					
ESN20B(R/L)X111D0	¥187,000		B	○	単相100V	1.1					
ESN20B(R/L)X220D0					単相200V	2.0					
ESN25A(R/L)N111D0	¥138,000	通常タイプ(約30～75℃)	A	—	単相100V	1.1	25	370	424	400	
ESN25A(R/L)N220D0					単相200V	2.0					
ESN25B(R/L)N111D0	¥168,000		B	○	単相100V	1.1					
ESN25B(R/L)N220D0					単相200V	2.0					
ESN25A(R/L)X111D0	¥169,000	適温出湯タイプ(約37℃)	A	—	単相100V	1.1					
ESN25A(R/L)X220D0					単相200V	2.0					
ESN25B(R/L)X111D0	¥200,000		B	○	単相100V	1.1					
ESN25B(R/L)X220D0					単相200V	2.0					
ESN30A(R/L)N111D0	¥154,000	通常タイプ(約30～75℃)	A	—	単相100V	1.1	30	370	430	438	
ESN30A(R/L)N220D0					単相200V	2.0					
ESN30B(R/L)N111D0	¥184,000		B	○	単相100V	1.1					
ESN30B(R/L)N220D0					単相200V	2.0					
ESN30A(R/L)X111D0	¥185,000	適温出湯タイプ(約37℃)	A	—	単相100V	1.1					
ESN30A(R/L)X220D0					単相200V	2.0					
ESN30B(R/L)X111D0	¥216,000		B	○	単相100V	1.1					
ESN30B(R/L)X220D0					単相200V	2.0					

関連商品のご紹介

表示価格は税抜きです。

	配管部材				
外観	開放式	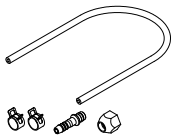	密閉式	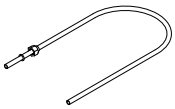	
品名	BCH-Kシリーズ	逃しホースセット	BCH-Mシリーズ	逃し銅管セット	配管接続口キャップ
説明	膨張水を簡単に処理します。**膨張水用排水口を設置できない場合は必須商品となります。**	給湯器とBCH-Kシリーズを接続するホース。**BCH-Kをご使用になる際は必須商品となります。**	膨張水を簡単に処理します。**膨張水用排水口を設置できない場合は必須商品となります。**	給湯器とBCH-Mシリーズを接続する銅管。**BCH-Mをご使用になる場合および膨張水用排水口を設置する場合は必須商品となります。**	**温水器本体に使わない配管接続口がある場合は必須商品となります。**
希望小売価格	¥15,000 ※詳細ページをご参照ください。	¥2,000	¥22,000～¥27,000 ※詳細ページをご参照ください。	¥2,000	¥2,000
詳細ページ	P.65	P.65	P.65	P.65	—

	据え付け部材
外観	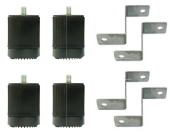
品名	底脚セット
説明	温水器を床から56mm離します。固定金具付。
希望小売価格	¥10,000
詳細ページ	P.66

ご発注の前にご確認ください

①事前にお渡しする資料にて、必ず寸法･電気容量･注意事項等をご確認ください。②必ずメンテナンススペースを確保してください。確保できないと思わぬ事故につながったり、修理や点検が行えない可能性があります。(P.81施工時の注意事項をご参照ください)③温水器の能力は十分であるかをご確認ください。湯切れを起こすと再度沸かし上げるまでに時間がかかります。④配管向き(R/L)をご発注時にご確認ください。両側配管(W)にも仕様変更にて対応可能です。(両側配管は12L以上の機種のみ)⑤使わない配管接続口はふさぐ必要があります。関連商品の「配管接続口キャップ」を同時にご発注ください。⑥膨張水用排水口を設置できない場合、流し台排水管に取り付けるだけで、膨張水や湯水入替排水が処理できる関連商品の「ブローキャッチャー(BCH)」を同時にご発注ください。

ES-N3シリーズ

給湯室 洗面所 厨房 個室 床

組込形

手洗い、洗い物に最適。シンプルで価格を抑えた電気温水器のスタンダード

貯湯量 ES-N3 5.4L 10L 20L 30L 40L

3年保証

▶P.82 詳細仕様・図面

特長：密閉 / 温度変更可 / 適温出湯（Xタイプ） / 最高沸上75℃ / 水栓選択可 / 省エネ（Bタイプ）

標準：ウィークリータイマー（Bタイプのみ）

仕様変更可能：電源変更可 / ヒーター変更可 / 遠方発停 / 一括警報 / コード長変更可

★1: アイコンの意味はP.5･6
★2: 注意事項はページ下部をご参照ください。

ES-N3（Bタイプ）

露出配管でメンテナンスが容易

ES-N3シリーズは露出配管のためメンテナンスが容易です。

豊富なラインナップ

リーズナブルなダイヤルスイッチ式モデル、給湯コントローラーを装備したBタイプ、40℃適温出湯のXタイプと、ラインナップを豊富に揃えています。仕様変更にも柔軟に対応します。

小型電気温水器の代名詞

40年以上前から機能は進化しつつも変わらない丸型デザインは、電気温水器の代名詞となるほど実績が豊富です。

ES-N3 シリーズ価格一覧

表示価格は税抜きです。

型番	希望小売価格	出湯タイプ	タイマー	標準電源 単相100V 定格消費電力(kW)	標準電源 単相200V 定格消費電力(kW)	貯湯量(L)	寸法(mm) W	寸法(mm) D	寸法(mm) H	付属品
ES-VN3	¥80,000	通常タイプ(30～75℃)	—	1.1	1.1	5.4	537	212	350	φ8逃し銅管 700mm（本体取付済）
ES-VN3B	¥110,000		○				510			
ES-VN3X	¥116,000	適温出湯タイプ(40℃)	—				559			
ES-VN3BX	¥151,000		○				532			
ES-10N3	¥93,000	通常タイプ(30～75℃)	—	1.1	1.1	10	507※1	265	393	
ES-10N3B	¥123,000		○				480※1			
ES-10N3X	¥129,000	適温出湯タイプ(40℃)	—				529※1			
ES-10N3BX	¥164,000		○				502※1			
ES-20N3	¥128,000	通常タイプ(30～75℃)	—	1.5	1.5	20	585	328	472	
ES-20N3B	¥158,000		○				558			
ES-20N3X	¥164,000	適温出湯タイプ(40℃)	—				607			
ES-20N3BX	¥199,000		○				580			
ES-30N3	¥159,000	通常タイプ(30～75℃)	—	1.5	2.0	30	745	328	472	
ES-30N3B	¥189,000		○				718			
ES-30N3X	¥195,000	適温出湯タイプ(40℃)	—				767			
ES-30N3BX	¥230,000		○				740			
ES-40N3	¥180,000	通常タイプ(30～75℃)	—	1.5	3.1	40	685	400	549	
ES-40N3B	¥210,000		○				658			
ES-40N3X	¥216,000	適温出湯タイプ(40℃)	—				707			
ES-40N3BX	¥251,000		○				680			

※1：ES-10N3を仕様変更で三相200Vおよび単相200V3.1kWに変更した場合は、W寸法が50mm長くなります。

関連商品のご紹介

表示価格は税抜きです。

	配管部材		
外観	開放式	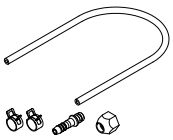	密閉式
品名	BCH-Kシリーズ	逃しホースセット	BCH-Mシリーズ
説明	膨張水を簡単に処理します。**膨張水用排水口を設置できない場合は必須商品となります。**	給湯器とBCH-Kシリーズを接続するホース。**BCH-Kをご使用になる際は必須商品となります。**	膨張水を簡単に処理します。**膨張水用排水口を設置できない場合は必須商品となります。**
希望小売価格	¥15,000 ※詳細ページをご参照ください。	¥2,000	¥22,000～¥27,000 ※詳細ページをご参照ください。
詳細ページ	P.65	P.65	P.65

ご発注の前にご確認ください

①事前にお渡しする資料にて、必ず寸法･電気容量･注意事項等をご確認ください。②必ずメンテナンススペースを確保してください。確保できないと思わぬ事故につながったり、修理や点検が行えない可能性があります。（P.82施工時の注意事項をご参照ください）③温水器の能力は十分であるかをご確認ください。湯切れを起こすと再度沸かし上げるまでに時間がかかります。④膨張水排水口を設置できない場合、流し台排水管に取り付けるだけで、膨張水や湯水入替排水が処理できる関連商品の「ブローキャッチャー（BCH）」を同時にご発注ください。

★2　アイコンで表した機能・特長に関する注意事項：■Xタイプは適温出湯（40℃）専用タイプです。出湯温度の変更はできません。■Bタイプは給湯コントローラーの省エネ機能が使用可能です。■タイマーが備わっているのはBタイプです。■自動水栓をご利用になる場合は自動水栓接続部材（→P.66）をご利用いただけます。■三相200V・異電圧にも対応しています。詳しくはお問い合わせください。■ヒーター容量変更表はP.124 ■電源コードは標準で1.5mが付属しています。コード長の変更は仕様変更にて対応しています。

ESWM3A/M3T

洗面所 個室 壁 組込形 グリーン購入法 自動水栓のみ

専用自動水栓付の元止め式。簡単接続で配管周りはシンプルに

貯湯量 ESWM3A/M3T 3L

3年保証

▶P.83 詳細仕様・図面

特長：密閉 適温出湯 専用水栓 回転配管 車いす 湯かげんダイヤル

標準：ウィークリータイマー（ESWM3Tのみ）

仕様変更可能：電源変更可 コード長変更可 遠方発停 一括警報

★1: アイコンの意味はP.5・6
★2: 注意事項はページ下部をご参照ください。

元止め ESWM3シリーズ

ESWM3T　ESWM3A

4タイプの専用自動水栓付 3L元止め壁掛小型電気温水器

手洗い用の壁掛小型電気温水器。配管本数が少なく小型のため、狭小スペースでも無理なく設置可能です。オフィスビル、福祉施設や病院などの個室、公共施設の共有部の洗面スペースなどに。
用途によってお選びいただけるように、4種類の自動水栓を用意しています。

お湯×自動水栓で万全の衛生管理を

自動水栓は水栓に直接手を触れることなく、手を近付けるだけでセンサー方式により湯水が出る仕組みです。節水効果が高く経済的、かつ非接触のため衛生管理の面でも効果的です。

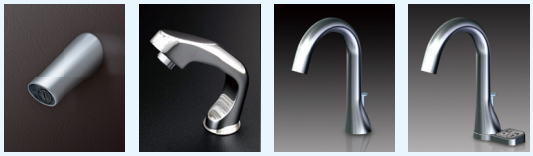

壁付（SKタイプ）　スタンダード（SSタイプ）　グースネック（SGタイプ）　ボタン付グースネック（FGタイプ）

壁付タイプの水栓を新発売

2021年4月より、これまでの3種類の水栓に加え、壁付タイプの水栓を新たにラインナップ。設置場所や洗面台のデザインに合わせてご選択頂けるようになりました。
設備のリニューアル時に作業の手間とコストを抑えることが可能です。

NEW
2021年4月発売

設置イメージ

ボタン付グースネック水栓

ボタン付きグースネック水栓は、水だけを出したいというニーズに応え、「湯水ボタン」によって湯水の切り替えが可能です。
また、手をかざした時だけ自動で吐水する通常の吐水機能に加え、連続吐水を可能にした「手動ボタン」も装備。

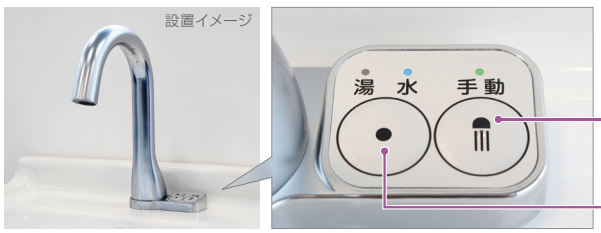

2種類のボタンでより便利に

手動ボタン
押すたびに自動吐水と連続吐水が切り替わります。
連続吐水時にはランプが点灯します。
1分で自動停止します。

湯水ボタン
押すたびに湯水が切り替わります。
湯と水のどちらかにランプが点灯します。

シンプル配管・簡単接続

元止め式の採用と、自動水栓の制御機能部を本体に内蔵したことにより、少ない配管本数で洗面台の下の配管をシンプルにまとめることが可能です。

車いすのご利用が想定される場所では、洗面台の下に少しでも広いスペースが求められますが、ESWM3はこうしたご要望にお応えすることができる小型の壁掛電気温水器です。

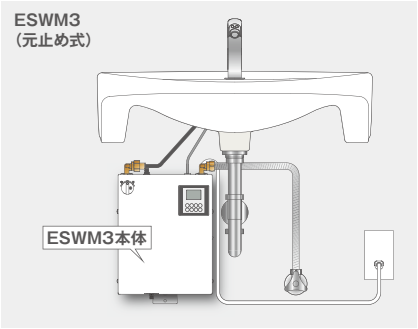

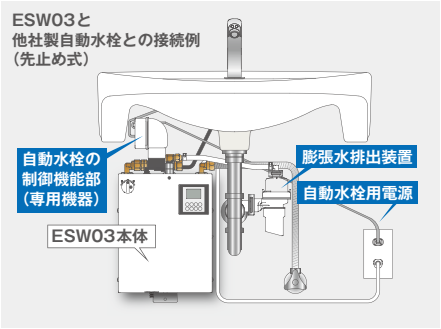

★2　アイコンで表した機能・特長に関する注意事項：■ESWM3A/M3Tは適温出湯タイプです。湯かげんダイヤルにより、約37±3℃に変更が可能です。■タイマー機能が備わっているのはESWM3Tです。■電源は単相100V・単相200Vからお選びください。■電源コード長は0.8mが標準です。仕様変更にて2mもしくは3mに変更可能です。

おすすめ使用場所

あらゆる場所の洗面所はもちろん、足元が広く使えるため、車いすをお使いになることの多い病院や福祉施設の個室などにおすすめです。

洗面所

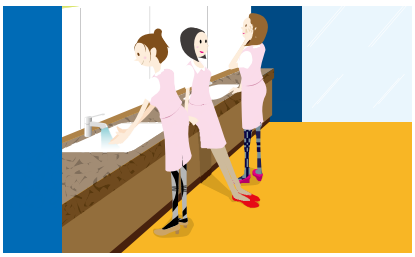

個室

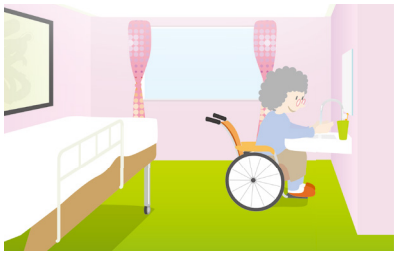

手洗いに適した適温出湯

ESWM3A/M3Tは手洗い用に湯かげんダイヤルを搭載し、約37℃±約3℃※で給湯温度の調整が可能です。熱いお湯が出ないためやけどのおそれがなく、手洗い専用として学校や病院などに最適です。

※沸かし上げ温度75℃、給水温度15℃の場合。沸かし上げ温度と給水温度によって給湯温度は変化する場合があります。

湯かげんダイヤル

回すだけのかんたん操作。
右に回すと出湯温度が上がり、左に回すと下がります。
季節などに合わせ、お好みの出湯温度に調整可能です。

詳細→P.13

調整可能な出湯温度(℃)

約37±3

型番について

型番は以下の内容を表しています。

ESW M3 ASS 1 06 C 0

- 当社識別コード
- ヒーター容量
- 電源電圧
- 仕様·機能
- 貯湯量
- シリーズ

記　号	意　味	
ESW	製品シリーズ名を表します。	
M3	貯湯量を表します。M3は3Lです。	
ASS ASK ASG AFG	A=デジタルタイマーなし	自動水栓のタイプを表します。 SS =スタンダードタイプ自動水栓（SSタイプ） SK =壁付タイプ自動水栓（SKタイプ） SG=グースネックタイプ自動水栓（SGタイプ） FG=ボタン付きグースネックタイプ自動水栓（FGタイプ）
TSS TSK TSG TFG	T=デジタルタイマー付き	
1	電源電圧を表します。1の場合は単相100V、2の場合は単相200Vです。	
06	ヒーター容量(定格消費電力)を表します。06は0.6kWです。	

※製品はページ下部の価格一覧に記載された型番からお選びください。価格一覧には標準仕様の製品型番を全て掲載しています。(仕様変更を行うと、標準仕様とは異なる型番になる場合があります)

ESWM3A/M3T 価格一覧

表示価格は税抜きです。標準仕様の型番を掲載しています。仕様変更をすると型番も変更になる場合があります。詳細はお問い合わせください。

型　番	希望小売価格	タイマー	自動水栓タイプ	ポップアップ穴	標準電源	定格消費電力(kW)	湧き上がり時間(分)※1	貯湯量(L)	寸法(mm) W	D	H	付属品
ESWM3ASS106C0	¥145,000	—	スタンダード(SS)	—	単相100V	0.6	18	約3	230	150	292	【SKタイプ】(壁付水栓) ●自動水栓×1 ●取付金具×1 ●ワンタッチチューブコネクタ×1 ●ノンアスベストパッキン×1 ●取付ナット×1 ●固定用パッキン×2 ●樹脂ワッシャー×1 ●インサートリング×1 【SS/SG/FGタイプ】 (スタンダード/グースネック/ボタン付きグースネック水栓) ●自動水栓×1 ●取付金具×1 ●ワンタッチチューブコネクタ×1 ●ノンアスベストパッキン×1 ●取付ナット×1 ●取付座×1 ●インサートリング×1
ESWM3ASS206C0					単相200V							
ESWM3ASK106C0	¥150,000		壁付(FG)	—	単相100V							
ESWM3ASK206C0					単相200V							
ESWM3ASG106C0	¥154,000		グースネック(SG)	○	単相100V							
ESWM3ASG206C0					単相200V							
ESWM3AFG106C0	¥175,000		ボタン付きグースネック(FG)	○	単相100V							
ESWM3AFG206C0					単相200V							
ESWM3TSS106C0	¥175,000	○	スタンダード(SS)	—	単相100V							
ESWM3TSS206C0					単相200V							
ESWM3TSK106C0	¥183,000		壁付(SK)	—	単相100V							
ESWM3TSK206C0					単相200V							
ESWM3TSG106C0	¥184,000		グースネック(SG)	○	単相100V							
ESWM3TSG206C0					単相200V							
ESWM3TFG106C0	¥205,000		ボタン付きグースネック(FG)	○	単相100V							
ESWM3TFG206C0					単相200V							

※1：水温15℃・沸き上がり温度75℃で算出。

ご発注の前にご確認ください

①事前にお渡しする資料にて、必ず寸法·電気容量·注意事項等をご確認ください。②本体を取り付ける際には、壁面が温水器の満水質量に対して十分な強度があることをご確認ください。③必ずメンテナンススペースが取れることをご確認ください。不足している現場では思わぬ事故につながったり、修理や点検を行うたびに温水器を取り外す必要があります。(P.83「施工時の注意事項」をご参照ください)④温水器の能力は十分であるかをご確認ください。湯切れを起こすと再度沸かし上げるまでに時間がかかります。⑤電気温水器と自動水栓はそれぞれ専用品です。他の電気温水器·水栓と組み合わせることはできません。⑥元止め式電気温水器のため、沸し上げ中に膨張水が自動水栓の先から少量滴下します。沸し上げが終わると滴下も止まります。⑦使用雰囲気温度や給水温度が高い場合は設定温度よりも高温の湯が少量出る場合があります。滴下した膨張水も設定温度よりも高温の場合があります。⑧電気温水器の運転スイッチを切っても自動水栓はご利用いただけます。⑨自動水栓を取り付ける洗面器の推奨は「陶器製·ホーロー製·樹脂製」となります。ステンレスシンクや特に鏡面仕上げのシンクについては誤作動を起こす可能性があります。⑩インバータや赤外線を用いた照明器具や他の機器などにより、誤作動する場合があります。⑪シンクが小さい場合や浅い場合などは、自動水栓のセンサーがシンク内面から外れ、距離を正しく認識しないことがあります。この場合、人が水栓の前に立つだけで出湯することがあります。また、反射率が良いシンクでは、センサーから少しでも手がずれると出湯が止まってしまうなどの、使用感に影響を及ぼす場合があります。⑫自動水栓のセンサーは赤外線を透過するガラスやステンレス製およびめっき仕上げのコップ等は感知できません。⑬直射日光や照明灯などが直接センサーに当たらないよう設置してください。

ESW03A/03T

洗面所 個室 壁 組込形

コンパクトで足元スペースが広々。さまざまな場所の洗面･手洗い用に

貯湯量 ESW03A/03T 3L

3年保証

▶P.84 詳細仕様･図面

特長：密閉 / 適温出湯 / 水栓選択可 / 回転配管 / 車いす / 湯かげんダイヤル

標準：ウィークリータイマー（ESW03Tのみ）

仕様変更可能：電源変更可 / コード長変更可 / 遠方発停 / 一括警報

★1: アイコンの意味はP.5･6
★2: 注意事項はページ下部をご参照ください。

先止め ESW03シリーズ

ESW03A　ESW03T

湯かげんダイヤル 詳細→P.13

調整可能な出湯温度(℃)

約37±3

回すだけのかんたん操作。右に回すと出湯温度が上がり、左に回すと下がります。

3L先止め壁掛小型電気温水器

施工性・利便性・安全性に配慮した数々の設計と、安全な約37℃出湯、コンパクトで足元が広く使えることから、車いすをお使いになることの多い福祉施設や病院をはじめ、オフィスビルなどさまざまな場所の手洗・洗面用としてご利用頂けます。
湯かげんダイヤルにより、約37±3℃に出湯温度の調節が可能です。
先止め式のため、水栓は単水栓･混合水栓･自動水栓※が選択可能です。

※自動水栓は専用の接続部材がご利用いただけます(→P.66)

おすすめ使用場所

あらゆる場所の洗面所はもちろん、足元が広く使えるため、車いすをお使いになることの多い病院や福祉施設の個室などにおすすめです。

洗面所

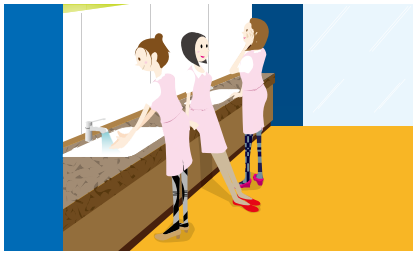

個室

先止め式と元止め式の仕組み

先止め式（ESW03）給湯のしくみ（自動水栓接続時のイメージ）

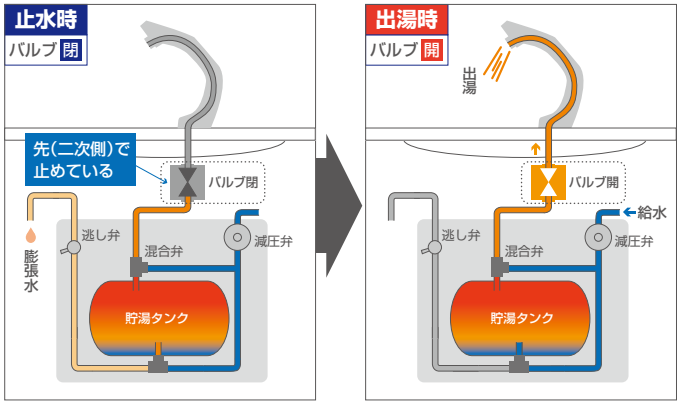

先止め式とは、電気温水器の出湯側（二次側）のバルブの開閉によって給湯する方式です。給水圧力を減圧弁で減圧し、膨張水を逃し弁から排出処理する必要がありますが、水栓からの滴下がありません。また、水栓の選択は自由です。
当社の先止め式電気温水器「ESW03」で自動水栓を利用する場合、電磁弁などの制御機能部を別に用意し、出湯側に取り付ける必要があります。

元止め式（ESWM3）給湯のしくみ（自動水栓接続時のイメージ）

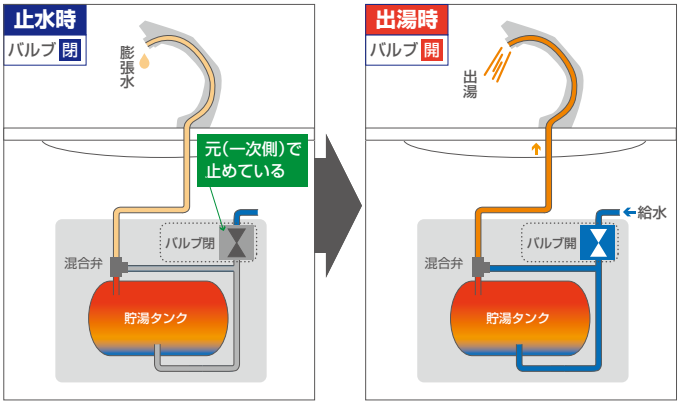

元止め式とは、電気温水器の給水側（一次側）にあるバルブの開閉によって給湯する方式です。タンクに給水が入る手前（一次側）で給水を止めているため、タンクに圧力が掛からず減圧弁は不要です。膨張水処理に逃し弁を使用しないため、膨張水は蛇口の先から少量滴下します。専用水栓への1カ所給湯となり、複数箇所への給湯はできません。
当社の元止め式の新製品「ESWM3」では、専用の自動水栓にしたことで、電磁弁などの制御機能部を内蔵しています。

ESWM3(元止め式)との違い一覧

元止め式のESWM3と先止め式のESW03との違いを一覧にしました。

※ケーシングは共通です。

シリーズ	構造	水栓	配管	出湯温度	膨張水排出処理
ESW03	先止め	選択自由 ※単水栓、混合水栓、自動水栓（接続のための部材が必要）	●給水口 ●出湯口 ●出水口 ●逃し管接続口 （膨張水の排出処理が必要）	約37±3℃ ※湯かげんダイヤルにて変更可 ※混合水栓も利用可	必要 ※当社の膨張水排出装置BCHシリーズを利用するか、排水ホッパーによる処理が必要
ESWM3	元止め	専用水栓 ※3タイプの専用自動水栓のみ	●給水口 ●出湯口	約37±3℃ ※湯かげんダイヤルにて変更可	不要

★2　アイコンで表した機能･特長に関する注意事項:■ESW03A/03Tは適温出湯タイプです。湯かげんダイヤルにより、約37±3℃に変更が可能です。■タイマー機能が備わっているのはESW03Tです。■自動水栓をご利用になる場合は自動水栓接続部材(→P.66)をご利用いただくか、ESWM3シリーズをご利用ください。■電源は単相100V･単相200Vからお選びください。■電源コード長は0.8mが標準です。仕様変更にて2mもしくは3mに変更可能です。

施工性・メンテナンス性を考慮

本体上部に360度回転可能な配管口を集約することで、設置場所に合わせて配管向きを変えることができます。柱や水道管などの障害物があってもスッキリ。

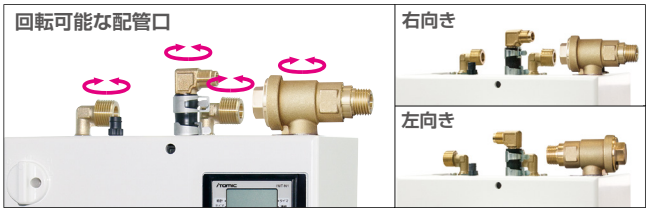

■ 逃し弁テストレバーの形状変更でメンテナンス性が向上

本体上部中央に逃し弁テストレバーの動作確認口を設けました。定期メンテナンス時の動作確認が簡単で、誤操作やいたずらも防ぎやすい構造です。

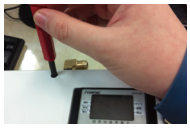

ドライバーなどの棒状のものを押し込むだけで動作確認が可能です。押している間のみ動作します。

型番について

型番は以下の内容を表しています。

ESW 03 ATX 1 06 D 0

- 当社識別コード
- ヒーター容量
- 電源電圧
- 仕様・機能
- 貯湯量
- シリーズ

記　号	意　味		
ESW	製品シリーズ名を表します。		
03	貯湯量を表します。03は3Lです。		
ATX	A=デジタルタイマーが付いていない製品です。	製品の正面から見た配管接続口の位置を表します。 T=上側です。	X=ミキシング機能が付いている製品です。
TTX	T=デジタルタイマーが付いている製品です。		
1	電源電圧を表します。1の場合は単相100V、2の場合は単相200Vです。		
06	ヒーター容量(定格消費電力)を表します。06は0.6kWです。		

※製品はページ下部の価格一覧に記載された型番からお選びください。価格一覧には標準仕様の製品型番を全て掲載しています。(仕様変更を行うと、標準仕様とは異なる型番になる場合があります)

選定のヒント

給湯量はP.125の給湯計算に基づいた目安です。

		ESW03A/03T
貯湯量(L)		約3
おすすめ施設		老健福祉施設、病院、小規模オフィス(利用頻度が少ない場所)
給湯量(手洗い用)	リットル※1	5.3
	人数※2	11
沸き上がり時間(分)※3	100V	18
	200V	

※1:約37℃の混合湯を使用した場合の連続使用可能量(沸き上がり温度75℃)　※2:1人当たり約37℃の混合湯を500cc使用した場合の連続使用人数(沸き上がり温度75℃)　※3:給水温15℃・沸き上がり温度75℃で算出

ESW03A/03T 価格一覧

表示価格は税抜きです。標準仕様の型番を掲載しています。仕様変更をすると型番も変更になる場合があります。詳細はお問い合わせください。

型　番	希望小売価格	タイマー	標準電源	定格消費電力(kW)	湧き上がり時間(分)※	貯湯量(L)	寸法(mm) W	D	H	付属品
ESW03ATX106D0	¥103,000	—	単相100V	0.6	18	約3	230	150	292	●取付金具
ESW03ATX206D0			単相200V							
ESW03TTX106D0	¥133,000	○	単相100V							
ESW03TTX206D0			単相200V							

※：水温15℃・沸き上がり温度75℃で算出。

関連商品のご紹介

表示価格は税抜きです。

	配管部材				
外観	開放式	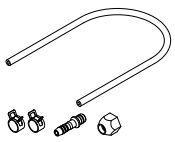	密閉式	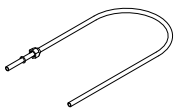	
品名	BCH-Kシリーズ	逃しホースセット	BCH-Mシリーズ	逃し銅管セット	配管接続口キャップ
説明	膨張水を簡単に処理します。**膨張水用排水口を設置できない場合は必須商品となります。**	給湯器とBCH-Kシリーズを接続するホース。**BCH-Kをご使用になる際は必須商品となります。**	膨張水を簡単に処理します。**膨張水用排水口を設置できない場合は必須商品となります。**	給湯器とBCH-Mシリーズを接続する銅管。**BCH-Mをご使用になる場合および膨張水用排水口を設置する場合は必須商品となります。**	**温水器本体に使わない配管接続口がある場合は必須商品となります。**
希望小売価格	¥15,000 ※詳細ページをご参照ください。	¥2,000	¥22,000～¥27,000 ※詳細ページをご参照ください。	¥2,000	¥2,000
詳細ページ	P.65	P.65	P.65	P.65	—

ご発注の前にご確認ください

①事前にお渡しする資料にて、必ず寸法・電気容量・注意事項等をご確認ください。②本体を取り付ける際には、壁面が温水器の満水質量に対して十分な強度があることをご確認ください。③必ずメンテナンススペースを確保してください。確保できないと思わぬ事故につながったり、修理や点検が行えない可能性があります。(P.84施工時の注意事項をご参照ください)④給湯器の能力は十分であるかをご確認ください。湯切れを起こすと再度沸かし上げるまでに時間がかかります。

i HOT14 EWM-14N

給湯室 厨房 壁

仕様変更不可

施工が簡単でちょっとした洗い物に適した壁掛電気温水器

貯湯量 EWM-14N 14L

特長

密閉 | 最高沸上85℃ | 温度変更可 | 専用水栓 | 簡単施工

製品紹介動画

3年保証

▶P.85 詳細仕様・図面

★1: アイコンの意味はP.5・6
★2: 注意事項はページ下部をご参照ください。

電源	プラグ形状
AC100V 15A	

プレハブや模擬店などの簡易施設でも簡単に取り付けができる電源プラグを採用。

便利で使いやすい 簡単施工・簡単操作の「i HOT14」

iHOT14は14Lの貯湯タンクを内蔵したコンパクトな壁掛型電気温水器。家庭用コンセント対応で、給排水設備があればどこでも簡単に施工可能です。

1.温度と出湯量の調節が簡単なワンレバーハンドル

2.シャワー／ストレート切替可能な出湯管が付属

3.排水処理の施工が不要

おすすめ使用場所

取り付け場所を選ばず、給水設備とコンセントがあればどこでもお湯が沸かせます。火を使わないため、ガス湯沸器のかわりとして閉めきった場所や地下でも使用可能です。

給湯室

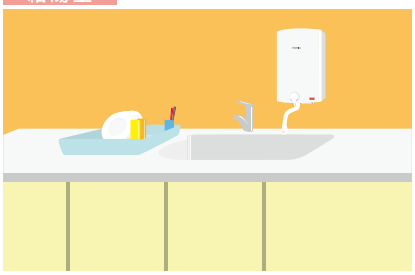

個室

ワンレバーハンドルで簡単操作

出湯温度と出湯量がワンレバーで調節可能です。

左に回すとお湯、右に回すと水が出ます。出湯温度は給水温度～約50℃の範囲で調節可能です。出湯量はレバーの上下で調節可能です。

温度調節ハンドルと出湯／止水レバーの2つのハンドルで操作していた旧モデルの操作部

シャワー／ストレート切り替え

長さ400mmのシャワー出湯管が付属。ボタン操作により、シャワーとストレートの切り替えが可能です。

※800mmの出湯管も関連商品でご用意しています。

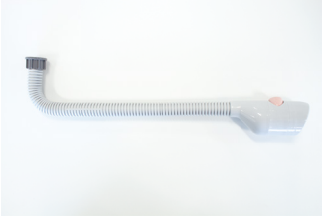

付属のシャワー出湯管(400mm)

シャワー／ストレート 切り替えボタン

★2 アイコンで表した機能・特長に関する注意事項:■ i HOT14の専用水栓とは本体に接続されているシャワー出湯管のことです。他の水栓には変更できません。

その他の特長

■排水処理の施工が不要

旧モデルでの排水には付属の排水用ビニールホースを利用していましたが、シャワー出湯管を利用して排水する仕組みになり、排水のための施工は不要となりました。

■安全性を考慮した出湯温度

安全性を考慮し、出湯温度を最高約50℃（沸上温度は85℃）としました。※
洗い物用途で使いやすい温度となっています。
※旧モデルでは最高出湯温度約80℃。

■一軸型減圧弁を付属

iHOT14は幅広い現場で利用されている電気温水器です。様々な給水条件に対応できるよう、減圧弁を付属しています。

選定のヒント

給湯量はP.125の給湯計算に基づいた目安です。

		EWM-14N
貯湯量(L)		約14
おすすめ施設		オフィスビル、店舗、模擬店、プレハブなどの簡易施設
給湯量(洗い物用)	リットル※1	33
沸き上がり時間(分)※2	100V	98

※1：約37℃の混合湯を使用した場合の連続使用可能量(沸き上がり温度85℃)　※2：給水温15℃・沸き上がり温度85℃で算出

EWM-14N 価格一覧

表示価格は税抜きです。

型　番	希望小売価格	標準電源	標準ヒーター容量(kW)	貯湯量(L)	寸法(mm)			付属品
					W	D	H	
EWM-14N	¥98,000	単相100V	0.701	14	319	242	533	●シャワー出湯管400mm ●本体取付金具×1 ●一軸型減圧弁×1 ●減圧弁用パッキン×1

出湯能力についてのご注意

■約50℃（ハンドル湯側いっぱい）・約6.3L/分（最大吐水量）で出湯した場合の出湯可能量＝約25L、連続出湯可能時間＝約4分
※給水温度15℃、出湯可能温度48～50℃までを有効とする。

■水から沸かし上げた場合、約98分かかります。（沸し上げ温度は85℃固定）　※給水温度15℃で計算。
連続出湯などでお湯を使い切った場合には水が出ます。再度お湯を使用する際は上記の沸かし上げ時間が必要になります。

関連商品のご紹介

表示価格は税抜きです。

	水栓部材
外観	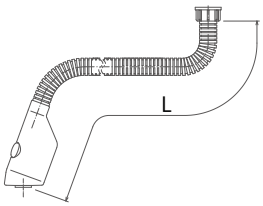
品名	シャワー出湯管 L=800mm
説明	付属の400mmでは長さが足りない時などにお選びください。
希望小売価格	¥8,000
詳細ページ	―

ご発注の前にご確認ください

①事前にお渡しする資料にて、必ず寸法・電気容量・注意事項等をご確認ください。②この温水器は屋内専用です。屋外には取り付けできません。③本体を取り付ける際には、壁面が温水器の満水質量(26kg)に対して十分な強度があることを確認し、固定用の本体取付金具が確実に取り付けられる場所を選んでから取り付けてください。本体取付金具を壁面に取り付けるボルトは製品に付属されていません。別途お客様にてアンカーボルト等をご用意ください。④浴室など湿気の多い所に据え付けないでください。火災・感電の原因になります。また、傾斜した壁に取り付けないでください。⑤本体の出湯管と流し台との間隔が使いやすく、振動の少ない場所に取り付けてください。⑥メンテナンススペース(上方100mm、左側面50mm、右側面200mm以上、前方600mm以上)があることを確認して取り付けてください。⑦使用水圧0.1～0.75MPaの範囲内でご使用ください。⑧本器は元止め式電気温水器のため、沸し上げ中にシャワー出湯管から膨張水が滴下します。沸し上げが完了すると滴下は止まります。⑨本器はセーフティ出湯機能が搭載されておりレバーの操作で水温～約50℃で出湯されます。給水温度や貯湯温度、出湯流量により出湯温度は変動します。⑩使用雰囲気温度や給水温度が高い場合は、設定温度よりも高温の湯が少量出る場合があります。また滴下した膨張水も設定温度よりも高温の場合があります。

電気瞬間湯沸器シリーズ

製品詳細は ▶P.40～

お湯が必要なときに、必要な分だけ電気を使う。
大容量ヒーターで瞬間的にお湯を沸かす電気瞬間湯沸器は、湯切れがなく、コンパクトな省エネ機器。
1992年より開発・製造を自社で続けているイトミックの電気瞬間湯沸器は、国内の電気事情・規格に合わせて設計しています。
電気温水器専業メーカーのノウハウで培った信頼と実績、万全のアフターサービスで、
これまでに国内で圧倒的な台数をご利用いただいています。

ラインナップ

シャワー・洗い物	洗い物	手洗い
ヒーター容量 10/15/20/30/40kW	ヒーター容量 10/15kW	ヒーター容量 2.5/3.2/5kW

EI-N5
高い耐久性。シャワーなどの大量給湯にも対応。

DE-N1
洗い物などの用途に適したコンパクトタイプ。

EIX
手洗いに適した超小型。多機能設定パネル搭載。

手洗い・厨房からシャワーまで、幅広いラインナップで対応します

大容量ヒーターで瞬間的に水をお湯に沸かし上げる仕組みの電気瞬間湯沸器。どれだけお湯を使ってもなくなることがありません※。たくさんお湯を使う現場や、お湯を利用する量にムラがある現場などに適しています。

高精度の給湯温度制御と安全性

給湯温度の変化を最小限に抑える独自の制御を搭載し、安定した給湯温度でお湯を供給することができます。
また、SSR（無接点リレー）の採用により接点溶着の恐れがなく、安全性にも配慮しています。運転音も静か。

※加熱能力の範囲において。流量が加熱能力を上回った場合は適切な湯温を保てない場合があります。詳細はP.42(EIX)・P.87(EI/DE)の出湯能力グラフ参照。

瞬間式の特長

■湯切れなし
給湯栓を開くと同時に、水管内部を通った水を大容量ヒーターで瞬間的に加熱しながら給湯します。連続して一定の湯量と湯温が確保でき、湯切れがありません。

■貯湯タンクなし
貯湯タンクがないため、同じ給湯量の貯湯式電気温水器と比べるとコンパクトです。また、貯湯式と異なり使用時以外は機器本体から熱を発することがありません。

■省エネ
貯めたお湯を保温する必要がなく、必要な時に必要な分だけ沸かし上げるため省エネです。

■高い給湯圧力
給水管から給湯栓まで直結しており、給水圧力に近い給湯圧力が得られるため、さまざまな用途にご利用になれます。ヒーター容量の大きい機種はシャワーなどにも適しています。

瞬間式のしくみ

水が水管部を通る際に
加熱されてお湯になります。

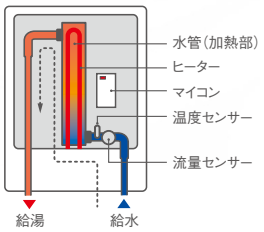

※図はEI-N5, DE-10/15N1の場合。
EIXの場合はセンサーの位置が異なります。

瞬間湯沸器の号数と選び方

号数とは「**ガス給湯機（ガス式の瞬間湯沸器）が水温＋25℃のお湯を1分間に何リットル出せるか**」を表す能力単位です。
ガス給湯機と同じく瞬時にお湯を沸かす電気瞬間湯沸器の出湯能力を比較していただくため、出湯能力を号数に換算して記載しています。

（例）号数でわかる出湯可能量の目安

5号の湯沸器は	25号の湯沸器は
1分間に水温＋25℃	1分間に水温＋25℃
のお湯を 5L 供給可能	のお湯を 25L 供給可能

手洗いや洗い物でお使いの場合は3～8L/分（3～8号）程度を、シャワーなどでお湯を大量に使う場合は10～13L/分（17号）程度※が目安です。
※号数は能力を比較するための目安です。実際にお使いになる場所や用途によって条件が変わります。

瞬間式シリーズ EI-N5/DE-N1

厨房 シャワー 壁
EI-N5

仕様変更不可
DE-10/15N1

電気で瞬間的にお湯を沸かす。湯切れがありません

号数換算 EI-N5 5.7 8.6 11.5 17.2 22.9 DE-10/15N1 5.7 8.6

特長
瞬間 / 最高沸上60℃ (EI-N5) / 最高沸上50℃ (DE-10/15N1) / 水栓選択可 / 省エネ

仕様変更可能
電源変更可 (EI-N5のみ) / 遠方発停 (EI-N5のみ) / 屋外変更可 (EI-N5のみ) / 一括警報 (EI-N5のみ)

3年保証

▶P.87 詳細仕様・図面

★1:アイコンの意味はP.5・6
★2:注意事項はページ下部をご参照ください。

EI-N5

仕様変更が可能な構造で、大量給湯に対応する高い耐久性を持っています。厨房などの洗い物用や食器洗浄機、スポーツ施設のシャワーまで、使用場所に合わせて選べる豊富なラインナップをご用意。
配管口径は20A、出湯温度約60℃。

DE-10/15N1

小型の瞬間式電気湯沸器。洗い物などの簡単な用途におすすめです。コンパクトで狭い場所にも適しています。リーズナブルな価格設定です。
仕様変更はできません。
配管口径は15A、出湯温度約50℃。

※EIとDEの詳細な違いはP.119

選定のヒント

シリーズ		EI-N5					DE-N1	
型番		EI-10N5	EI-15N5	EI-20N5	EI-30N5	EI-40N5	DE-10N1	DE-15N1
号数換算		5.7	8.6	11.5	17.2	22.9	5.7	8.6
出湯温度(℃)※1		60					50	
おすすめ施設		医療施設・福祉施設・スーパー・店舗・飲食店			フィットネスクラブ・理美容室・食品工場		飲食店等の厨房等	
毎分出湯量(L/分)※2	水温5℃	3.9	5.8	7.7	11.6	15.4	3.9	5.8
	水温15℃	5.4	8.0	10.6	15.9	21.2	5.4	8.0
	水温25℃	8.5	12.6	16.9	25.0	25.0	8.5	12.6

※1:実際の出湯温度は、流量や給水温により変動する場合があります。詳細はP.87をご参照ください。※2:EI-N5、DE-10/15N1は混合栓使用42℃出湯時の最大毎分流量。

EI/DEシリーズ 価格一覧

表示価格は税抜きです。

シリーズ	型番	希望小売価格	号数換算	最高沸上温度(出湯温度)(℃)※	標準電源	定格消費電力(kW)	定格電流(A)	発生熱量(MJ/h)	寸法(mm) W	D	H	付属品
EI-N5	EI-10N5	¥675,000	5.7	約60	三相200V	10.1	29.2	36.4	400	141	551	●安全弁 R¾ 0.5MPa 吹出し口Rc½
	EI-15N5	¥733,000	8.6			15.0	43.3	54.0				
	EI-20N5	¥820,000	11.5			20.0	57.7	72.0				
	EI-30N5	¥1,015,000	17.2			30.0	86.6	108.0	500	141	551	
	EI-40N5	¥1,075,000	22.9			40.0	115.5	144.0				
DE-N1	DE-10N1	¥289,000	5.7	約50	三相200V	10.1	29.2	36.4	226	114.5	460	●安全弁 0.5MPa 吹出し口Rc½ ●逆止弁(安全弁・逆止弁とも本体組込済)
	DE-15N1	¥309,000	8.6			15.0	43.3	54.0				

※加熱能力の範囲において。詳細はP.87出湯能力グラフ参照。

関連商品のご紹介

表示価格は税抜きです。

	配管部材	据え付け部材
外観	DE-10/15N1用	EI-N5用
品名	一軸型減圧弁いちじく iJG-K	離隔取付金具(2本セット)
説明	使用水圧0.4MPaを超える場合にお選びください。	離隔距離を取ることが必要な場合にお選びください。
希望小売価格	¥11,000	¥21,000
詳細ページ	P.66	–

ご発注の前にご確認ください

①事前にお渡しする資料にて、必ず寸法・電気容量・注意事項等をご確認ください。②DE-10/15N1は給水圧力が0.4MPaを超える場合には当社の減圧弁「いちじく(iJG-K)※」を合わせてお使いください。(関連商品)③湯温の調節はできません。出湯温度を調整する際は、必ず混合水栓を別途お客様にてご用意ください。④給水温度は35℃以下でご使用ください。故障の原因となります。また、ブースターや循環の昇温器としてのご使用はできません。⑤自動水栓のご使用については事前に水栓メーカーにお問い合わせください。⑥EI-N5で各自治体の火災予防条例により離隔距離が必要となる場合には、関連商品の「離隔取付金具」を同時にご発注ください。

※iJG-Kの最高使用圧力は0.75MPaです。

★2 アイコンで表した機能・特長に関する注意事項:■瞬間式の沸上温度は固定であり、出湯温度と同じですが、流量が加熱能力を上回った場合は適切な湯温を保てない場合があります。(詳細はP.87出湯能力グラフ参照) また、湯沸器本体での沸上温度調節はできないため、出湯温度を調整する際は必ず混合栓をご使用ください。■EI-N5の20kWまでは単相200V仕様に変更する事が可能です。またEI-N5は異電圧にも仕様変更にて対応しています。詳しくはお問い合わせください。■EI-N5は屋外設置型に仕様変更にて対応しています。■DE-10/15N1は仕様変更できません。

瞬間式シリーズ EIX

洗面所 個室 壁

仕様変更不可

手を洗う時しか電気を使わない、究極の省エネ

号数換算 EIX-250B0 2.9 EIX-232B0 1.8 EIX-125B0 1.4

特長

瞬間 / 最高沸上45℃ (250B0) / 最高沸上38℃ (232B0/125B0) / 適温出湯 / 温度変更可 / 水栓選択可 / 車いす / 省エネ

製品紹介動画

3年保証

▶P.87 詳細仕様・図面

★1:アイコンの意味はP.5・6
★2:注意事項はページ下部をご参照ください。

EIX

手洗い用の超小型電気瞬間湯沸器

女性の手のひらに乗る程の極小サイズを実現した超小型電気瞬間湯沸器。洗面台の下に設置しても足元が広々と使え、様々な用途にご利用可能です。
プラグ付き電源コードと、上部取付型のドレインホルダーで、施工が容易になりました。

洗面台の下は配管がすっきり。車いすをご利用になる施設や公共施設の洗面所、オフィスビルなど、様々な場所でご利用できます。
※写真はイメージです

ラインナップは3種類

最も幅広い給湯対応力を持つヒーター容量5kWのEIX-250B0に加え、3.2kWのEIX-232B0、2.5kWのEIX-125B0をラインナップしています。

EIXシリーズ　3機種のラインナップ

外観・寸法は3機種同一です

EIX-125B0 2.5kW 100V25A
設定可能温度範囲 ：20～38℃
32℃出湯時の流量：約2.1L/分※
単相100V電源のため多くの現場に対応します。手洗い時に冷たくない温度が出るタイプです。

EIX-232B0 3.2kW 200V16A
設定可能温度範囲 ：20～38℃
32℃出湯時の流量：約2.7L/分※
単相200V電源のため電流値を抑え、オフィスビルやパブリックスペースなどの手洗いに幅広く対応します。

EIX-250B0 5.0kW 200V25A
設定可能温度範囲 ：20～45℃
37℃出湯時の流量：約3.0L/分※
シリーズ中最も大きいヒーター容量で、高い給湯温度が設定可能。コップなどのちょっとした洗い物にも対応。

※全て給水温度15℃の場合。また、125/232B0の32℃、250B0の37℃はそれぞれ工場出荷時かつおすすめの温度です。

細かな設定と最新制御

温度設定パネルで各種の調整が可能です。設定温度は1℃刻みで調整可能、最大出力は0.5kW刻みで変更可能で、細かな調整が可能です。
また、給水側に2つ、給湯側に1つのセンサーを設け、安定した給湯温度を実現する「FFB制御」を搭載。 ▶P.14

温度設定や現在状況の把握が可能な多機能設定パネル

本体中央の見やすい位置に配置した多機能設定パネル

設定温度表示

設定温度・給湯温度・給水温度・流量を表示することができます。
現在の状態を把握することが出来るので、お湯のご利用状況に合わせて様々な調整が可能です。

給湯温度表示

給水温度表示

流量表示

流量が加熱能力を上回った場合※には、設定温度表示の右下に▼マークが点滅表示します。設定温度で給湯したい場合は流量を絞ってください。

※下記の出湯能力グラフ参照

★2 アイコンで表した機能・特長に関する注意事項:■ 瞬間式のため沸上温度を設定しても流量が加熱能力を上回った場合には湯温を保てない場合があります。詳細はP.42出湯能力グラフ参照。

安定した湯温をキープ

給水側に2つ、給湯側に1つのセンサーを設け、安定した給湯温度を実現する「FFB制御」を搭載しました。給湯側、または給水側だけにセンサーを設置する場合に比べると、給湯温度の補正を高精度に行うことが可能です。

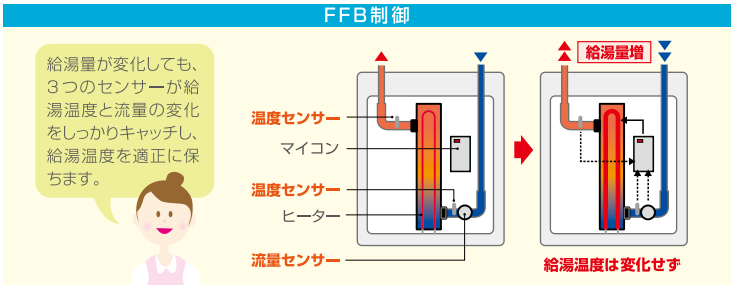

優れた安全性能

EIXは、徹底した安全対策を施した最も安心･安全な電気瞬間湯沸器です。

圧力緩和機構　ウォーターハンマーが発生した場合、バネ式機構で圧力を緩和し、本体への負荷を軽減します。

本体内蔵安全弁　本体内で異常高圧が発生した場合、圧力を逃すことで本体へのダメージを防ぎます。

圧力スイッチ　故障により異常高圧が発生した場合、本体電源をOFFにし、安全に停止させます。

連続出湯制限機能　連続出湯時間が最長30分※を超えた際に、ヒーターへの通電を停止します。蛇口の開閉で復帰します。

※3～30分の範囲で任意での設定変更が可能。工場出荷時は30分

出湯能力と消費電力

沸かし上げ温度の違いによって利用できる流量の違いと、給水温度に応じた流量と消費電力の関係をグラフにて表しました。

出湯能力グラフ

※全て給水温度15℃の場合

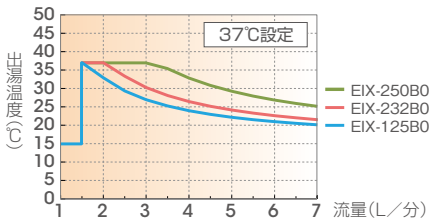

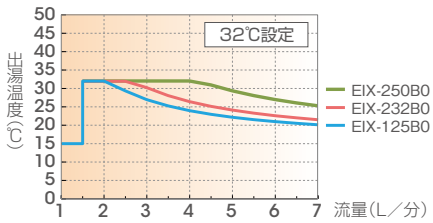

必要消費電力グラフ（最高出力5kW設定の場合）

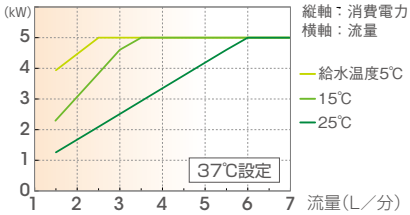

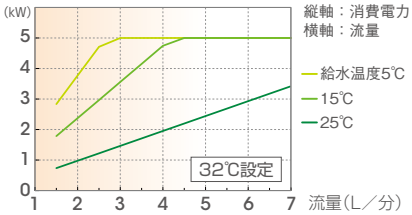

選定のヒント

シリーズ		EIX		
型番		EIX-125B0	EIX-232B0	EIX-250B0
号数換算※1		1.4	1.8	2.9
おすすめ施設		病院や福祉施設、オフィスビル、公共施設など		病院や福祉施設、オフィスビル、公共施設、小規模店舗など
おすすめ使用流量(L/分)		2.0※3	2.0	3.0
おすすめ使用温度(℃)※2		32		37
給水温度別おすすめ使用温度での流量(L/分)	5℃	–※3	約1.7	約2.2
	15℃	約2.1	約2.7	約3.3
	25℃	約5.1	約6.6	約6.0

※1：号数換算は水温+25℃のお湯が何L/分出せるかを表すものですが、EIXシリーズは1.5L/分にならないと通電しません。1.5L/分での昇温は水温+23.9℃となります。　※2：工場出荷時の設定温度と同じです。　※3：EIXシリーズは流量が1.5L/分にならないとヒーターに通電しません。EIX-125B0は給水温度5℃の場合、32℃まで昇温させようとすると流量が約1.3Lとなるため、加熱できません。32℃給湯をする場合は約8.1℃の給水温度が必要になります。

EIXシリーズ 価格一覧

表示価格は税抜きです。

型　番	希望小売価格	号数換算	設定温度範囲(出湯温度)(℃)※	標準電源	定格消費電力(kW)	電流値(A)	発生熱量(MJ/h)	寸法(mm) W	寸法(mm) D	寸法(mm) H	付属品
EIX-125B0	¥150,000	1.4	約20~38	単相100V	2.5	25.0	9.0	135	91.5	185.5	●本体取付具 ●木ネジ×4 ●ナイロンプラグ×4 ●ドレインホルダー ●安全弁(1.0MPa) ●逆止弁 ※安全弁･逆止弁とも本体組込済
EIX-232B0		1.8		単相200V	3.2	16.0	11.5				
EIX-250B0		2.9	約20~45		5.0	25.0	18.0				

※加熱能力の範囲において。詳細は出湯能力グラフ参照。

自動水栓とのセット販売を行っています

EIX本体の詳細仕様・図面はP.88

Pure Freude an Wasser GROHE

お湯も水も出湯できる
温度調節レバー付きの自動混合水栓

グローエ　自動混合水栓
ユーロスマートコスモポリタンE

グリーン購入法
自動水栓のみ

DELMAN

手洗いに適した
節水シャワー自動単水栓

デルマン　自動水栓
V-88 type-S

グリーン購入法
自動水栓のみ

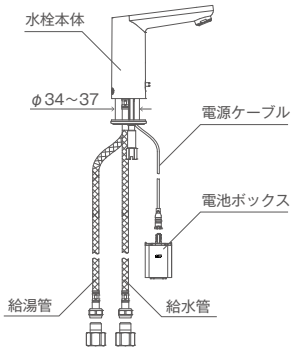

付属品

- 給水用フレキ管 L600mm
- アングル止水栓
- 湯側流量調節金具
- チーズ

セット型番	電気瞬間湯沸器	水栓
ITG-E125ESCE	EIX-125B0	ユーロスマートコスモポリタンE
ITG-E232ESCE	EIX-232B0	
ITG-E250ESCE	EIX-250B0	

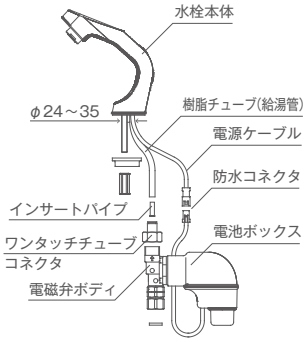

付属品

- 給水用フレキ管 L600mm×1
  給湯用フレキ管 L300mm×1
- アングル止水栓
- 壁固定用座付きエルボ
- フレキ用エルボ

セット型番	電気瞬間湯沸器	水栓
ITD-E125V88S	EIX-125B0	V-88 type-S
ITD-E232V88S	EIX-232B0	
ITD-E250V88S	EIX-250B0	

水栓 毎分あたりの流量

ユーロスマートコスモポリタンE	2.0～3.0L/分※
V-88 type-S	1.9L/分

※湯のみの場合の推奨流量。
湯側流量調節金具を利用してください。

水栓セット型番・価格

湯沸器型番	対応水栓	セット型番	種別	付属品	価格
EIX-125B0	ユーロスマートコスモポリタンE	ITG-E125ESCE	自動混合水栓	●給水用フレキ管L600 ●アングル止水栓 ●湯側流量調節金具(1.0MPa) ●チーズ	¥226,000
	V-88type-S	ITD-E125V88S	自動単水栓	●給水用フレキ管L600 ●給湯用フレキ管L300 ●アングル止水栓 ●壁固定用座付きエルボ ●フレキ用エルボ	¥209,000
EIX-232B0	ユーロスマートコスモポリタンE	ITG-E232ESCE	自動混合水栓	●給水用フレキ管L600 ●アングル止水栓 ●湯側流量調節金具(1.0MPa) ●チーズ	¥226,000
	V-88type-S	ITD-E232V88S	自動単水栓	●給水用フレキ管L600 ●給湯用フレキ管L300 ●アングル止水栓 ●壁固定用座付きエルボ ●フレキ用エルボ	¥209,000
EIX-250B0	ユーロスマートコスモポリタンE	ITG-E250ESCE	自動混合水栓	●給水用フレキ管L600 ●アングル止水栓 ●湯側流量調節金具(1.0MPa) ●チーズ	¥226,000
	V-88type-S	ITD-E250V88S	自動単水栓	●給水用フレキ管L600 ●給湯用フレキ管L300 ●アングル止水栓 ●壁固定用座付きエルボ ●フレキ用エルボ	¥209,000

■上記のセット販売品以外の自動水栓をご利用になる場合は自動水栓接続部材(→P.66)をご利用いただけます。

関連商品のご紹介

表示価格は税抜きです。

	配管部材
外観	
品名	一軸型減圧弁いちじく iJG-K
説明	使用水圧0.4MPaを超える場合にお選びください。
希望小売価格	¥11,000
詳細ページ	P.66

本製品は、連続出湯時間が30分を超えた場合にヒーターへの通電を止める「連続出湯制限機能」を搭載しています。出水は継続して行われますが、通電は停止するためお湯は出ません。蛇口の開閉で制限は解除され、再び通電と給湯を行います。(連続出湯時間は3～30分の範囲で任意で設定変更が可能。工場出荷時は30分)

●本製品は加熱能力が小さいため、手洗いよりも出湯流量が多いシャワーや洗い物などの用途でお使いいただくと、適切な湯温を保てず水やぬるま湯にしかならない場合があります。また、ご利用になられる湯の流量が少な過ぎる場合(約1.5L/分以下)も通電しません。ご注意下さい。

ご発注の前にご確認ください

①事前にお渡しする資料にて、必ず寸法・電気容量・注意事項等をご確認ください。②給水圧力が0.4MPaを超える場合には当社の減圧弁「いちじく(iJG-K)※」を合わせてお使いください。(関連商品)③給水温度は35℃以下でご使用ください。故障の原因となります。また、ブースターや循環の昇温器など、水栓以外に対する給湯用途としてのご使用はできません。④EIX-125B0とEIX-232B0は手洗い専用です。EIX-250B0も手洗い用ですが、少量の洗い物用途であればご利用可能です。⑤消費電力の出力変更を行えますが、最大出力はそれぞれの機種ごとの定格消費電力となります。漏電ブレーカーをご選定頂く際には最大容量が必要となります。⑥連続出湯制限機能があるため、30分を超える連続出湯が必要な場所ではご使用頂けません。

※iJG-Kの最高使用圧力は0.75MPaです。

大型電気温水器

深夜型

- ES-SRM/RM/RMK/CM シリーズ …… 45

ラピッド式

- ES-150/200RB-T …… 48

ボイラー

- ESFE/ESFK/ESFB シリーズ …… 49
- ES-K シリーズ …… 51

開放式

- EST シリーズ …… 52

昇温器

- EIL シリーズ …… 53

ES-SRM/RM/RMK/CMシリーズ

バス 大型

仕様変更不可

組込形

深夜電力対応電気温水器

貯湯量 ES-SRM 200L　ES-RM 150L 200L 370L 460L 560L　ES-RMK 370L 460L 560L　ES-CM 300L 370L 460L

3年保証

特長：密閉　温度変更可　最高沸上85℃　水栓選択可　省エネ

標準：深夜

▶P.89 詳細仕様・図面

★1: アイコンの意味はP.5・6
★2: 注意事項はページ下部をご参照ください。

ES-S200RM　ES-150,200RM　ES-370,460,560RM/RMK　ES-CM

深夜電力対応電気温水器とは

一般の従量電灯料金に比べて割安な深夜電力を利用する電気料金のシステムに特化した電気温水器です。昼間使う分のお湯を、普段お湯を使わない深夜に沸かし上げを行ってタンクに貯めておくことで、省エネ・省コストを可能にします。

マイコンを利用して沸き上げ時間をコントロールする「通電制御型電気温水器」

夜間通電を開始する際にお湯の使用量を確認。給水温度や必要熱量から沸かし上げに要する時間を計算し、無駄のない沸かし上げを行うよう夜間時間の通電をコントロールします。

ES-SRM/RM/RMKシリーズ

配管部材をケーシングした角型のシリーズです。減圧弁や逃し弁などの配管部材が付属しており、角型ケース内に収納しているためどこに置いても納まりが良く、すっきりとさせたい場合などにおすすめです。給湯口・給水口などを接続するだけなので施工もスピーディーに行えます。

高圧力型のES-RMK

ES-RMKはES-RMに比べて給湯圧力が約2倍。シャワーがパワフルです。ポンプなしで2階までシャワーのご使用が可能です。

※流量データは一次給水圧0.3MPa、給湯温度42℃設定。施工条件や使用状況などにより多少異なります。

SRMとRMの違い

ES-S200RMは、ES-200RMと貯湯量は同じですが、比較すると横幅が狭く奥行きがある形状です。
狭小スペースでも設置できるように設計されており、既設現場にも搬入しやすいサイズとなっています。

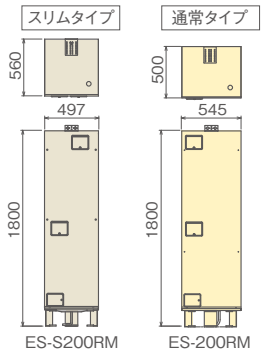

ES-CMシリーズ

メンテナンスに優れた露出配管。コストパフォーマンスに優れています。既設配管を利用することができるため、リニューアル物件にもおすすめです。
※配管部材は別売りとなっております。

角型（RMシリーズ）と丸型（CMシリーズ）の違い

〈例〉角型 370・460L
設置スペース：0.451m²
配管類を本体内に収納しているので外観がスッキリ。新築物件や設置スペースが小さい場合などに向いています。

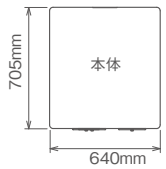

〈例〉丸型 370L
設置スペース：0.81m²
配管類が露出しているため設置スペースを必要としますが、メンテナンスが容易でリーズナブル。

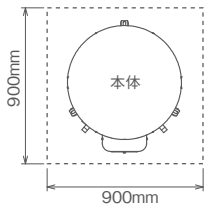

★2 アイコンで表した機能・特長に関する注意事項:■ES-150/200RM以外は受注生産品となります。■仕様変更は承っておりません。■設定変更可能な沸かし上げ温度は、リモコンレスの場合は「多め」「おまかせ」の2段階です。リモコンを取り付けた場合は「多め」「少なめ」「おまかせ」の3段階です。■本温水器は深夜電力対応型です。24時間通電はできません。

おすすめ使用場所

少人数でご使用になるシャワー・バスなどの給湯全般をカバーします。

シャワー

バス

対応電力について

ES-SRM/RM/RMK/CMシリーズで利用できる電力の種別

深夜電力

電気温水器などの夜間蓄熱式機器にご利用いただける契約で、夜間※1のみ電気をご使用になることができます。昼間は通電しないため、沸き増しはできません※2。契約電力はお使いになる電気温水器に合わせて決定します。専用の配線等を設け、電気温水器に直接接続してご使用いただきます。

※1　夜間の時間帯は電力会社によって異なります。
※2　お湯切れの心配があり、昼間に沸き増しを行いたい場合は「時間帯別」をご利用ください。

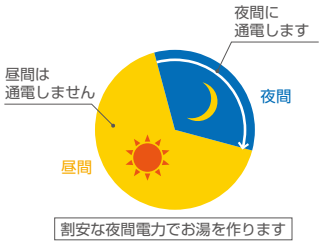

時間帯別

電気温水器などの夜間蓄熱式機器※1にご利用いただける契約で、ご家庭で使用する電力を昼間時間と夜間時間に分けて※2、それぞれの時間帯別電力単価で計算します。一般の電力料金に比べ昼間の料金は若干高くなりますが、夜間は割引になるため夜間の電気のご使用量が多いほど通常の電灯契約より電気料金が割安になる可能性が高くなります。特に多量のお湯を使った場合でも、沸き増しする事が可能なので湯量不足の心配がありません。

※1　関連商品のリモコンESR-3Aが必要になります。
※2　夜間の時間帯は電力会社によって異なります。本製品の初期設定は23:00～7:00ですが、リモコンESR-3Aによって変更が可能です。リモコンを装備することによって様々な料金プランへの対応を可能にします。

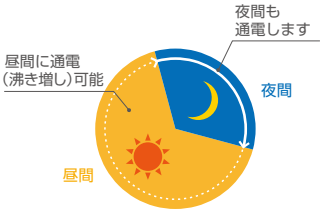

電力料金は夜間と昼間に分けて算定。昼間電力での沸き上げが可能なため、湯切れの心配はありません。

■地域により電力契約方法は異なります。各電力会社へお問い合わせください。

専用リモコン

バックライト付で見やすい、専用リモコン

別:リモコン別売　標:リモコン標準装備

対応機種※1	外観	沸かし上げ温度(℃)※2			残湯量表示	運転休止設定	沸き増し	
		多め	少なめ	おまかせ			時間帯別	深夜電力
ES-S200RM 別 ES-150/200RM 別 ES-370/460/560RM 別 ES-RMKシリーズ 標 ES-CMシリーズ 別	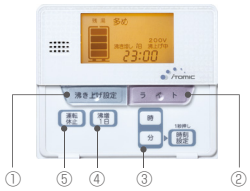 ①沸き上げ設定ボタン ④沸増１日ボタン ②ライトボタン ⑤運転休止ボタン ③時刻設定ボタン	約85	約65	約65～85	5段階	⑤ボタンを押して沸き上げを停止する日数を設定。(1日～14日まで。日数指定なしの連続休止も可能)	④ボタンを押すと翌日7時までの沸き増しが可能	機能なし
		①ボタンを押して「多め」「少なめ」「おまかせ」を切り替え						

※1：いずれの機種もリモコンケーブルは別売です。
※2：おまかせは過去7日間の平均残湯量により沸かし上げ温度を変更します。また、リモコンレスタイプは本体操作部にある「沸き上げ温度設定スイッチ」にて沸き上げ温度のみ変更可能です。いずれの機種も「多め」「おまかせ」のみの設定になります。

選定のヒント

使用可能人数はP.125の給湯計算に基づいた目安です。

シリーズ	ES-SRM/RM/RMK					ES-CM		
貯湯量(L)	150	200	370	460	560	300	370	460
おすすめ施設	単身者向け居住施設各戸		ファミリー向け居住施設など			ファミリー向け居住施設など		
使用可能人数※	1	1	3～4	4～5	6～8	2	3～4	4～5

※43℃の混合湯を浴槽(200L/1人向け・300L/複数人数向け)、シャワー(1人当たり50L)、洗面その他(1人当たり10L)で使用した場合の使用可能人数

ES-SRM/RM/RMK/CM シリーズ価格一覧

表示価格は税抜きです。

シリーズ	形状	区分	型番	希望小売価格	荷造運賃★	貯湯量(L)	給湯圧力(MPa)	標準電源	定格消費電力(kW)	沸き上げ温度(℃)※2	リモコン	付属品
ES-RM	スリム	標準圧力型	ES-S200RM	¥266,000	¥20,000	200	0.085	単相200V	2.4	「多め」約85「少なめ」約65「おまかせ」約65～85	別売	●脚部化粧カバー ●上部固定金具 ●ドレンホース
	角型		ES-150RM	¥261,000		150						
			ES-200RM	¥266,000		200						
			ES-370RM	¥345,000	¥35,000	370			4.4			●上部固定金具 ●ドレンホース
			ES-460RM	¥387,000	¥40,000	460			5.4			
			ES-560RM	¥449,000		560			6.4			
ES-RMK		高圧力型	ES-370RMK	¥505,000	¥35,000	370	0.17		4.4		標準装備	●リモコンESR-3A ●上部固定金具 ●ドレンホース
			ES-460RMK	¥634,000	¥40,000	460			5.4			
			ES-560RMK	¥768,000		560			6.4			
ES-CM	丸型	標準圧力型	ES-300CM	¥255,000	¥35,000	300	0.085		3.4		別売	—
			ES-370CM	¥261,000		370			4.4			
			ES-460CM	¥278,000	¥40,000	460			5.4			

※1: 全シリーズ通電制御型ですが、リモコンを接続すると時間帯別電灯対応型としてもご使用いただけます。時間帯別電灯型としてご使用の場合はご注文の際、必ず担当者にその旨をお申し付けください。
※2: リモコンレスタイプは沸き上げ温度のみ「沸き上げ温度設定スイッチ」にて温度調整可能です。いずれの機種も「多め」「おまかせ」のみの設定になります。
◆寸法はP.89をご覧ください。　★:離島などの場合は追加送料が必要になる場合があります。詳細はお問い合わせください。

関連商品のご紹介

表示価格は税抜きです。

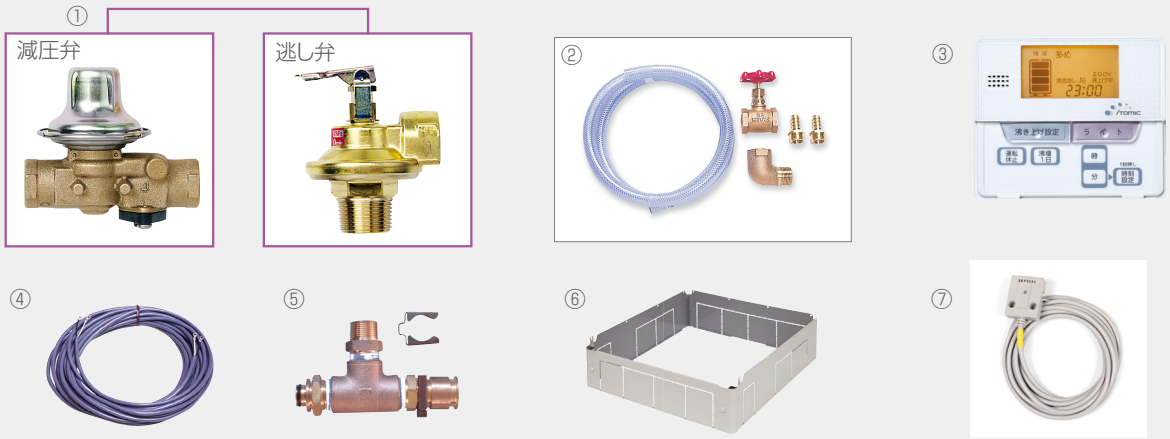

品名	希望小売価格	ES-S200RM	ES-150RM	ES-200RM	ES-370RM	ES-460RM	ES-560RM	ES-370RMK	ES-460RMK	ES-560RMK	ES-300CM	ES-370CM	ES-460CM
①減圧弁(85kPa)・逃し弁(97kPa)セット※1	¥16,000										○	○	○
②給水部品セット※2	¥8,000										○	○	○
③リモコンESR-3A(リモコンケーブル別売)	¥31,000	○	○	○	○	○	○	※3	※3	※3	○	○	○
④リモコンケーブル(2芯×20m)(ご発注時に指定のない場合)	¥5,000	○	○	○	○	○	○	○	○	○	○	○	○
⑤二次給水継ぎ手セット	¥12,000				○	○	○	○	○	○			
⑥脚部化粧カバー	¥14,000	※4	※4	※4	○	○	○	○	○	○			
⑦漏水検知センサー※5	¥24,000	○	○	○	○	○	○	○	○	○	○	○	○
⑧絶縁パイプセット(給水用550mm・給湯用800mm 各1本)	¥9,500	○	○	○			○			○			
⑨絶縁パイプセット(給水・給湯用550mm 2本)	¥9,500				○	○		○	○		○	○	○
⑩絶縁パイプ(給水・給湯用550mm 1本)※6	¥5,000	○	○	○	○	○	○	○	○	○	○	○	○
⑪上部化粧カバー(H100mm)	¥24,000	○	○	○									
⑫上部固定金具※7	¥25,000										○	○	○

※1:ES-SRM/RM/RMKは減圧弁と逃し弁は本体に内蔵されています。
※2:ES-CM用給水用止水栓、給水口用エルボ、逃し弁用ホースニップル×2、排水用ホースのセットです。
※3:リモコン標準装備です。
※4:脚部カバーは標準装備です。
※5:出力はリモコンから行われますのでリモコンおよびリモコンケーブルも同時にご準備ください。
※6:絶縁パイプ550mm1本追加したい場合にご購入ください。(単品販売)
※7:ES-SRM/RM/RMKは上部固定金具が標準装備です。
◆荷造運賃はお問い合わせください。

ご発注の前にご確認ください

①事前にお渡しする資料にて、必ず寸法・電気容量・注意事項等をご確認ください。②この給湯器は屋内専用です。屋外には取り付けないでください。③本器は深夜電力対応の通電制御型電気温水器です。関連商品(ES-RMKは付属品)のリモコンを使用することにより「時間帯別電灯」「季節別時間帯別電灯」に対応可能です。④必ずメンテナンススペースを確保してください。確保できないと思わぬ事故につながったり、修理や点検が行えない可能性があります。(P.89施工時の注意事項をご参照ください)⑤ES-RMKを業務用でご使用の場合は小型ボイラー扱いとなりますので、ご注意ください。

ES-150/200RB-T

バス 大型 組込形

上部のヒーターで素早い沸かし上げが可能

貯湯量 ES-150RB-T 150L　ES-200RB-T 200L

3年保証

▶P.90 詳細仕様・図面

★1: アイコンの意味はP.5・6
★2: 注意事項はページ下部をご参照ください。

特長：密閉 / 温度変更可 / 最高沸上80℃ / 水栓選択可

仕様変更可能：ウィークリータイマー / 電源変更可 / ヒーター変更可 / 遠方発停 / 一括警報

ES-RB-T

上部ヒーターの優先運転で、急速沸かし上げに対応

タンク内の上部と下部に2本のヒーターを装備しており、給湯口に近い上部ヒーターに優先して通電することで、お湯をご利用できるようになるまでの時間を短縮しました。上部のみの沸かし上げと全量沸かし上げは、必要に応じてスイッチで切り替えてご利用ください。

上部のみの沸かし上げ
軽くシャワーを浴びたい場合や、お湯をご使用になる時間帯・頻度が一定ではなく、急にお湯を必要とすることが多い場合におすすめ。
全量沸かし上げ
お風呂などでたっぷりとお湯を利用したい場合におすすめ。下部ヒーターは、上部ヒーターによるタンク内上層の湯の沸かし上げが終了した後に運転を行います。

◆ES-RB-Tは常に1本のヒーターしか通電しないため、1本分の電気容量で対応可能です。

おすすめ使用場所

少人数でご使用になるシャワー・バスなどの給湯全般をカバーします。急速に沸かし上げることが可能なため、お湯の使い方が一定ではない物件におすすめです。

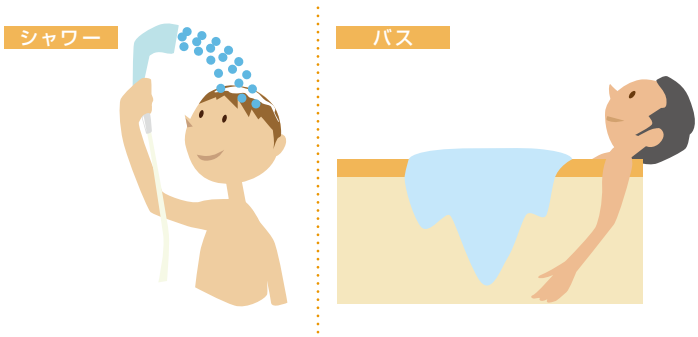

主な用途と代表的な運転例

代表的な設定パターン（ES-150RB-Tの例）

●はヒーター通電を表します。

温度＼用途	洗面・シャワー	洗面・入浴・シャワー
60℃	切替スイッチ 40L 沸き上がり時間 約40分	切替スイッチ 全量 沸き上がり時間 約150分
80℃	切替スイッチ 40L 沸き上がり時間 約60分	切替スイッチ 全量 沸き上がり時間 約220分

（水温15℃として算出）

選定のヒント

使用可能人数はP.125の給湯計算に基づいた目安です。

	ES-RB-T	
貯湯量（L）	150	200
おすすめ施設	ワンルームマンション、社員寮など	
使用可能人数※	1	

※43℃の混合湯を浴槽（200L）、シャワー（1人当たり50L）、洗面その他（1人当たり10L）で使用した場合の使用可能人数

ES-150/200RB-T 価格一覧

表示価格は税抜きです。

型番	希望小売価格	荷造運賃★		貯湯量（L）	寸法（mm）			加熱湯量切替（L）	標準電源	定格消費電力（kW）	温度設定範囲（℃）	付属品
		23区内	その他		W	D	H					
ES-150RB-T	¥730,000	¥35,000	¥45,000	150	425	515	1,710	40/150	単相200V	3.1	約30〜80	●排水パン×1
ES-200RB-T	¥820,000	¥40,000	¥50,000	200	460	545	1,800	40/200				

★:離島などの場合は追加送料が必要になる場合があります。詳細はお問い合わせください。　※水温15℃・80℃沸かし上げ

ご発注の前にご確認ください

①事前にお渡しする資料にて、必ず寸法・電気容量・注意事項等をご確認ください。②運転質量に十分耐えられる強度を持った壁面・床面にアンカーボルト等を使用して必ず水平に固定・設置してください。必ず床面に防水・排水処理を施してください。③必ずメンテナンススペースを確保してください。確保できないと思わぬ事故につながったり、修理や点検が行えない可能性があります。（P.90施工時の注意事項をご参照ください）

★2 アイコンで表した機能・特長に関する注意事項:■受注生産品です。■単相100V・三相200V・異電圧にも対応しています。詳しくはお問い合わせください。■ヒーター容量変更についてはお問い合わせください。

ESFE/ESFK/ESFBシリーズ

厨房 バス 大型

豊富なラインナップと各種仕様変更で、きめ細やかな物件対応が可能な大型機

貯湯量 ESFE/ESFK/ESFB 57L 99L 141L 183L 224L 322L 453L 503L 595L 651L 769L 804L 936L 1106L 1500L 2000L 2500L

3年保証

特長：密閉 / 温度変更可 / 最高沸上80℃（ESFE/ESFK） / 最高沸上85℃（ESFB） / 水栓選択可

仕様変更可能：ウィークリータイマー（ESFBを除く） / 電源変更可 / ヒーター変更可 / 遠方発停（ESFBを除く） / 一括警報 / 屋外変更可 / 深夜

▶P.91 詳細仕様・図面

★1: アイコンの意味はP.5･6
★2: 注意事項はページ下部をご参照ください。

ESFE 簡易ボイラー 最高使用圧力 0.1MPa 以下

ESFK 小型ボイラー 最高使用圧力 0.2MPa 以下

ESFE/ESFK

ESFB ボイラー 最高使用圧力 1MPa 以下

ESFB

幅広いお湯のご利用に対応する電気ボイラー

あらゆる大量給湯のニーズに対応する大型の電気ボイラーです。標準で17ラインナップを揃えているだけでなく、お湯のご利用状況に応じたさまざまな仕様変更が可能です。

※3シリーズの違いは、使用圧力によるタイプの違いです。
※3000L以上の製品についてはお問い合わせください。

ボイラーの定義/規制・届け出の義務について▶P.94、P.133

おすすめ使用場所

小規模施設の厨房･シャワーから施設の給湯全般をカバーするセントラル給湯まで、あらゆる場所への給湯が可能です。

おすすめ施設：
・店舗　・レストラン　・スーパー
・フィットネスクラブ　・給食センター
・温浴施設　など

厨房

バス

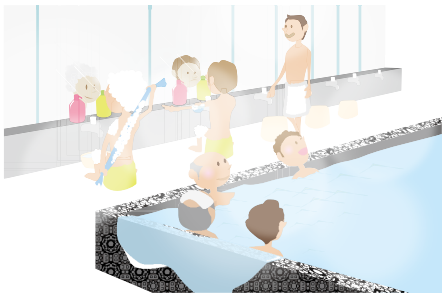

あらゆる大量給湯のニーズに応える仕様変更

ページ上部のアイコンで記載した以外に下記のような仕様変更にも対応します。この他の仕様も製作可能です。

- ヒーター段切り
- 貯湯量/本体外形寸法変更★
- 耐塩害/耐重塩害
- ポンプインターロック
- ポンプ電源端子
- 配管接続口位置/寸法変更★
- アンカー穴数･寸法変更
- 循環口★
- 水高温度計（華氏ポンド）表示
- 残湯･運転･通電表示（接点）
- 残湯表示灯
- 警報灯（過昇圧★･漏電･空焚･過昇温）
- 警報ブザー
- 業務用蓄熱調整契約対応（1,500L以上）★

★仕様変更を行うことにより水道法非適合となります

製作事例：屋外・警報灯追加

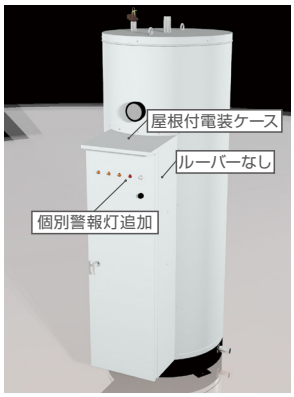

電装ケースを屋外仕様用の屋根付ルーバーなしに変更。標準の運転と通電の表示灯に加え、漏電・空焚・過昇温警報灯を追加しています。

★2 アイコンで表した機能･特長に関する注意事項:■全シリーズ受注生産品です。■ESFB（ボイラー）はウィークリータイマーや遠方発停端子を設ける事はできません。遠方操作は停止のみとなります。■深夜電力に対応可能ですが、通電制御型割引には対応できません。

ESFEシリーズ

「ボイラー及び圧力容器安全規則」の適用外の「簡易ボイラー」です。「簡易ボイラー」とは通常の小型電気温水器と同じもので、設置届けは不要で定期点検の義務はありません。最高使用圧力は0.1MPa以下。

ESFKシリーズ

最高使用圧力が0.2MPaまでのタイプ。シャワーなどをより高い圧力で使用したい場合や、既存設備では圧力が足りない場合、階上給湯（2階まで）が必要な場合などにお選びください。小型ボイラー設置報告書の提出が必要です。

ESFBシリーズ

最高使用圧力が1MPaまでの高圧力タイプ。配管距離が長い場合や3階より上への給湯が必要な場合などにお選びください。ボイラー設置届けの他、伝熱面積によってボイラー技士が必要となります。

高い安全性、メンテナンス体制も万全

安全に運用できるよう、全ての製品で空焚き・過昇温・漏電検出機能を標準装備。さらに安全性を高めるため、仕様変更で脚部補強や警報表示の追加も可能です。
もちろんメンテナンス体制も万全です。

多数の納入実績

シリーズ合計で約5,000台の納入実績をもつ信頼性の高い製品です。燃焼系ボイラー等が設置できないような、地下街や安全性を求められる施設においても多くご採用いただいています。

型番について

型番は以下の内容を表しています。

ESFE 1100 U A P

- P：電安法（PSE）適合区分
- A：水道法適合区分
- U：屋内/屋外区分
- 1100：貯湯量
- ESFE：シリーズ

記　号	意　味	
ESFE	製品シリーズ名を表します。 ESFE：簡易ボイラー　ESFK：小型ボイラー　ESFB：ボイラー	
1100	貯湯量を表します。1100は1,100Lです。	
U	U=屋内設置型	S=屋外設置型
A	A=水道法適合	N=水道法非適合
P	P=電安法（PSE）適合	X=電安法（PSE）対象外

※製品はページ下部の価格一覧に記載された型番からお選びください。価格一覧には標準仕様の製品型番を全て掲載しています。（仕様変更を行うと、標準仕様とは異なる型番になる場合があります）

ESFE シリーズ価格一覧

表示価格は税抜きです。ESFK/ESFBシリーズの価格・荷造運賃はP.146をご参照ください。

型　番※	希望小売価格	荷造運賃★	標準電源	定格消費電力（kW）	貯湯量（L）	電源コード	付属品 逃し弁	付属品 安全弁	付属品 減圧弁	付属品 その他	お客様手配品
ESFE-55UAP	¥950,000	本体に含む	三相200V	3.1	57	2m（圧着端子付）	R¾（20A）97kPa（吹出口Rc½）	R¾（20A）150kPa（吹出口Rc½）	Rc¾（20A）80kPa	ニップル チーズ（給湯接続口用） キーハンドル	自動空気抜き弁 ストレーナー 止水栓（給水バルブ） 排水バルブ ユニオン バキュームブレーカR¾
ESFE-95UAP	¥1,150,000			5.0	99						
ESFE-140UAP	¥1,250,000			7.1	141						
ESFE-180UAP	¥1,450,000			9.0	183						
ESFE-220UAX	¥1,600,000			10.1	224	なし			R1（25A）80kPa	ニップル チーズ（給湯接続口用） ブッシング（逃し弁接続用） キーハンドル	
ESFE-320UAX	¥1,800,000			15.0	322						
ESFE-450UAX	¥2,000,000			16.0	453						
ESFE-500UAX	¥2,100,000			18.0	503						
ESFE-580UAX	¥2,300,000			20.0	595						
ESFE-645UAX	¥2,500,000	本州・四国：¥80,000 北海道・九州：¥120,000 沖縄・離島：¥150,000		24.0	651				なし（お客様手配品）		自動空気抜き弁 ストレーナー 止水栓（給水バルブ） 弊社指定逆止弁 弊社指定減圧弁 排水バルブ ユニオン バキュームブレーカR¾
ESFE-765UAX	¥2,700,000			25.0	769						
ESFE-800UAX	¥2,800,000			25.0	804						
ESFE-935UAX	¥2,900,000			26.0	936						
ESFE-1100UAX	¥3,000,000			30.0	約1,100						
ESFE-1500UAX	¥3,500,000			35.0	約1,500						
ESFE-2000UAX	¥4,000,000			40.0	約2,000						
ESFE-2500UAX	¥4,500,000			45.0	約2,500						

◆寸法はP.91をご参照ください。　※3,000L以上の製品についてはお問い合わせください。　★：夜間や車種を指定する場合には追加送料が必要になる場合があります。詳細はお問い合わせください。

ご発注の前にご確認ください

①事前にお渡しする資料にて、必ず寸法・電気容量・注意事項等をご確認ください。②満水質量に十分耐えられる強度を持った壁面・床面にアンカーボルト等を使用して必ず水平に固定・設置してください。必ず床面に防水・排水処理を施してください。③必ずメンテナンススペースを確保してください。確保できないと思わぬ事故につながったり、修理や点検が行えない可能性があります。（P.94施工時の注意事項をご参照ください）

ES-Kシリーズ

バス 大型

大容量ヒーター搭載の加熱能力重視設計

特長: 密閉 / 温度変更可

仕様変更可能: 電源変更可 / ヒーター変更可 / 遠方発停 / 一括警報 / 屋外変更可

3年保証

▶P.95 詳細仕様・図面

★1: アイコンの意味はP.5・6
★2: 注意事項はページ下部をご参照ください。

ES-K

加熱能力を最重要視した製品コンセプトで、大容量の循環昇温に最適

ES-Kは加熱能力を最重要視した温水器です。大容量のヒーターを搭載し、貯湯タンクの容量を最小限とすることで急速にお湯を沸かし上げる設計です。燃焼式ボイラーと同等の熱量を作ることが可能なため、燃焼式ボイラーからの入れ替えや、昇温用途、短時間でお湯が必要になる場合、大きなタンクを設置するスペースが確保できない場合などに適しています。具体的には、温水暖房を設置している施設におけるチラーなどの熱源のバックアップ用、短時間で大容量タンクに湯を貯める必要がある場合や、熱源機そのものとしてのご利用などが挙げられます。

おすすめ用途 温水暖房の循環昇温用途、燃焼式ボイラーからの入れ替えなど

ES-K 代表的使用例

温水暖房の補助熱源など

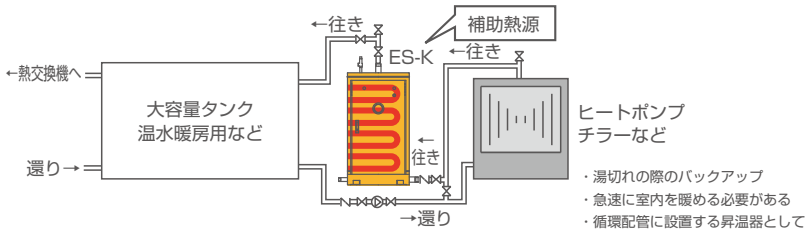

・湯切れの際のバックアップ
・急速に室内を暖める必要がある
・循環配管に設置する昇温器として

大容量タンクへの熱源

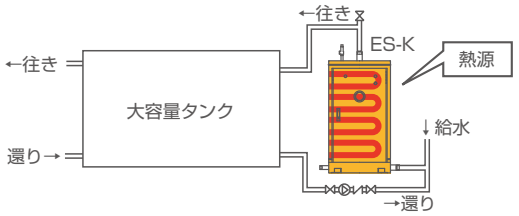

・割安な深夜電力を利用することで8時間で大量の湯を作る
・他熱源ではランニングコストが割高
・循環昇温器として

設置スペースが確保できない場合

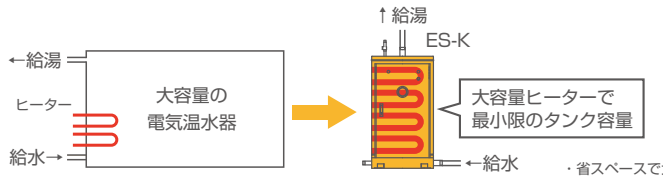

・省スペースで大量沸かし上げ
・大容量タンクと同じ給湯量を確保

設置場所や使用条件に合わせた設計

ES-Kは設置場所や使用条件に合わせて製作いたします。配管口径の選択、屋外仕様、循環ポンプとのインターロック、中央監視盤への警報、1MPaまでの使用圧力、30～500kWまで対応するヒーター容量など、仕様に対するご要望は何でもご相談ください。
※500kWを超える仕様についてはお問い合わせください。

ES-K シリーズ価格一覧

型番	希望小売価格	荷造運賃	標準電源	定格消費電力(kW)	貯湯量(L)
ES-30K	お問い合わせください。※		三相200V	30	お問い合わせください。※
ES-50K				50	
ES-80K				80	
ES-100K				100	
ES-120K				120	
ES-160K				160	
ES-200K				200	
ES-240K				240	
ES-280K				280	
ES-340K				340	
ES-400K				400	
ES-500K				500	

※ご希望の仕様に合わせてお見積もりしますのでご相談ください。

ご発注の前にご確認ください

①ご要望に合わせて設計・製作を承ります。配管口径・屋外設置・循環ポンプとのインターロック・中央監視盤への警報や最高使用圧力も1MPaまで対応可能です。お問い合わせください。②本器は加熱能力および使用圧力により、小型ボイラー・ボイラーとなります。設置に伴いボイラー規制がございますので別途ご確認ください。③必ずメンテナンススペースを確保してください。確保できないと思わぬ事故につながったり、修理や点検が行えない可能性があります。(P.95施工時の注意事項をご参照ください)

★2 アイコンで表した機能・特長に関する注意事項:■受注生産品です。ご要望に応じ設計いたします。■遠方発停は最高使用圧力およびヒーター容量(定格消費電力)によって選択いただけない場合がございます。

EST シリーズ

厨房 バス 大型

開放式の大容量電気温水器

貯湯量 EST 1t 2t 3t 4t 5t 7t 10t 15t 20t

3年保証

▶P.96 詳細仕様・図面

特長: 開放 / 温度変更可 / 最高沸上85℃

仕様変更可能: ウィークリータイマー / 電源変更可 / ヒーター変更可 / 遠方発停 / 一括警報 / 屋外変更可 / 深夜

★1: アイコンの意味はP.5・6
★2: 注意事項はページ下部をご参照ください。

EST

貯湯量1～20トン。大容量の開放式

大容量タンクにヒーターを組み込んだ大型電気温水器。外装は保温性と耐久性、防錆性が高く、現場組み立ても可能なステンレスパネルを採用。タンクに圧力の掛からない開放式を採用しているため、大型機器でありながら「ボイラー及び圧力容器安全規則」の適用を受けず、届け出も管理者の設置も不要です。

おすすめ使用場所

厨房・シャワーから施設の給湯全般をカバーするセントラル給湯まで、あらゆる場所への給湯が可能です。

おすすめ施設：
・病院　・福祉施設　・学校
・給食センター　など

厨房

バス

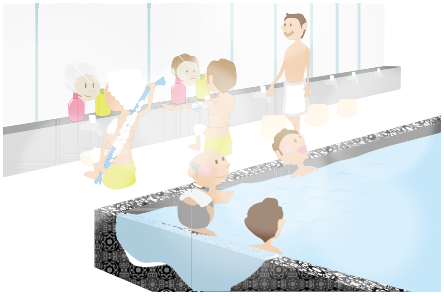

優れた品質と保証性能

パネルユニットはバルジ成型プレス（液圧プレス）で作られるため非常に高精度。溶接はJISステンレス溶接資格者がTIG溶接にて行います。またステンレスとアルミ材保温カバーの間に高断熱・高耐熱の発泡ポリスチレンを採用した三層構造なので、保温効果も高性能です。

EST 保温性能図

条件=タンク寸法:2×2×2H　タンク内容積:7.2㎥　初期温度:70℃　外気温度:10℃

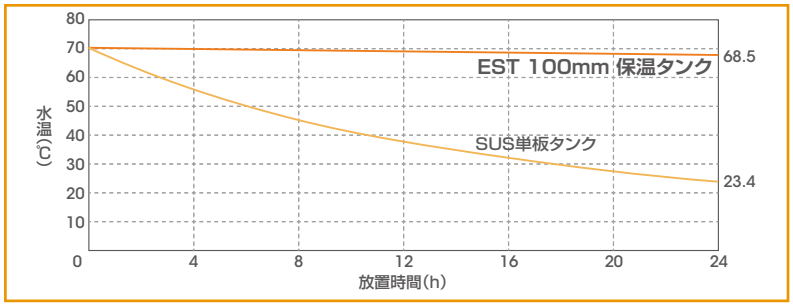

設置場所や使用条件に合わせた設計

ESTは設置場所や使用条件に合わせて製作いたします。20トンを超えるサイズ、2槽分割、寸法変更、循環ポンプとのインターロック、耐塩害など、仕様に対するご要望は何でもご相談ください。

屋外設置型での製作例

EST シリーズ価格一覧

（屋内定水位仕様の例）

型　番	希望小売価格	荷造運賃	有効貯湯量(t)※2	標準電源	定格消費電力(kW)	沸き上がり温度(℃)	沸き上がり時間(時間)※3
EST-1	お問い合わせください。※1		1	三相200V	10.1	85	8.1
EST-2			2		20		8.2
EST-3			3		30		
EST-4			4		40		
EST-5			5		50		
EST-7			7		70		
EST-10			10		100		
EST-15			15		150		
EST-20			20		200		

※1: ご希望の仕様に合わせてお見積もりしますのでご相談ください。　※2: 20tを超える仕様についてはお問い合わせください。　※3: 沸き上がり時間は水温15℃の場合。

ご発注の前にご確認ください

①ご要望に合わせて設計・製作を承ります。②貯湯量および現場条件により、完成品納入もしくは現場施工の対応が可能です。③必ずメンテナンススペースを確保してください。確保できないと思わぬ事故につながったり、修理や点検が行えない可能性があります。（P.98施工時の注意事項をご参照ください）④火災予防条例に基づく設置届けが必要です。詳しくは所轄の消防署へお問い合わせください。

★2 アイコンで表した機能・特長に関する注意事項:■受注生産品です。ご要望に応じ設計をいたします。■深夜電力に対応可能ですが、通電制御型割引には対応できません。

EIL シリーズ

バス 大型

給湯配管の途中に設置することで給湯温度の低下を防ぐ昇温器

3年保証

▶P.99 詳細仕様・図面

★1: アイコンの意味はP.5・6
★2: 注意事項はページ下部をご参照ください。

特長: 密閉 / 温度変更可 / 最高沸上80℃

仕様変更可能: 電源変更可 / ヒーター変更可 / 遠方発停 / 一括警報 / 屋外変更可

EIL

※製品の外観は変更になる場合があります。

常にお湯を適温に保ちます

給湯循環配管の途中に設置することで給湯温度の低下を防ぎます。セントラル給湯の湯を再昇温するブースターとしての用途のほか、床暖房などにもご使用可能です。

ヒーター容量60kWまで対応し、幅広い用途のEIL

5～60kWまで対応するヒーター容量で、幅広い用途に適しています。ポンプインターロック端子を標準装備し、配管のバリエーションを増やすことが可能です。仕様変更にも柔軟に対応します。

おすすめ用途 給湯配管の循環昇温、床暖房、浴槽昇温など

EIL シリーズ価格一覧

表示価格は税抜きです。

シリーズ	型番	希望小売価格	荷造運賃★		寸法(mm)			標準電源	定格消費電力(kW)	設定温度(℃)	最高使用圧力(MPa)
			23区内	その他	W	D	H				
EIL	EIL-5	¥1,530,000	¥25,000	¥30,000	670	340	445	三相200V	5	0～80	0.1※1
	EIL-6	¥1,545,000	¥25,000	¥30,000					6		
	EIL-10	¥1,566,000	¥30,000	¥35,000	790				10.1		
	EIL-15	¥1,600,000	¥30,000	¥35,000	870				15		
	EIL-20	¥2,266,000	¥30,000	¥35,000	920	460	515		20		
	EIL-25	¥2,354,000	¥35,000	¥40,000					25		
	EIL-30	¥2,383,000	¥35,000	¥40,000					30		
	EIL-35	¥2,778,000	¥40,000	¥45,000		500	545		35		
	EIL-40	¥2,889,000	¥40,000	¥45,000					40		
	EIL-45	¥2,919,000	¥45,000	¥50,000					45		
	EIL-50	¥3,142,000	¥45,000	¥50,000		520	575		50		
	EIL-55	¥3,254,000	¥55,000	¥60,000					55		
	EIL-60	¥3,366,000	¥55,000	¥60,000					60		

※1:EIL5～15までは仕様変更にて最高使用圧力0.49MPaに対応可能です。 ★:離島などの場合は追加送料が必要になる場合があります。詳細はお問い合わせください。

EIL 浴槽昇温システム例

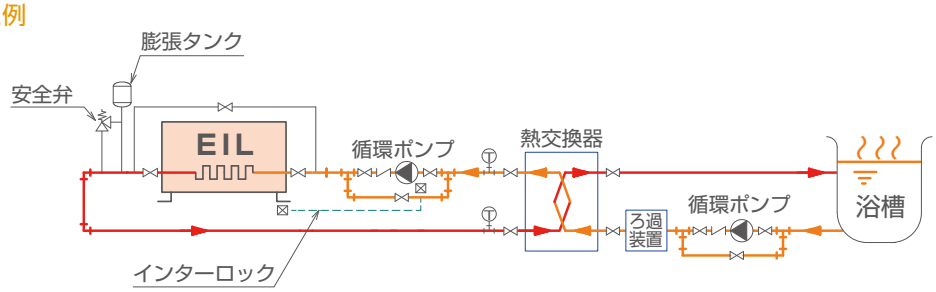

ご発注の前にご確認ください

①事前にお渡しする資料にて、必ず寸法・電気容量・注意事項等をご確認ください。②本器はセントラル給湯の湯を再昇温するブースターや循環昇温にご利用いただけます。③ご要望に合わせて、仕様変更を承ります。④必必ずメンテナンススペースを確保してください。確保できないと思わぬ事故につながったり、修理や点検が行えない可能性があります。(P.99施工時の注意事項をご参照ください)

★2 アイコンで表した機能・特長に関する注意事項:■受注生産品です。 ■単相100V・単相200V・異電圧にも対応しています。詳しくはお問い合わせください。■ヒーター容量(定格消費電力)の変更が可能です。詳しくはお問い合わせください。

業務用エコキュート

Yフレーム …… 59
中 型 機 35kW …… 61

業界随一

幅広い製品構成 | 環境性へのこだわり | プロの大量給湯ニーズに応える

環境性とランニングコストの低減を考慮し、取り揃えた多彩なラインナップでお湯を使うさまざまな業務をバックアップします。
小規模な飲食店や店舗から温浴施設・セントラル給湯まで、幅広い製品構成で対応するのはイトミックだけです。

イトミック業務用エコキュート ラインナップ

※加熱能力は中間期・65℃設定の場合

加熱能力
65kW
タンク容量
4,800～10,000L

横型高圧タンク対応
循環加熱仕様対応
2020年度 L2-Tech認証

Yフレーム

詳細▶P.59

Y型フレーム採用で空気の取り込みを効率化し、
消費電力を抑えます。軽量・省スペースの新設計。

加熱能力
35kW
タンク容量
500～4,000L

標準高圧タンク対応
循環加熱仕様対応
横型高圧タンク対応

中型機 35kW

詳細▶P.61

外気温－7℃の厳寒期や寒冷地域でも高い加熱
能力を確保できます。

[優れた省エネ性と環境性能] ランニングコストとCO_2を大幅削減。

エコキュートは自然冷媒(CO_2)を使用したヒートポンプ給湯機です。
フロン系の冷媒(R410)と比較すると地球温暖化係数は**1/1700**、オゾン層破壊係数は**0**。
今後の地球環境を守るためにもますます需要が高まっています。

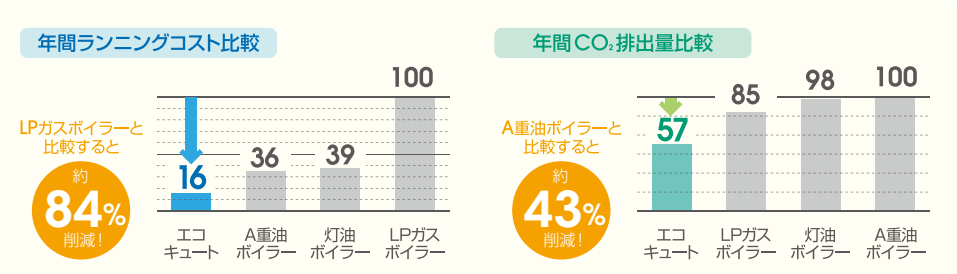

当社試算による。◆算出条件：90℃出湯で3,000L貯湯、COP3.3(外気温度DB：16℃、WB12℃、入水温度：17℃)、全て夜間蓄熱で365日利用、ボイラー効率90%　◆電気料金：電気需給約款[特定規模需要(高圧)]平成26年4月1日実施の業務用季節別時間帯別電力の夜間料金を適用　◆A重油、灯油、LPG料金：(一財)日本エネルギー経済研究所調べ関東地区の平成26年10月料金を適用　◆CO_2排出係数及び燃料種別の発熱量については[温室効果ガス排出量　算定・報告・公表制度における算定方法・排出係数一覧(環境省・経済産業省)]による。

大気熱＋電気で高効率、安全性も重視。

90℃ 沸かし上げ

大気熱＋電気
大気熱を取り込み、投入する電気エネルギーを利用して3倍以上の熱エネルギーを生み出すから高効率で高温に。CO_2冷媒のエコキュートなら90℃のお湯を作れます。

燃焼なし

燃焼しないため安全。
空気を汚さずクリーンです。

エコキュートと電気温水器の違い

エコキュート

自然冷媒（CO_2）を使用して、ヒートポンプでお湯を沸かす給湯機。**電気温水器の約1/4の電気エネルギー**でお湯を沸かすことが可能なため大変経済的です。

※エコキュートとはCO_2冷媒を使用したヒートポンプ給湯機のことを言います。

電気温水器

タンクに装着したヒーターに通電・加熱することでお湯を沸かす一般的な方式です。

エコキュートでお湯を沸かすしくみ

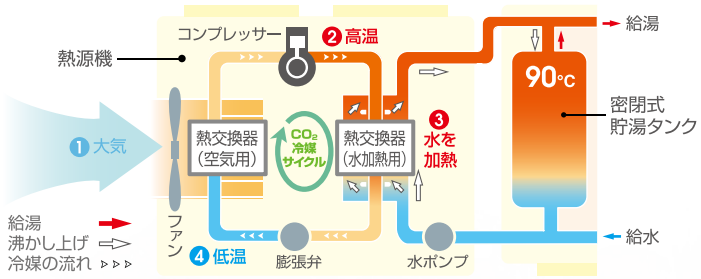

熱源機とタンクとの組み合わせ

熱源機仕様や現場に合わせてタンクを選択可能です。

熱源機

タンクユニット

標準タンクユニット／標準高圧タンクユニット

標準タンクは6,000Lまで10種類、標準高圧タンクは中型機・15kW機専用で4,000Lまでのラインナップ。

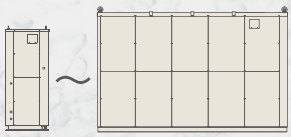

500L　～　6,000L

横型高圧タンクユニット
（横型ワンタンク式高圧タンク）

Yフレーム専用の高圧ワンタンクユニット。タンク1台に熱源機を2台まで接続可能。

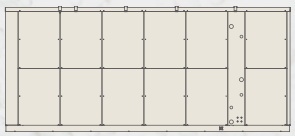

6,000/8,000/10,000L

※当社開放型タンクとの組み合わせも可能です。詳しくはご相談ください。

熱源機単独での運転も可能

高温給水仕様や、熱源機+既存給湯設備で湯切れのないハイブリッド仕様にも対応しています。

熱源機

既存タンク

[対応可能な施設と給湯量の目安] お湯を使う多様な業種に対応します。

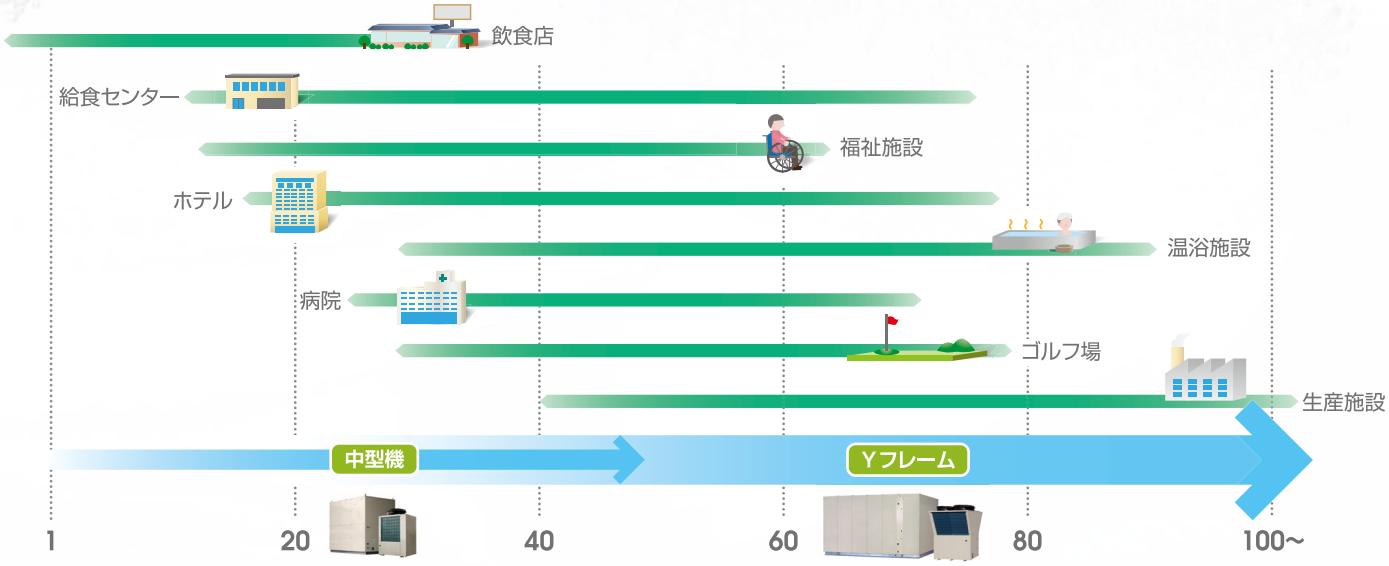

給湯量 t／日（出湯温度60℃換算、外気温度7℃の場合）

イトミック業務用エコキュートの代表的な給

イトミック業務用エコキュートのタンクユニットは、複数タンクをユニット内部で連結している独自のシステム
さまざまな施設やお湯のご利用状況に応じ、各種システムをご選択可能です。

循環加熱仕様

最適なのは エコキュートと給湯箇所が離れている場合 | 湯待ちをせず、すぐにお湯を使いたい場合

タンク1本を循環用に使用することで、効率の良い即湯システムを構築

エコキュートと給湯箇所が離れていてもすぐにお湯が使えるように、配管内のお湯を循環させておくシステムです。配管が長く給湯箇所が多い建物に適しています。タンクユニット内の1本のタンクを循環専用タンクとしているため、電気昇温器を使用したシステムよりも全体の効率が良く、低コストで構築可能です。

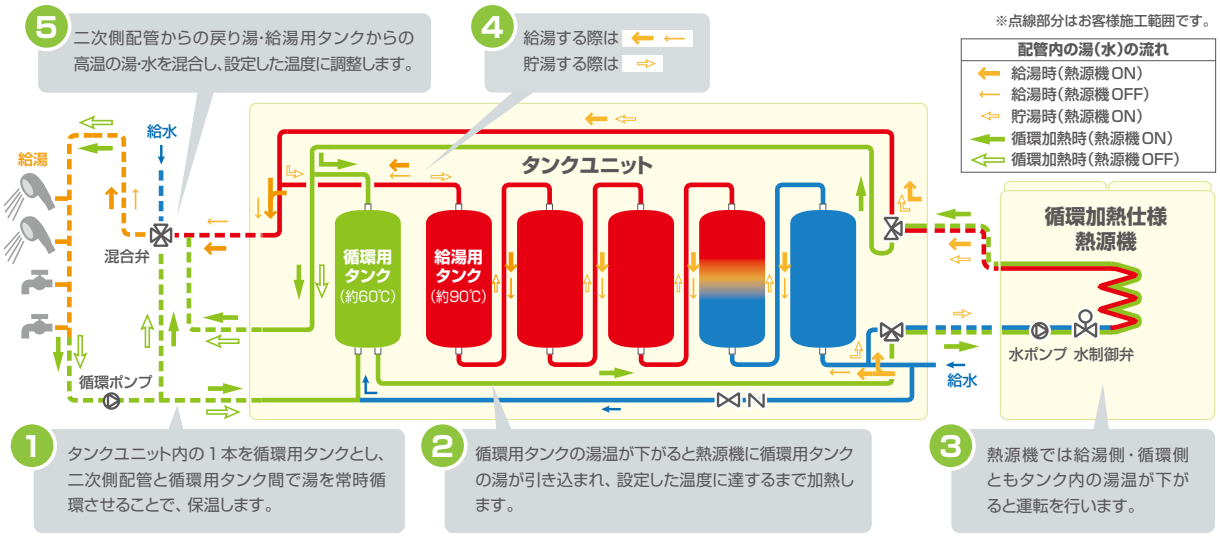

※ 図は標準/標準高圧タンクユニットの場合です。横型高圧タンクユニットについてはP.60をご参照ください。　※ 循環加熱仕様は浴槽の循環や床暖房には適しておりません。

標準仕様

最適なのは エコキュートと給湯箇所の配管距離が短い場合 | 長時間にわたり湯を連続使用する場合

安定した湯量供給を実現しつつコストを抑えたエコキュートの標準システム

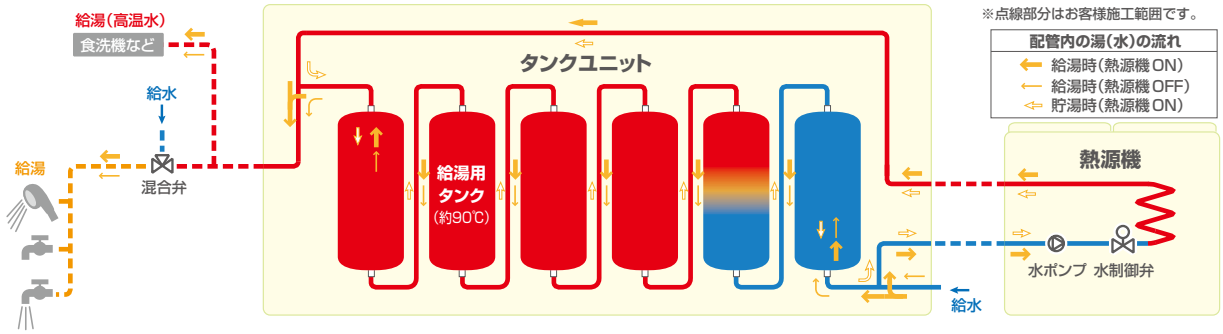

※ 図は標準/標準高圧タンクユニットの場合です。横型高圧タンクユニットについてはP.60をご参照ください。

ハイブリッド

最適なのは 一度に大量の湯を使う場合 | 給湯負荷変動が大きく使用量が予想しにくい場合

ボイラーと組み合わせ、給湯負荷の変動に対応した安心なシステムを構築

長所

・ランニングコストが安い
・環境に優しい
・燃焼部がないため安全

＋

長所

・瞬発力のある沸かし上げ
・湯切れしない
・機器がコンパクト

→

様々な給湯負荷パターンに対応できる給湯システムの構築が可能です

〈例えば〉
- 季節や曜日などによって給湯負荷変動が大きい施設
- 給湯負荷が読みにくい場合
- 最大給湯負荷時に合わせてエコキュートの選定を行うとコストがかかりすぎる場合
- エコキュートのみでは万が一の湯切れが心配な場合
- 既存のボイラーのみでは燃料代がかかりすぎる場合

湯システム

を採用。循環放熱ロスを効率良くカバーできる仕組みです。

ハイブリッド給湯システムの稼働イメージ

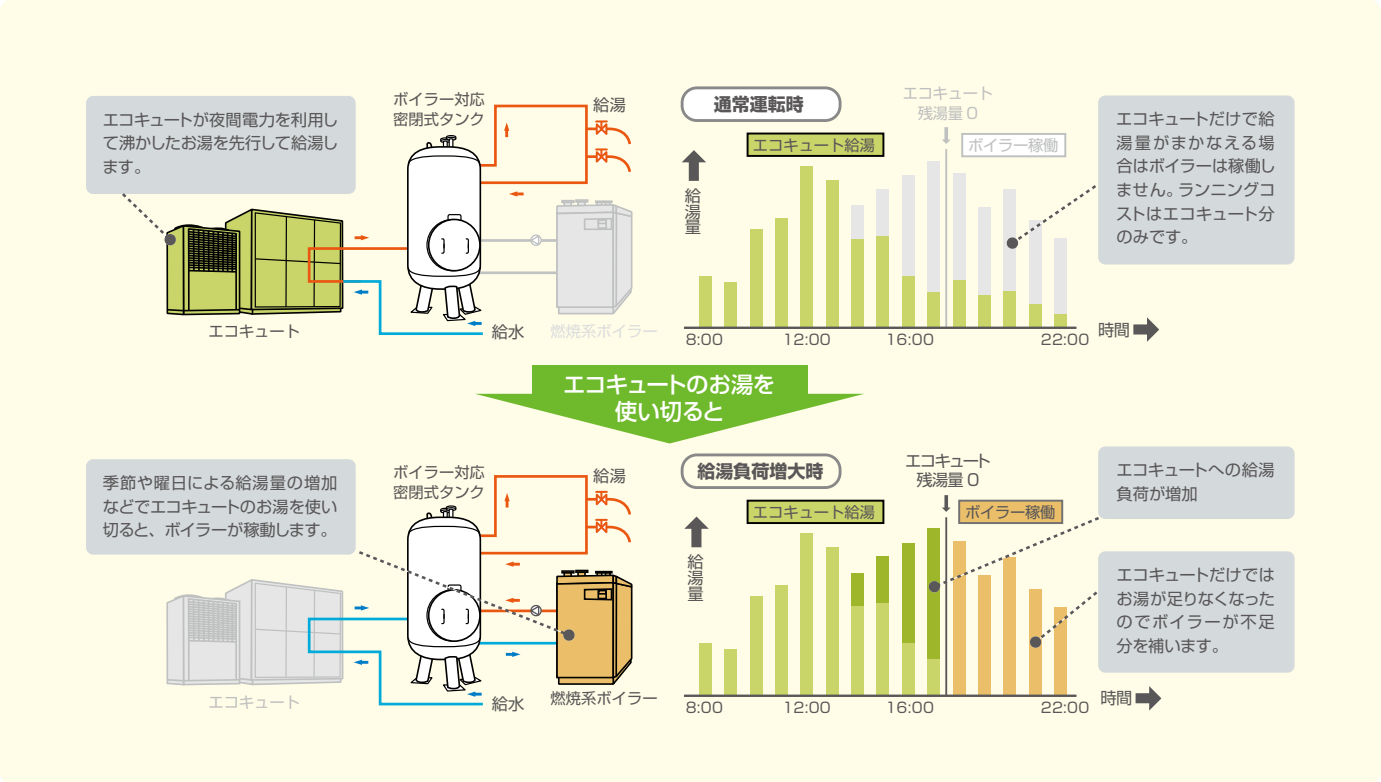

※ 図は標準/標準高圧タンクユニットを利用したイメージです。横型高圧タンクユニットを用いたハイブリッド給湯システムについてはお問い合わせください。

システムイメージ

〈例〉12本のタンクの内2本を循環専用タンクにした循環加熱運転システム

複数台を連結することで、さらに大量給湯が必要な施設にも対応します。

最適な施設：病　院　オフィスビル　教育施設　福祉施設　など

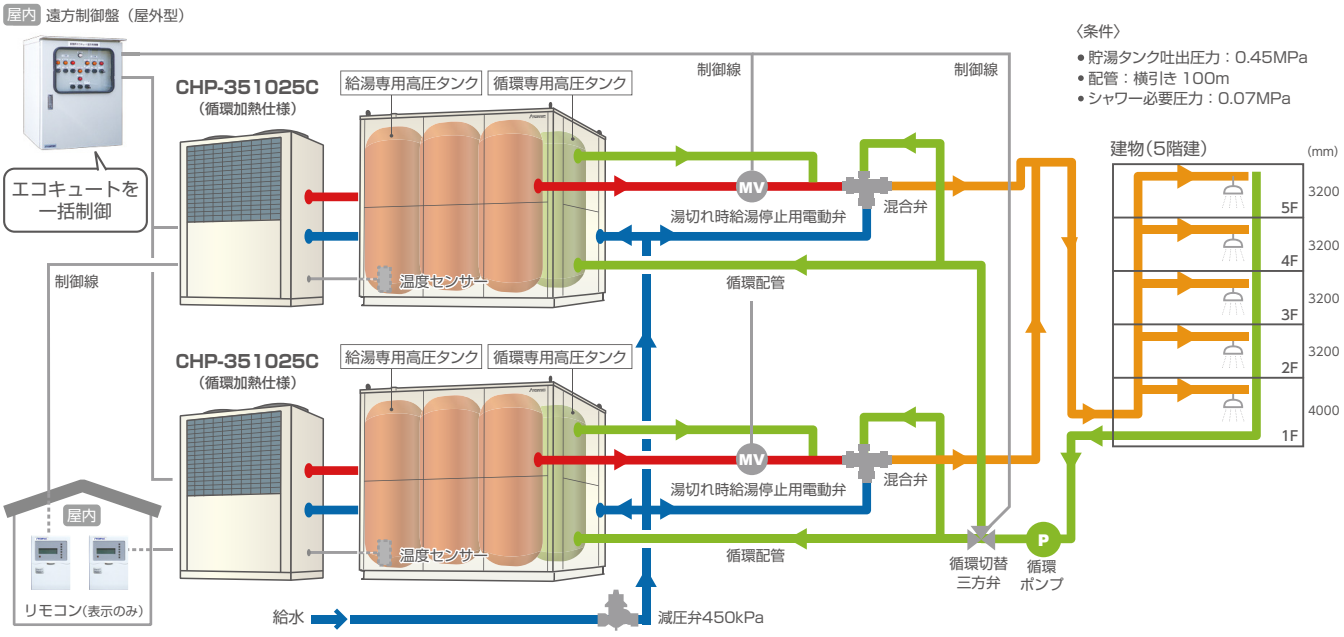

※図は標準高圧タンクを使用した場合のシステム構成イメージ。中型機・Yフレームとも共通です。接続方法や接続口の位置などは実際とは異なります。

業務用エコキュート Yフレーム

厨房 バス 大型

グリーン購入法

2020年度 L2-Tech認証

独自のY型フレーム採用により、効率の良い運転と省スペースを実現

加熱能力 65kW ※加熱能力は中間期・65℃設定の場合

3年保証

▶P.100 詳細仕様・図面

★1: アイコンの意味はP.5・6
★2: 注意事項はページ下部をご参照ください。

特長: 密閉 / 温度変更可 / 最高沸上90℃ / 水栓選択可 / 省エネ

標準: 遠方発停 / 一括警報

CHP-801060-2
(標準タンク仕様)

東北電力推薦

リモコン

貯湯タンクユニット
CHP-6000T

熱源機
CHP-80Y2

Yフレームは、電力消費量の削減と近接設置を可能にするY型形状の構造と、給湯状況に応じた適切なエネルギー調整など、あらゆる大量給湯の施設に応じた柔軟かつ低コストなシステムを実現。またその耐久性は長期間にわたり安定した給湯を可能にします。横型高圧タンクユニットとの組み合わせが可能です。

循環加熱仕様対応　横型高圧タンク対応

特長

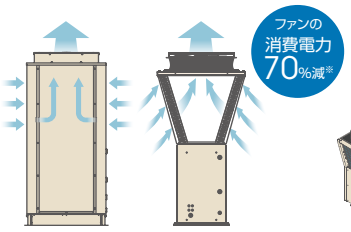

角型フレーム　Y型フレーム

スムースで効率的な空気の流れでファンの消費電力を抑えます。

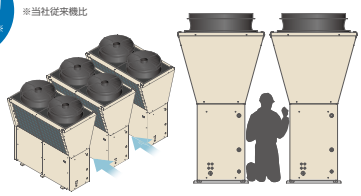

近接設置でもしっかりと空気を取り込みます。メンテナンススペースも確保。

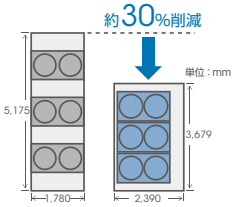

従来機　Yフレーム

奥行きは大幅縮小。
※ほぼ同加熱量の従来機3台設置との比較

Yフレーム 価格一覧

表示価格は税抜きです。

型番		希望小売価格	タンク種別	貯湯量(L)	仕様変更※2 耐塩害仕様	耐重塩害仕様	凍結防止仕様 -15°C	寒冷地仕様 -20°C	循環加熱仕様	水道法適合品	複数台制御機能
ユニット※1	CHP-801048-2	¥9,200,000	標準	4,800	¥10,400,000	¥11,240,000	¥9,710,000	¥9,938,000	お問い合わせください	¥200,000up	¥200,000up
	CHP-801060-2	¥9,500,000		6,000	¥10,800,000	¥11,700,000	¥10,010,000	¥10,238,000			
	CHP-801060K-2	¥12,000,000	横型高圧	6,000	¥13,600,000	¥14,930,000	¥12,600,000	¥12,828,000		お問い合わせください	
	CHP-801080K-2	¥12,300,000		8,000	¥13,900,000	¥15,230,000	¥12,900,000	¥13,128,000			
	CHP-801100K-2	¥14,100,000		10,000	¥15,700,000	¥17,030,000	¥14,700,000	¥14,928,000			
熱源機単体	CHP-80Y2	¥7,800,000	–	–	¥8,400,000	¥9,000,000	¥7,950,000	¥8,178,000			
リモコン	CHP-TR	¥105,000	–	–					–		

※1:「熱源機+標準タンクユニット」のセットによるシステムです。　※2:仕様変更の詳細はP.113をご覧ください。

関連商品のご紹介

(価格はお問い合わせください)

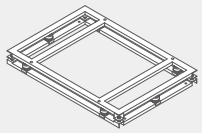

防振架台

熱源機の振動を建物に伝えないようにします。

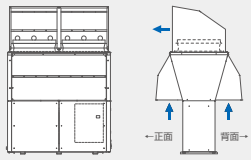

防雪フード

寒冷地における雪対策として積雪・凍結の被害を少なくします。落葉対策にも有効です。

※写真は屋外用です

遠方制御盤

昼間追焚の設定・電動弁の制御・ローテーション運転の制御が可能。年間タイマー機能も付属。

井水対応ユニット

詳細→P.109

EGU-80B

井戸水でも業務用エコキュートが使用可能です。耐高水圧設計(490kPa)。

ご発注の前にご確認ください

①井戸水のご使用は製品の寿命に影響を与える場合がございます。ご使用を検討されている場合は必ず事前にご相談ください。②設置予定地域の騒音規制等に準拠する設置環境をご検討ください。また、必要により防音壁等の設置をご検討ください。③熱源機およびタンク容量等の選定につきましては、事前にご相談いただくことをおすすめいたします。

★2 アイコンで表した機能・特長に関する注意事項:■エコキュートの対応可能な仕様変更についてはP.121をご参照ください。■全シリーズ受注生産品です。■東北電力推薦とは、寒冷地でも高い加熱効率を発揮できる製品と東北電力より認証されたものです。

横型高圧タンク

最高使用圧力490kPa・横型ワンタンクの高水圧対応タンクユニット

大きな貯湯量が必要な場合や、高水圧での給湯が必要な場合など、標準タンクでは対応しづらい現場にも対応する高水圧対応密閉タンクユニット。
大容量にも十分な沸し上げ能力を持つ熱源機Yフレームとの組み合わせで、安心の給湯システムの構築が可能です。タンク1台に熱源機2台まで接続可能。

タンク容量 6,000 8,000 10,000

CHP-801100CK-2（10,000L横型高圧タンク･循環加熱仕様）

貯湯タンクユニット
CHP-T100CK（循環加熱仕様高圧タンクユニット）

熱源機
CHP-80Y2C

ケーシングされた高圧密閉式タンクユニットには多くの利点

- 高温（最高約90℃）と中温（約48～65℃）の2温度同時給湯が可能
- 各種弁類を内蔵しており、施工の手間を省略化でき、システム構築が容易
- 既存ボイラーシステムとの接続が容易

循環タンク内蔵型は高効率運転が可能

- 循環専用タンクを熱源機で加熱するため、循環放熱ロスを効率良くカバー
- 循環放熱負荷によるメインタンクの温度低下なし
- 1台の熱源機で循環加熱を行うため、昇温ヒーターや燃焼系ボイラーは必要なし
- 高効率なシステムによりメインタンクの貯湯量を抑えることが可能

横型高圧タンクの仕組み

高圧タンク構造（循環加熱仕様）

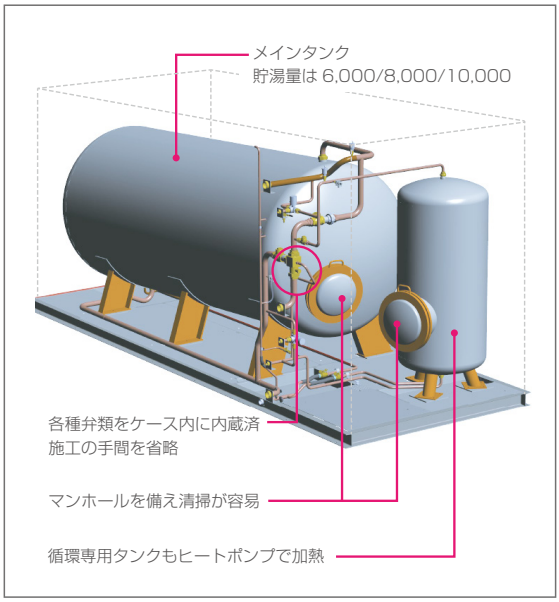

ケーシング内部配管図（循環加熱仕様）

ケーシング内に各種弁類や循環専用タンクを内蔵しており、施工を省略化するだけでなく、保護されており安全性も高いシステム。

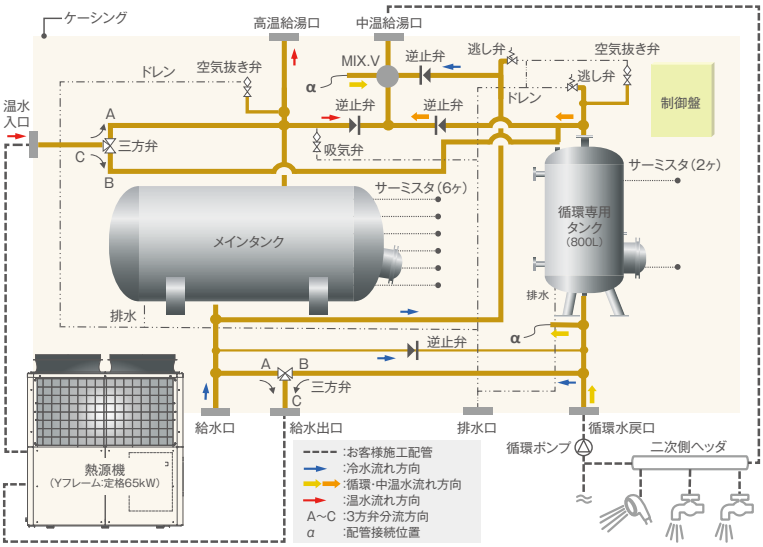

横型高圧タンク内部フロー図

標準仕様　食器洗浄機などに対応する2温度同時給湯が可能。

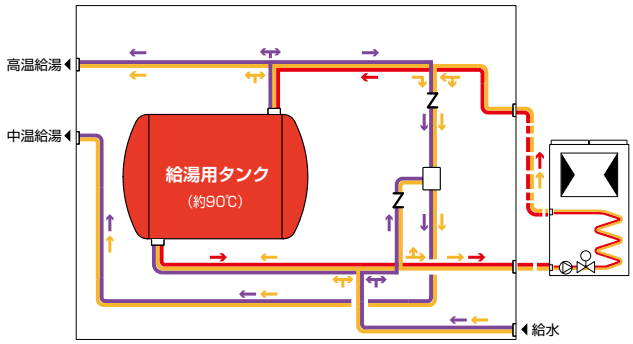

← 給湯時（熱源機 ON）← 給湯時（熱源機 OFF）← 貯湯時（熱源機 ON）

循環加熱仕様　循環専用タンクをヒートポンプで加熱することで循環放熱負荷を抑えます。

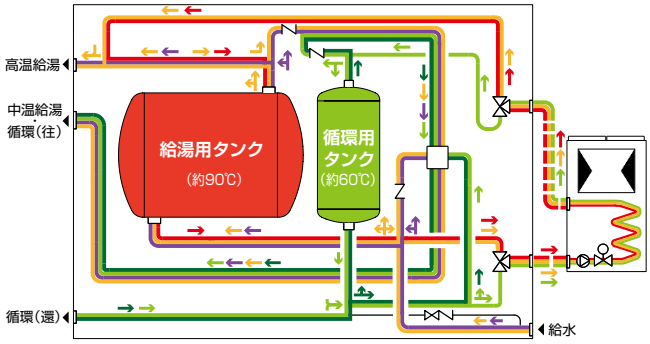

← 給湯時（熱源機 ON）← 給湯時（熱源機 OFF）← 貯湯時（熱源機 ON）
← 循環加熱時（熱源機 ON）← 循環加熱時（熱源機 OFF）

ご発注の前にご確認ください

①井戸水のご使用は製品の寿命に影響を与える場合がございます。ご使用を検討されている場合は必ず事前にご相談ください。②熱源機およびタンク容量等の選定につきましては、事前にご相談いただくことをおすすめいたします。

★2 アイコンで表した機能・特長に関する注意事項:■エコキュートの対応可能な仕様変更についてはP.113をご参照ください。■全シリーズ受注生産品です。

業務用エコキュート 中型機35kW

厨房 バス 大型 グリーン購入法

寒冷地でも高い加熱能力を確保できる業務用エコキュート

加熱能力 35kW ※加熱能力は中間期・65℃設定の場合

3年保証

▶P.105 詳細仕様・図面

★1: アイコンの意味はP.5・6
★2: 注意事項はページ下部をご参照ください。

特長: 密閉 / 温度変更可 / 最高沸上90℃ / 水栓選択可 / 省エネ

標準: 遠方発停 / 一括警報

受賞 令和元年度 デマンドサイドマネジメント表彰 **一般財団法人ヒートポンプ・蓄熱センター 振興賞**

CHP-351030
(標準タンク仕様)

東北電力共同研究製品

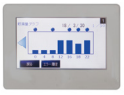

リモコン

貯湯タンクユニット CHP-3000T　熱源機 CHP-35H

加熱能力35kWの業務用エコキュート中型機。
令和元年度デマンドサイドマネジメント表彰一般財団法人ヒートポンプ・蓄熱センター振興賞受賞製品。

■外気温の低い環境下でも能力低下が起きにくい

外気温が−7℃の環境下でも高い加熱能力を確保でき、厳寒期や寒冷地域でも高性能を発揮できます。

循環加熱仕様対応　標準高圧タンク対応　横型高圧タンク対応

特長

■寒冷地でも能力低下が起きにくい設計
■操作性の高いタッチ式カラー液晶リモコン
■多くのタンクに対応する柔軟性

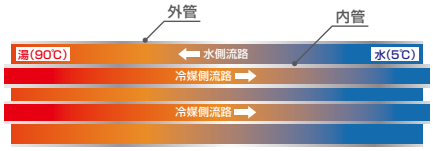

多重管式ガスクーラ断面図

当社独自の平滑多重管式ガスクーラを採用し、熱交換効率が向上。外管に対して内管を複数本挿入することにより、コンパクト化を実現しました。

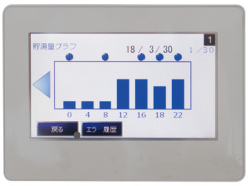

タッチ式カラー液晶リモコン

見やすい液晶とタッチパネルで直感的にわかりやすく、操作が容易。1つのリモコンで最大7台の操作が可能。

中型機 価格一覧

表示価格は税抜きです。

型番※1		希望小売価格 標準タンク仕様(190kPa)	希望小売価格 標準高圧タンク仕様(490kPa)	貯湯量(L)
ユニット※2	CHP-351005	¥6,500,000	¥7,500,000	500
	CHP-351010	¥6,600,000	¥7,700,000	1,000
	CHP-351015	¥6,700,000	¥8,000,000	1,500
	CHP-351020	¥6,800,000	¥8,200,000	2,000
	CHP-351025	¥6,900,000	¥8,400,000	2,500
	CHP-351030	¥7,000,000	¥8,500,000	3,000
	CHP-351035	¥7,100,000	¥8,800,000	3,500
	CHP-351040	¥7,200,000	¥9,000,000	4,000
熱源機単体	CHP-35H	¥5,800,000		–
リモコン	CHP-TR	¥105,000		–

標準高圧タンク仕様以外に、耐塩害仕様・耐重塩害仕様・寒冷地仕様※3・循環加熱仕様・複数台制御仕様などの各種仕様変更に対応しています。詳細はお問い合わせください。

※1:標準高圧タンク仕様は型番に「K」が付きます。
※2:「熱源機+標準タンクユニット」のセットによるシステムです。
※3:寒冷地仕様は−20℃まで対応。

関連商品のご紹介

(価格はお問い合わせください)

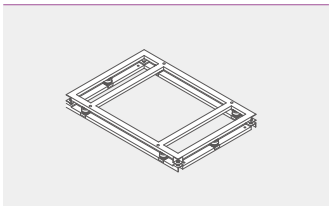

防振架台

熱源機の振動を建物に伝えないようにします。

※イメージです

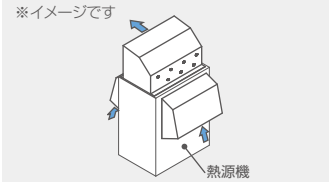

防雪フード

寒冷地における雪対策として積雪・凍結の被害を少なくします。落葉対策にも有効です。

※写真は屋外用です

遠方制御盤

昼間追焚の設定・電動弁の制御・ローテーション運転の制御が可能。年間タイマー機能も付属。

井水対応ユニット

詳細→P.109

EGU-80B

井戸水でも業務用エコキュートが使用可能です。耐高水圧設計(490kPa)。

ご発注の前にご確認ください

①井戸水のご使用は製品の寿命に影響を与える場合がございます。ご使用を検討されている場合は必ず事前にご相談ください。②設置予定地域の騒音規制等に準拠する設置環境をご検討ください。また、必要により防音壁等の設置をご検討ください。③熱源機およびタンク容量等の選定につきましては、事前にご相談いただくことをおすすめいたします。

★2 アイコンで表した機能・特長に関する注意事項:■エコキュートの対応可能な仕様変更についてはP.113をご参照ください。■全シリーズ受注生産品です。■東北電力共同研究製品とは、東北電力と日本イトミックとで、寒冷地でも高い加熱効率を発揮できるよう共同研究した製品です。

関連商品

水栓部材 水栓（まぜまぜ MZ-N3/N3Pシリーズ、NT-2、KG-2） … 63
配管部材 膨張水排出装置（ブローキャッチャー BCH-K/Mシリーズ） … 65
一軸型減圧弁（いちじく iJG-1/K） …… 66
オーバーフローパイプ（FOP） …… 66
自動水栓接続部材 …… 66
据え付け部材 底脚セット …… 66
関連商品対応表 …… 67
関連商品一覧 …… 69

まぜまぜ　MZ-N3シリーズ

▶P.114 詳細仕様・図面

給湯圧力が低い開放式のEWS/EWRシリーズでもスムースにミキシング。配管方法に応じて、埋め込み配管型・立ち上がり配管型・露出配管型、埋め込み露出配管型の4タイプをご用意しています。また、熱湯口の付いていない混合栓のみのタイプもご用意しています。

MZ-1N3（熱湯口付）

MZ-4N3（熱湯口なし）

対応機種
EWS/EWRシリーズ

ラインナップ

EWS/EWRシリーズ用：　MZ-1/2/3/7/8/9N3（熱湯口付）
MZ-4/5/6N3（熱湯口なし）

まぜまぜとEWS/EWRシリーズを組み合わせる際のご注意

まぜまぜとEWS/EWRシリーズを組み合わせて使用される際は、給水源を「受水タンク以下」としてください。水道直結でご使用の場合は、専用の熱湯用単水栓「NT-2」をご使用いただくか、もしくは密閉型電気給湯器「ESD」と「まぜまぜMZ-N3P」の組み合わせをご使用ください。また、他社製混合水栓をご利用になると、適切に湯水が混合されず熱湯が出ることがありますので、必ず当社の水栓シリーズと組み合わせてください。

まぜまぜ　MZ-N3Pシリーズ

▶P.114 詳細仕様・図面

密閉式のESDシリーズ用。埋め込み配管型と立ち上がり配管型の2タイプをご用意しています。

対応機種
ESDシリーズ｜ ES-DWUB

ラインナップ

MZ-N3PE　節湯対応型水栓をご用意

＊節湯対応型水栓についての説明はP.115

ESDシリーズ/ES-DWUBシリーズ用：　MZ-1/3N3P（熱湯口付）
MZ-1/3N3PE（熱湯口付節湯対応型）

多彩な配管対応

埋め込み配管タイプ、露出配管タイプ、立ち上がり配管タイプなどMZ-N3で9種類、MZ-N3Pで2種類をラインナップ。給湯器との接続に必要な部材が付属しているタイプもあり、現場の様々な配管方法に対応できるようになっています。

安全性に配慮した設計

熱湯吐水管からハンドルまで樹脂コーティングで断熱。人間工学に基づいた一体設計で、高い安全性と操作性を実現しています。
また、より確実な安全性が求められる現場のために熱湯管部分に脱落防止ピン+ナットカバーの二重の安全機構を採用。万が一熱湯管がゆるんでも熱湯漏れは発生しません。

湯水混合のシステムは特許取得

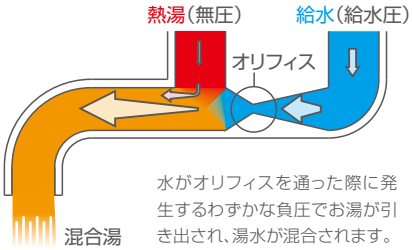

※MZ-N3シリーズのみで採用している混合システムです。MZ-N3Pシリーズでは採用していません。

MZ-N3/N3Pシリーズ 対応可能な仕様変更

＊本体ご発注時に同時にご注文ください。納期についてはお問い合わせください。

熱湯赤ハンドルキャップ

熱湯用ハンドルに取り付けて、熱湯が出ることの注意を促す樹脂製赤色キャップ。

※熱湯赤ハンドルキャップの仕様変更料金：
本体価格＋¥2,000

ノズル変更

熱湯用

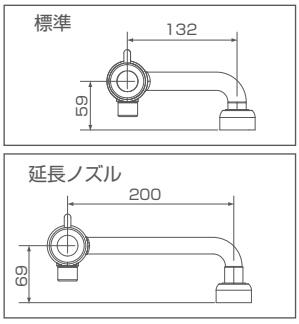

混合湯用

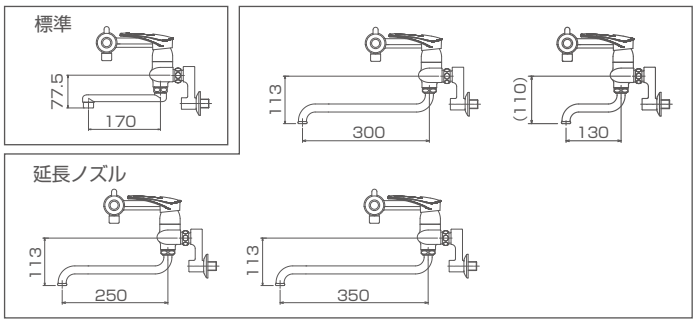

	標準 長さ(mm)
熱湯用	132
混合湯用	170

延長ノズル 長さ(mm)	管径	仕様変更料金
200	変わりません	本体価格＋¥21,000
250/300/350	ø19（標準とは形状が異なります）	本体価格＋¥ 5,000
130	ø21（標準とは形状が異なります）	本体価格＋¥ 7,000

MZ-N3シリーズ　価格表

各製品の形状･図面はP.114～116をご参照ください。　表示価格は税抜きです。

熱湯口付			熱湯口なし		
型番	配管	希望小売価格	型番	配管	希望小売価格
MZ-1N3	①	¥60,000	MZ-4N3	①	¥49,000
MZ-2N3	②	¥89,000	MZ-5N3	②	¥83,000
MZ-3N3	③	¥76,000	MZ-6N3	③	¥69,000
MZ-7N3	④	¥68,000			
MZ-8N3	⑤	¥85,000			
MZ-9N3	⑥	¥85,000			

MZ-N3Pシリーズ　価格表

各製品の形状･図面はP.114～116をご参照ください。　表示価格は税抜きです。

熱湯口付		
型番	配管	希望小売価格
MZ-1N3P	①	¥63,000
MZ-1N3PE(節湯対応型)	①	¥65,000
MZ-3N3P	③	¥83,000
MZ-3N3PE(節湯対応型)	③	¥85,000

配管方法　①埋め込み配管　②露出配管(EWS用)　③立ち上がり配管　④埋め込み露出配管　⑤埋め込み露出配管(EWR用)⑥露出配管(EWR用)

※別途送料が必要ですが、温水器本体と同時にご発注の場合は無料になります。(P.67参照)

熱湯専用単水栓　NT-2　NEW　2020年12月発売

表示価格は税抜きです。

熱湯専用単水栓がフルモデルチェンジ。
操作性が高い手元ハンドル、360°回転する利便性の高い出湯管、本体のどこをさわっても熱さを感じない安全設計など、高いデザイン性でありながら機能性と安全性に優れた製品です。

対応機種
ESDシリーズ ｜ EWS/EWRシリーズ ｜ ES-DWUBシリーズ

設置イメージ

どこをさわっても熱くない

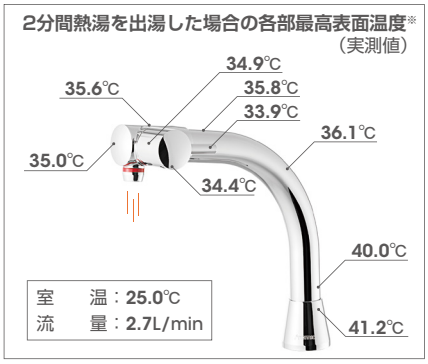

本体表面はどこをさわっても熱さを感じない安全設計です。
やけどのリスクを軽減します。

※2分間出湯を続け、水栓の各部表面温度が上昇しなくなるまで測定を継続した。
組み合わせ電気給湯器＝ESDシリーズ(50L)、設定温度=92℃

360°回転する首振り設計　首振りロック機構付

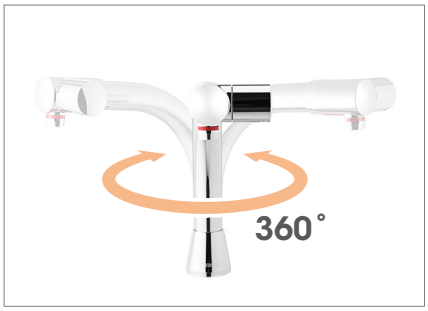

水栓本体は360°回転します。出湯位置に制約を受ける場合でも対応しやすい設計です。
背面の六角穴付き止めねじを締め付けることで首振りをロックすることが可能です。

NT-2　希望小売価格 ¥37,000

※別途送料が必要ですが、温水器本体と同時にご発注の場合は無料になります。(P.67参照)

シングルレバー混合栓　KG-2

KG-2E　節湯対応型水栓をご用意

*節湯対応型水栓についての説明はP.115

表示価格は税抜きです。

分水孔を備えた
非常に扱いやすいシングルレバー式混合栓。

対応機種
ESDシリーズ ｜ ES-DWUBシリーズ

ラインナップ

KG-2　希望小売価格 ¥39,000
KG-2E　希望小売価格 ¥41,000

※別途送料が必要ですが、温水器本体と同時にご発注の場合は無料になります。(P.67参照)

本体側面に分水孔を装備

本体両側面に分水(湯)孔を装備することで、大きな工事をせずに食器洗浄機やアルカリイオン整水機などを併せてお使いいただけます。

KG-2関連部材

分水孔アダプター

湯･水を分水する場合はKG-2 と一緒にご注文ください

希望小売価格 ¥1,600

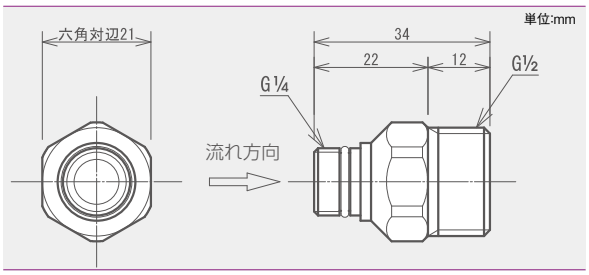

ブローキャッチャー BCH-Kシリーズ 開放式

表示価格は税抜きです。

▶P.118 取付例・部品構成

樹脂製ホースで施工が簡単。開放式で吐水口に空間があるため、より確実に逆流を防ぎます。排水管継ぎ手の違いで3種類をご用意。

対応機種
ESDシリーズ｜ESNシリーズ｜ES-N3シリーズ｜ESW03A/03T

- 本体上部は耐久性の高い透明ポリカーボネート製で点検が容易
- 排水管の径や向きの違いに対応する3機種のラインナップ
- 膨張水排出用の逃しホースは樹脂製で施工が簡単

BCH-1K
洗面器(洗浄管)
32mm　S/Pトラップ用

希望小売価格
¥15,000

BCH-2K
流し(塩ビ管)
呼び径40mm用

希望小売価格
¥15,000

BCH-3K
流し(鋼管¾B)用

希望小売価格
¥15,000

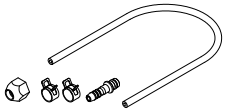

逃しホースセット
温水器本体とBCH-Kを接続します。
L=700mm
BCH-Kとともに必ずご発注ください。

希望小売価格
¥2,000

BCH-K のしくみ

給湯器から排出された膨張水を
BCH-K 本体で受け、封水をします。

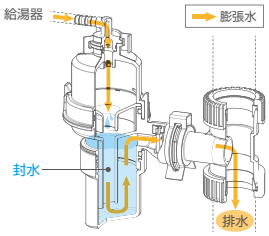

※BCH-Kシリーズ・逃しホースセットとも別途送料が必要ですが、温水器本体と同時にご発注の場合は無料になります。(P.67参照)

ブローキャッチャー BCH-Mシリーズ 密閉式

表示価格は税抜きです。

▶P.118 取付例・部品構成

密閉式のため臭気や湿気が外に漏れず、水漏れの心配もありません。逆止弁を内蔵しているため逆流も防ぎます。

対応機種
ESDシリーズ｜ESNシリーズ｜ES-N3シリーズ｜ESW03A/03T

BCH-1M
洗面器(32A洗浄管)Sトラップ用
BCH本体+BCH用排水金具

希望小売価格
¥22,000

BCH-2M
流し(塩ビ管20A)用
BCH本体+インサートバルブソケット

希望小売価格
¥22,000

BCH-3M
流し(鋼管¾B)用
BCH本体+六角ニップル

希望小売価格
¥22,000

BCH-4M
洗面器(32A洗浄管)
S/Pトラップ兼用
BCH本体+異径差し込みソケット

希望小売価格
¥27,000

BCH-6M
流し(耐熱塩ビ管20A)用
BCH本体+耐熱インサートバルブソケット

希望小売価格
¥22,000

※BCH-Mシリーズ・逃し銅管セットとも別途送料が必要ですが、温水器本体と同時にご発注の場合は無料になります。(P.67参照)

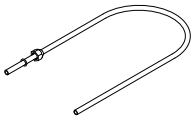

逃し銅管セット
温水器本体とBCH-Mを接続します。L=700mm
BCH-Mとともに必ずご発注ください。
(ES-N3シリーズでは温水器本体に付属しているため、ご購入の必要はありません。)

希望小売価格
¥2,000
※別途送料が必要ですが、温水器本体と同時にご発注の場合は無料になります。(P.67参照)

BCH-M関連配管部材

片アジャスト管(BCH-1M用)
希望小売価格
¥7,000

洗浄管ソケット(BCH-1M用)
希望小売価格
¥6,000

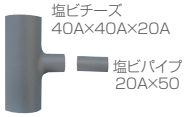

塩ビチーズ(BCH-2M用)
希望小売価格
¥3,000

耐熱塩ビチーズ(BCH-6M用)
希望小売価格
¥5,000

※別途送料が必要ですが、温水器本体と同時にご発注の場合は無料になります。(送料はお問い合わせください)

ご発注の前にご確認ください

①ブローキャッチャーは必ず電気温水器1台ごとに設置してください。ブローキャッチャー1台で複数の電気温水器の吹き出し処理を行う設計はされていません。②ご注文は電気温水器とご一緒にお願いいたします。やむなく別注文となる場合は、必ずお使いの温水器の機種名をお申し出ください。なお、温水器と別注文の場合は送料を別途申し受けます。③ESDシリーズでご使用の際、排水管は耐熱性のものを使用してください。

一軸型減圧弁 いちじく

表示価格は税抜きです。

- 安定した圧力特性
- ダイアフラムがないため長寿命
- 給水管の一部に見えるほど超小型サイズ
- ウォーターハンマーやバイブレーションの防止に効果的

iJG-1

対応機種
EWS/EWRシリーズ｜ETC/ETRシリーズ｜ワクワク

設定圧力:0.14±0.04MPa
最高使用圧力:0.75MPa
本体質量:180g

希望小売価格 ¥5,000

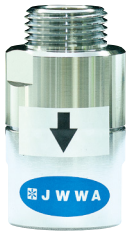

iJG-K

対応機種
DE-N1｜EIXシリーズ

設定圧力:0.30±0.04MPa
最高使用圧力:0.75MPa
本体質量:200g

希望小売価格 ¥11,000

※別途送料が必要ですが、温水器本体と同時にご発注の場合は無料になります。(P.67参照) ※使用圧力に応じて上記以外にも対応可能な機種がございます。詳しくはお問い合わせください。

寸法図　iJG-1

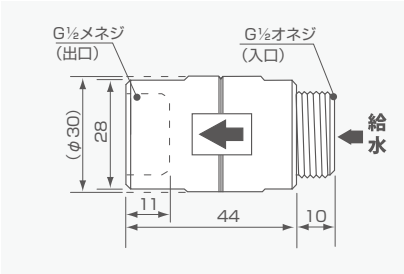

iJG-K

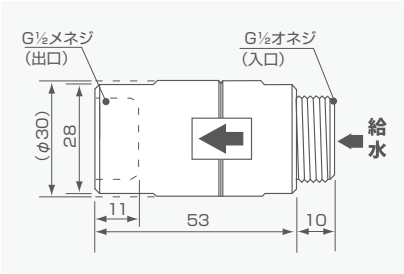

取付例

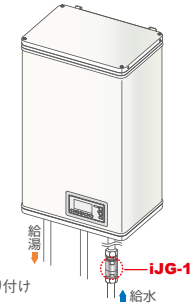

※EWRにiJG-1を取り付けた場合のイメージ

性能特性グラフ

iJG-1

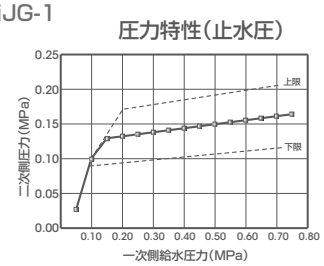

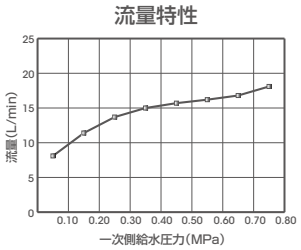

iJG-K

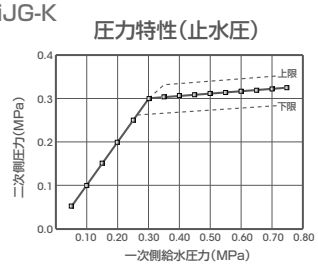

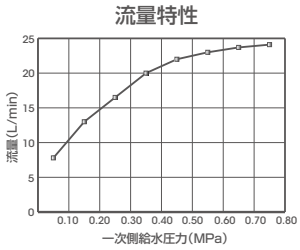

オーバーフローパイプ FOP

表示価格は税抜きです。

対応機種
EWS/EWRシリーズ

長さを調節できるオーバーフローパイプ。埋め込み配管時に排水やオーバーフローをシンクに流します。パイプ径は15Aと20Aがあります。別途手配しない場合にお選びください。

希望小売価格
15A用 **¥5,000**　20A用 **¥9,000**

※別途送料が必要ですが、温水器本体と同時にご発注の場合は無料になります。(P.67参照)

寸法図　FOP

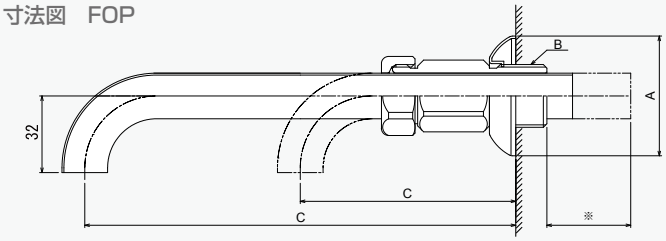

A	15A用：φ46	B	15A用：G1/2	C	15A用：80～180mm	※C部を120mm未満にする場合はカットが必要です。
	20A用：φ50		20A用：G3/4		20A用：90～180mm	

自動水栓接続部材

▶P.118 取付例

表示価格は税抜きです。

対応機種
ESNシリーズ｜ES-N3シリーズ｜ESW03｜EIXシリーズ

他社製自動水栓と温水器を接続します。自動水栓メーカーや機種、取り付ける位置や電気温水器によって取り付け方法や組み合わせが異なる場合があります。詳細はお問い合わせください。

希望小売価格

①フレキ用エルボ	¥2,000
②座付きエルボ	¥8,000
③ステンレスフレキ管L300	¥1,000
L600	¥1,500

※別途送料が必要ですが、温水器本体と同時にご発注の場合は無料になります。(P.67参照)

①フレキ用エルボ

②座付きエルボ

③ステンレスフレキ管 L300/600mm

据え付け部材　底脚セット

底脚セット

表示価格は税抜きです。

対応機種
ESDシリーズ｜ESNシリーズ

温水器本体を床から56mm離します。

希望小売価格 ¥10,000

※別途送料が必要ですが、温水器本体と同時にご発注の場合は無料になります。(P.67参照)

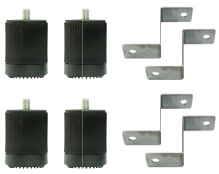

取付けイメージ

関連商品対応表

製品の外観についてはP.69関連商品一覧をご覧ください。

表示価格は税抜きです。

カテゴリー	番号	説明	型番・品名	希望小売価格	送料	ESD P.17
水栓	①	開放式電気湯沸器専用の混合栓	MZ-1N3(熱湯口付・埋め込み配管型)	¥60,000	1～2個 1,000円 3個以上 2,000円	
			MZ-2N3(熱湯口付・露出配管型)	¥89,000		
			MZ-3N3(熱湯口付・立ち上がり配管型)	¥76,000		
			MZ-4N3(熱湯口なし・埋め込み配管型)	¥49,000		
			MZ-5N3(熱湯口なし・露出配管型)	¥83,000		
			MZ-6N3(熱湯口なし・立ち上がり配管型)	¥69,000		
			MZ-7N3(熱湯口付・埋め込み露出配管型)	¥68,000		
			MZ-8N3(熱湯口付・埋め込み露出配管型)	¥85,000		
			MZ-9N3(熱湯口付・露出配管型)	¥85,000		
	②	密閉式電気給湯器に対応した熱湯口付きの混合栓	MZ-1N3P(埋め込み配管型)★1	¥63,000		○
			MZ-3N3P(立ち上がり配管型)★1	¥83,000		○
	③	熱湯用の専用水栓	NT-2 熱湯栓(立ち上がり配管型)	¥37,000	1～5個 1,000円 6個以上 2,000円	○
	④	立ち上がり配管のスタンダード型混合栓	KG-2 混合栓(立ち上がり配管型)★1	¥39,000		○
減圧弁	⑤	給水管の一部に見えるほど小型の一軸型減圧弁	iJG-1 いちじく(設定圧力:0.14±0.04MPa)	¥5,000	1～10個 1,000円 11個以上 2,000円	
			iJG-K いちじく(設定圧力:0.30±0.04MPa)	¥11,000		
接続口キャップ	⑥	使用しない接続口をふさぎます	配管接続口キャップ	¥2,000		○
膨張水処理装置	⑦ 密閉式	洗面器(32A洗浄管)Sトラップ用	BCH-1M	¥22,000		○
		流し(塩ビ管20A)用	BCH-2M	¥22,000		○
		流し(鋼管¾B)用	BCH-3M	¥22,000		○
		洗面器(32A洗浄管)S・Pトラップ兼用	BCH-4M	¥27,000		○
		流し(耐熱塩ビ管20A)用	BCH-6M	¥22,000		○
		電気温水器と接続する銅管セット(銅管L=700)	逃し銅管セット	¥2,000		○
	⑧ 開放式	洗面器(32A洗浄管)S・Pトラップ兼用	BCH-1K	¥15,000		○
		流し(塩ビ管　呼び径40mm)用	BCH-2K	¥15,000		○
		流し(鋼管¾B)用	BCH-3K	¥15,000		○
		電気温水器と接続するホースセット(ホースL=700)	逃しホースセット	¥2,000		○
自動水栓接続部材	⑨	座付きエルボとフレキ管を接続します	フレキ用エルボ	¥2,000		
	⑩	自動水栓と配管を固定・接続します	座付きエルボ	¥8,000		
	⑪	電気温水器とエルボ等を接続します	ステンレスフレキ管L300mm	¥1,000		
	⑫	電気温水器とエルボ等を接続します	ステンレスフレキ管L600mm	¥1,500		
底上脚	⑬	温水器を床から56mm離します	底脚セット	¥10,000		○
EWS/EWRシリーズ専用部品	⑭	埋め込み配管時の配管部を隠す配管カバー	配管カバー（EWS）	¥16,000	1～2個 1,000円 3個以上 2,000円	
			配管カバー（EWR）	¥16,000		
	⑮	止水栓・給水用フレキ管	止水栓・給水用フレキ管セット(EWS)	¥4,000	1～10個 1,000円 11個以上 2,000円	
			止水栓・給水用フレキ管セット(EWR)	¥4,000		
	⑯	埋め込み配管時のオーバーフロー排水口	オーバーフローパイプ FOP-180(15A)	¥5,000		
			オーバーフローパイプ FOP-180(20A)	¥9,000		
iHOT14(EWM-14N)専用部品	⑰	シャワー出湯管	フレキシブル出湯管(800mm)	¥8,000		
ワクワク(WKT-14)専用部品	⑱	水道水に含まれているカルキ・不純物を除去します	浄水器	¥69,000	お問合わせ下さい	
EI-N5専用部品	⑲	離隔距離が必要な場合に便利	離隔取付金具(2本セット)	¥21,000		

※エコキュートの関連商品については各製品紹介ページ(P.59～)をご参照ください。 ※深夜電力専用型電気温水器(ES-SRM/RM/RMK/CM)の関連商品については製品紹介ページ(P.47)をご参照ください。 ※送料は温水器と同時発注かつ納品の場合のみ無料

★1：Eタイプは¥2000アップとなります。

	ES-DWUB	EWS	EWR	ETC/ETR	ワクワク WKT-14/14S	ESN	ES-N3	ESWM3A/ ESWM3T	ESW03A/ ESW03T	iHOT14 EWM-14N	EIX	DE-N1 EI-N5
	P.20	P.21	P.21	P.25	P.27,28	P.29	P.32	P.33	P.35	P.37	P.41	P.40
		○	○									
		○										
		○	○									
		○	○									
		○										
		○	○									
		○	○									
			○									
			○									
	○											
	○											
	○	○	○									
	○											
		○	○	○	○							
											○	○★3
						○	○		○			
						○	○	○	○			
						○	○	○	○			
						○	○	○	○			
						○	○	○	○			
						○	○	○	○			
						○	○★2	○	○			
						○	○	○	○			
						○	○	○	○			
						○	○	○	○			
						○	○	○	○			
						○	○	○	○		○	
						○	○	○	○		○	
						○	○	○	○		○	
						○	○	○	○		○	
						○						
		○										
			○									
		○										
			○									
		○	○									
		○	○									
										○		
					○							
												○★4

★2：ES-N3では出荷時に温水器本体に付属しています。　★3：DEのみ　★4：EIのみ

関連商品一覧

商品名の前に付いている番号はP.67～68の関連商品対応表の番号と共通です。
エコキュートの関連商品については各製品紹介ページをご参照ください。

①熱湯栓付混合栓MZ-N3(MZ-1N3～9N3)

MZ-1N3
(埋め込み配管型)

MZ-4N3
(熱湯口なしタイプ・埋め込み配管型)

②熱湯栓付混合栓 MZ-N3P·N3PE

MZ-1N3P/MZ-1N3PE
(埋め込み配管型)

③熱湯専用単水栓NT-2

NT-2

④シングルレバー混合栓 KG-2・KG-2E

KG-2/KG-2E

⑤一軸型減圧弁いちじく

iJG-1

iJG-K

⑥配管接続口キャップ

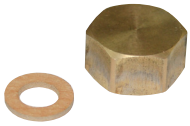

⑦膨張水排出装置 密閉式 BCH-M(BCH-1M～4M・6M)

BCH-2M

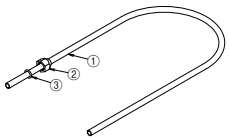

①逃し銅管(L=700mm)×1
②袋ナットM14×1
③Oリング×1

逃し銅管セット

⑧膨張水排出装置 開放式 BCH-K(BCH-1K～3K)

BCH-2K

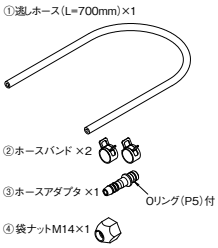

逃しホースセット

⑨⑩⑪⑫ 自動水栓接続部材

⑨フレキ用エルボ　⑩座付きエルボ

⑪ステンレスフレキ管 L300mm
⑫ステンレスフレキ管 L600mm

⑬底脚セット

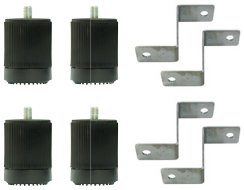

⑭配管カバー

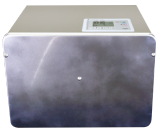

EWR用

EWS用

⑮止水栓・給水用フレキ管セット

⑯オーバーフローパイプ FOP (15A/20A)

FOP-180(20A)

⑰シャワー出湯管 L:800mm

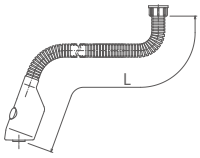

⑱浄水器

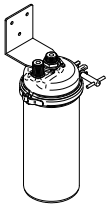

⑲離隔取付金具

※エコキュートの関連商品については各製品紹介ページをご参照ください。
※深夜電力専用型電気温水器(ES-RM/RMK/CM)の関連商品については製品紹介ページ(P.47)をご参照ください。

以下の製品につきましては、単独でのお買い求め・後付けはできません。

電気温水器の仕様変更扱いになります。電気温水器本体に取り付けた状態での出荷となりますので、必要な際は必ず電気温水器本体と同時にご発注ください。
価格・納期は対応する電気温水器によって異なりますのでお問い合わせください。

デジタルタイマー
簡単なボタン操作で運転日の変更ができるウィークリータイマー

熱湯赤ハンドルキャップ
熱湯が出ることの注意を促す赤色キャップ

資　料

貯湯式（小型電気温水器）
- ESD シリーズ …… 71
- ES-DWUB シリーズ …… 73
- EWS/EWR シリーズ …… 74
- ETC/ETR シリーズ …… 76
- ワクワク WKT-14 …… 78
- ワクワク WKT-14S …… 79
- ESN シリーズ …… 80
- ES-N3 シリーズ …… 82
- ESWM3A/M3T …… 83
- ESW03A/03T …… 84
- i HOT14 EWM-14N …… 85

瞬間式（小型電気温水器）
- EI/DE/EIX シリーズ …… 87

深夜型（大型電気温水器）
- ES-SRM/RM/RMK/CM シリーズ …… 89

ラピッド式（大型電気温水器）
- ES-150/200RB-T …… 90

ボイラー（大型電気温水器）
- ESFE/ESFK/ESFB シリーズ …… 91
- ES-K シリーズ …… 95

開放式（大型電気温水器）
- EST シリーズ …… 96

昇温器（大型電気温水器）
- EIL シリーズ …… 99

業務用エコキュート
- Yフレーム …… 100
- 中型機 35kW …… 105

水栓（まぜまぜMZ-N3/N3P シリーズ）（関連商品） …… 114
膨張水排出装置（BCH-K/M シリーズ）（関連商品） …… 118
用途・形状が似ている製品の比較表 …… 119
ヒーター容量変更表/標準プラグ表 …… 124
給湯計算について …… 125
Q&A …… 127
価格一覧表 …… 143
日本イトミック製 電気温水器 新旧型番対比表 …… 148
索引 …… 149
安全上のご注意 …… 151
電気温水器の施工に関するお知らせ …… 152

製品仕様

ESDシリーズ　製品の特長・価格についてはP.17

仕様表 ESDシリーズ

構造	貯湯量(L)	型番	質量(kg) 本体質量	質量(kg) 満水質量	使用水温(℃)	設置環境温度(℃)	使用水圧(MPa)	設定温度範囲(℃)	標準電源※1	定格消費電力(kW)※2	沸き上がり時間(分)※3	安全装置	付属品
密閉	12	ESD12(B/C)(R/L)X111D0	10	22	40以下★	0～40★	0.1～0.75	60～92	単相100V	1.1	59	●高温排水検出 ●温度センサー異常検出 ●空焚き検出 ●過昇温検出	●本体固定金具
		ESD12(B/C)(R/L)X215D0							単相200V	1.5	43		
	20	ESD20(B/C)(R/L)X111D0	11	31					単相100V	1.1	98		
		ESD20(B/C)(R/L)X220D0							単相200V	2.0	54		
	25	ESD25(B/C)(R/L)X111D0	12	37					単相100V	1.1	123		
		ESD25(B/C)(R/L)X220D0							単相200V	2.0	68		
	30	ESD30(B/C)(R/L)X111D0	15	45					単相100V	1.1	147		
		ESD30(B/C)(R/L)X220D0							単相200V	2.0	81		
	35	ESD35(B/C)(R/L)X111D0	16	51					単相100V	1.1	171		
		ESD35(B/C)(R/L)X231D0							単相200V	3.1	61		
	50	ESD50(B/C)(R/L)X111D0	18	68					単相100V	1.1	245		
		ESD50(B/C)(R/L)X231D0							単相200V	3.1	87		

※1:電源は標準で単相100V/200Vです。三相200V仕様および異電圧は仕様変更にて承ります。(P.124参照)電源コードおよびプラグについては下記「電源コード・プラグについて」をご参照ください。
※2:ヒーター容量(定格消費電力)の変更も承ります。(P.124「ヒーター容量変更表」参照)　※3:水温15℃・沸き上がり温度92℃で算出。　★:凍結しないこと

寸法図　ESD

単位:mm

左配管

貯湯量(L)	W	D	H	A	B	C	E	F	G
12	240	320	419	79	160	73	230	158	266
20	308	375	411	71	188	100	285	226	321
25	370	424	400	60	212	124	333	288	370
30	370	430	438	99	215	128	340	288	376
35	370	430	485	146	215	128	340	288	376
50	370	430	630	291	215	128	340	288	376

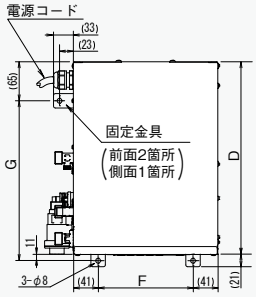

右配管

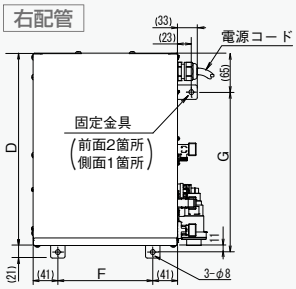

※W・D・H/A～Gの寸法は左配管と共通です

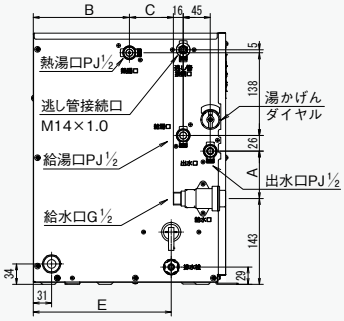

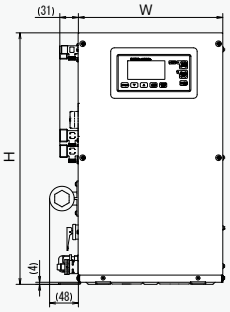

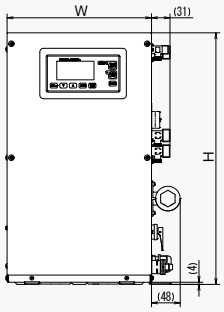

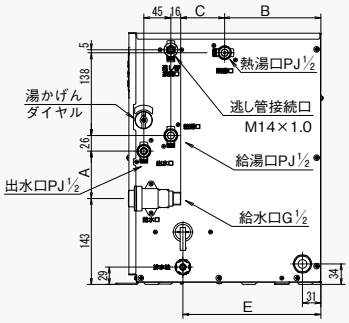

標準配管図

熱湯栓付混合栓MZ-N3Pシリーズと組み合わせる場合はP.117

左配管

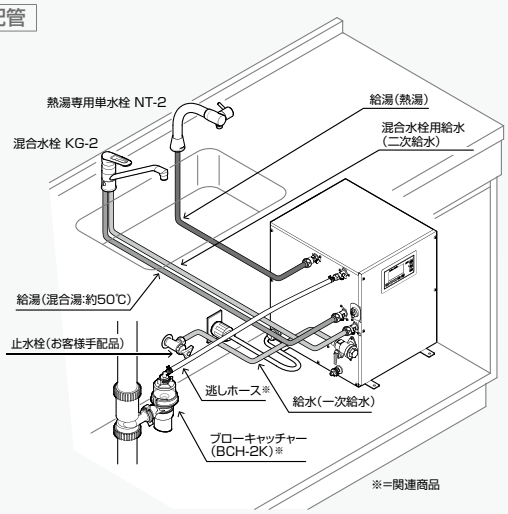

右配管

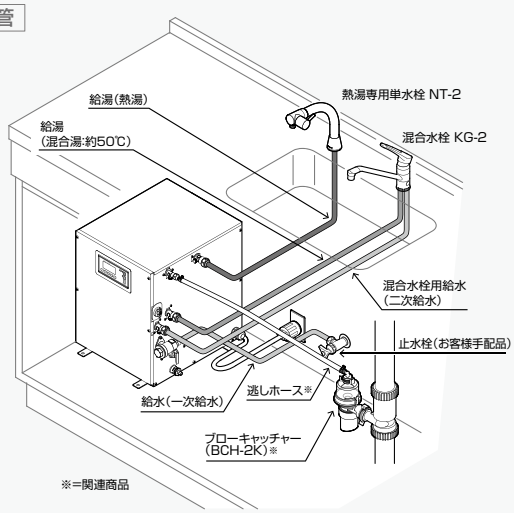

ヒーター容量(定格消費電力)変更

標準のヒーター容量からアップおよびダウンができます。アップすると沸き上がり時間が早くなります。下記ヒーター表をご参照ください。

【凡例】◎=標準ヒーター容量　▼=ヒーター容量ダウン(無料)　△=ヒーター容量アップ　⧄=設定なし

シリーズ	標準仕様						
	電源	単相 100V		単相 200V			
	kW / 貯湯量(L)	1.1	1.5	1.1	1.5	2.0	3.1
ESD	12	◎	△	▼	◎		
	20	◎	△		▼	◎	△
	25	◎	△		▼	◎	△
	30	◎	△		▼	◎	△
	35	◎	△			▼	◎
	50	◎	△			▼	◎

変更費用 ヒーター容量アップ・・・標準ヒーターから1kWアップ毎に¥15,000
ヒーター容量ダウン・・・無料

※ヒーター容量変更の詳細はP.124

電源コード・プラグについて

プラグ形状は電源とヒーター容量(定格消費電力)によって異なります(下表参照)。電源コードは標準で1mです。長さの変更は仕様変更にて承ります。

電源		単相100V		単相200V
ヒーター容量		1.1kW以下	1.5kW以下	3.1kW以下
プラグ	NEMA番号規格準拠品	5-15	5-20	L6-20
	定格	125V15A 接地2P	125V20A 接地2P	250V20A 接地2P
	極配置刃側			

※プラグ表の詳細はP.124

ESDシリーズ 施工時の注意事項

詳細は工事要領書をご確認ください

【設置場所についての注意事項】

●屋外に設置しないでください。●湿気の多い場所や浴室には設置しないでください。●床面に防水、排水処理を施してください。●設置場所にメンテナンススペースが取れることを確認してください。●湯切れを避けるため、給湯口数(給湯栓数)は給湯器の給湯能力に見合った個数にしてください。●給湯器の満水質量に十分耐えられる強度を持った床面に必ず水平に設置してください。

【配管工事についての注意事項】

●水の凍結が予想される所では凍結防止処理を施してください。●負圧にならないよう正しく施工･ご使用ください。●給湯配管の距離は放熱ロスを防ぐためできるだけ短くしてください。(最長で2m程度) ●給湯器沸かし上げ中に膨張水が排出されます。 膨張水の処理は当社の膨張水排出装置ブローキャッチャーもしくは間接排水にて行ってください。●給湯、給水接続配管はステンレスもしくは銅製の材質を使用してください。●配管を施工する前に配管内をきれいに掃除し、温水器内にごみが入らないようにしてください。●袋ナットやユニオンを使用して、メンテナンスや修理の際に取り外せるようにしてください。また給水一次側には必ず止水栓を設けてください。●配管接続部は漏水防止のためパッキンまたはシールテープ(お客様手配品)を使用してください。●配管に使用するパッキンはノンアスベストパッキンを使用してください。●混合栓への給水は給湯器の出水口からお取りください。水道を直接接続すると、湯水の圧力が異なるためスムースに混合できません。

【電気工事についての注意事項】

●アース(D種接地)工事を確認してください。●必ず電源一次側に漏電ブレーカを取り付け、動作を確認してください。

製品仕様

ES-DWUB シリーズ　製品の特長・価格についてはP.20

仕様表 ES-DWUBシリーズ

構造	貯湯量(L)	型番	質量(kg) 本体質量	質量(kg) 満水質量	使用水温(℃)	設置環境温度(℃)	使用水圧(MPa)	設定温度範囲(℃)	標準電源※1	定格消費電力(kW)※2	沸き上がり時間(分)※3	安全装置	付属品
密閉	50	ES-50DWUB-LC	38	88	40以下★	0～40★	0.1～0.5	40～95	単相200V	3.1	91	●空焚き検出 ●過昇温検出 ●異常時主回路遮断	なし
密閉	80	ES-80DWUB-LC	43	123						3.1	145		

※1: 電源は標準で単相200Vです。単相100V・三相200V仕様および異電圧は仕様変更にて承ります。 電源コードおよびプラグについては下記「電源コード・プラグについて」をご参照ください。 ※2: ヒーター容量(定格消費電力)の変更も承ります。(P.124「ヒーター容量変更表」参照) ※3: 水温15℃・沸き上がり温度95℃で算出。 ★:凍結しないこと

寸法図　ES-DWUB

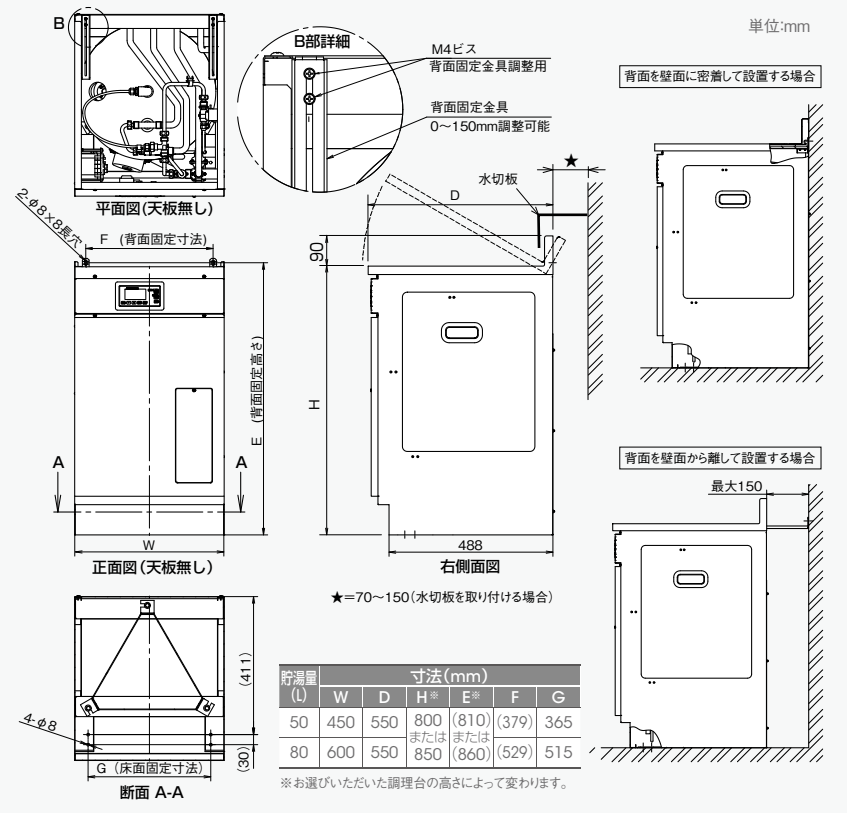

貯湯量(L)	寸法(mm) W	D	H※	E※	F	G
50	450	550	800または850	(810)または(860)	(379)	365
80	600	550			(529)	515

※お選びいただいた調理台の高さによって変わります。

標準配管図

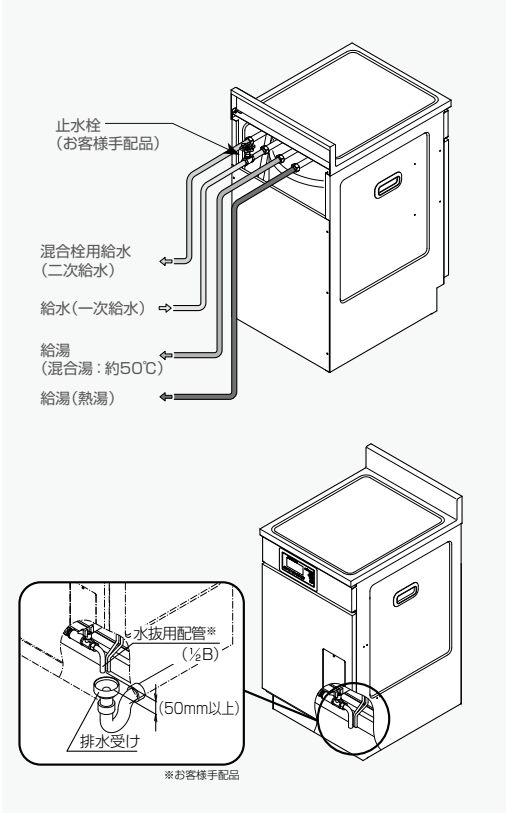

ES-DWUBシリーズ 施工時の注意事項

詳細は工事要領・取扱説明書をご確認ください

【設置場所についての注意事項】

●屋外に設置しないでください。●湿気の多い場所や浴室には設置しないでください。●床面に防水、排水処理を施してください。●設置場所にメンテナンススペースが取れることを確認してください。●湯切れを避けるため、給湯口数(給湯栓数)は給湯器の給湯能力に見合った個数にしてください。●給湯器の満水質量に十分耐えられる強度を持った床面に必ず水平に設置してください。

【配管工事についての注意事項】

●水の凍結が予想される所では凍結防止処理を施してください。●負圧にならないよう正しく施工・ご使用ください。●給湯配管の距離は放熱ロスを防ぐためできるだけ短くしてください。(最長で2m程度) ●給湯器沸かし上げ中に膨張水が排出されます。水抜口および逃し管は、排水管に直接つながないで間接排水としてください。●給湯、給水接続配管はステンレスもしくは銅製の材質を使用してください。●配管を施工する前に配管内をきれいに掃除し、温水器内にごみが入らないようにしてください。●袋ナットやユニオンを使用して、メンテナンスや修理の際に取り外せるようにしてください。また給水一次側には必ず止水栓を設けてください。●配管接続部は漏水防止のためパッキンまたはシールテープ(お客様手配品)を使用してください。●配管に使用するパッキンはノンアスベストパッキンを使用してください。●混合栓への給水は給湯器の混合栓給水口からお取りください。水道を直接接続すると、湯水の圧力が異なるためスムースに混合できません。

【電気工事についての注意事項】

●アース(D種接地)工事を確認してください。●必ず電源一次側に漏電ブレーカを取り付け、動作を確認してください。

ヒーター容量(定格消費電力)変更

標準のヒーター容量からアップおよびダウンができます。アップすると沸き上がり時間が早くなります。右記ヒーター表をご参照ください。

【凡例】◎=標準ヒーター容量　▼=ヒーター容量ダウン(無料)
△=ヒーター容量アップ　◪=設定なし

シリーズ	電源 / 貯湯量(L) \ kW	標準仕様 単相200V 1.1	1.5	2.0	3.1	4.0	5.0
ES-DWUB	50	◪	▼	▼	◎	△	△
	80	◪	▼	▼	◎	△	△

変更費用 ヒーター容量アップ・・・標準ヒーターから1kWアップ毎に¥15,000
ヒーター容量ダウン・・・無料　※詳細はP.124

電源コード・プラグについて

電源コードおよびプラグは標準で付属しておりません。工事の際には本体の電源は一次側に漏電ブレーカーを設けて電源コードを本体後部より引き込み、本体内部の漏電ブレーカーに接続してください。

仕様表 EWS/EWRシリーズ

EWSシリーズ

EWRシリーズ

型番	標準電源	定格消費電力(kW)	貯湯量(L)	質量(kg) 本体質量	質量(kg) 満水質量	設定温度範囲(℃)	使用水温(℃)	設置環境温度(℃)	使用水圧(MPa)	構造	安全装置	付属品
EWS20CNN115C0	単相100V	1.5	20	16	36	60～95＋Hi※	40以下★	0～40★	0.1～0.3	開放	●空焚き防止機能 ●異常高温検出機能 ●温度センサー異常検出 ●沸かし上げ異常検出 ●給水異常検出 ●排水異常検出（自動給排水機能付のみ）	●給湯フレキ管 ½B（120㎜） ●排水フレキ管 ¾B（120㎜） ●本体取付板
EWS20CNN215C0	単相200V											
EWS30CNN115C0	単相100V	1.5	30	18	48							
EWS30CNN220C0	単相200V	2.0										
EWS40CNN115C0	単相100V	1.5	40	20	60							
EWS40CNN230C0	単相200V	3.0										
EWR12BNN107C0	単相100V	0.75	12	11	23							●給湯フレキ管 ½B（120㎜） ●排水フレキ管 ¾B（120㎜） ●本体取付板（ローレットねじ）
EWR12BNN207C0	単相200V											
EWR20BNN115C0	単相100V	1.5	20	12	32							
EWR20BNN215C0	単相200V											
EWR30BNN115C0	単相100V	1.5	30	14	44							
EWR30BNN220C0	単相200V	2.0										
EWR45BNN115C0	単相100V	1.5	45	18	63							
EWR45BNN230C0	単相200V	3.0										
EWR65BNN115C0	単相100V	1.5	65	21	86							
EWR65BNN240C0	単相200V	4.0										

※：Hiとは「Hiモード」のことです。「Hiモード」にすると約98℃までの高温沸し上げが可能です。　★：凍結しないこと

寸法図　EWSシリーズ

単位:mm

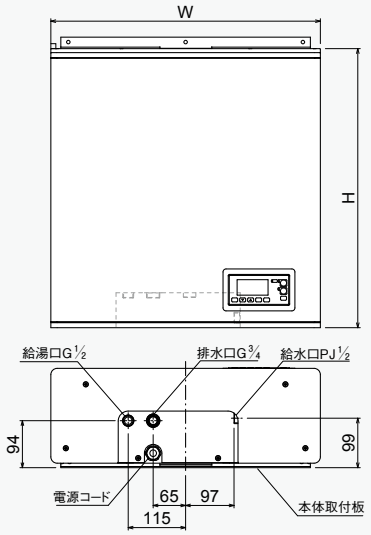

型番	寸法(mm) W	寸法(mm) D	寸法(mm) H
EWS20	540	190	560
EWS30			693
EWS40			826

寸法図　EWRシリーズ

単位:mm

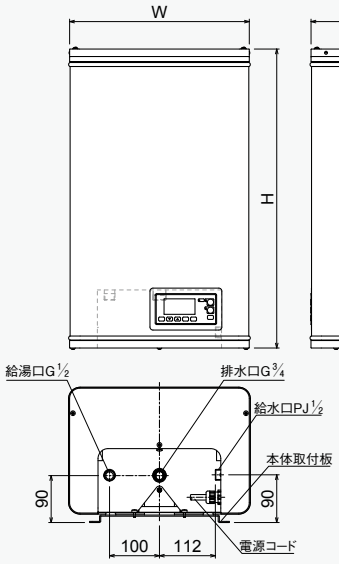

型番	寸法(mm) W	寸法(mm) D	寸法(mm) H
EWR12	360	250	480
EWR20			599
EWR30			747
EWR45	450	320	694
EWR65			867

取付寸法図 EWSシリーズ

本体取付板寸法および取付例

単位:mm

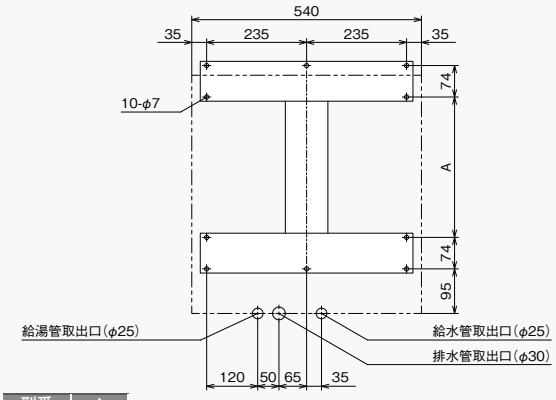

型番	A
EWS20	330
EWS30	463
EWS40	596

【配管接続】

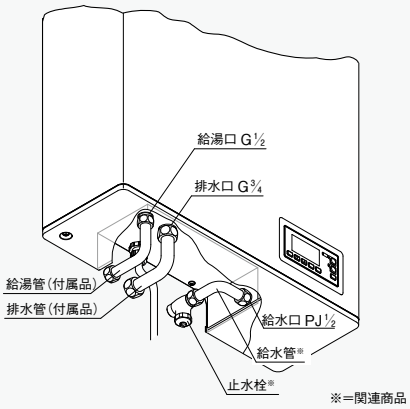

※=関連商品

【電気工事】

ご発注の電源･電圧に応じたプラグが付属します（P.75･124参照）。コード長は0.8mが標準なので、この範囲内にコンセントを設けてください。

取付寸法図 EWRシリーズ

本体取付板寸法および取付例

単位:mm

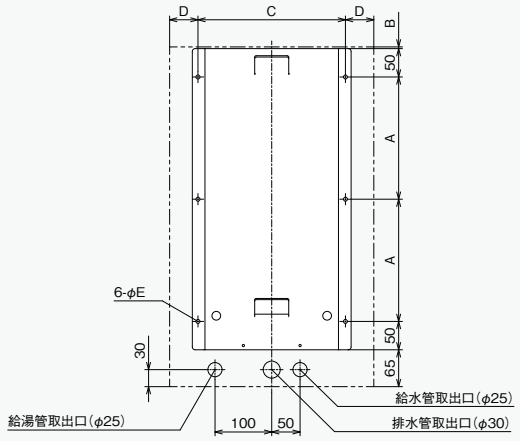

型番	A	B	C	D	E
EWR12	156	2	260	50	7
EWR20	216				
EWR30	290				
EWR45	255	19	300	75	9
EWR65	342				

【配管接続】

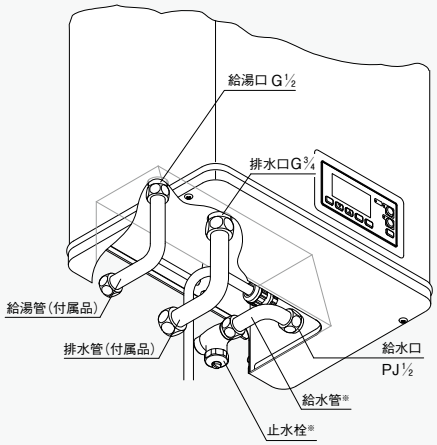

【電気工事】

ご発注の電源･電圧に応じたプラグが付属します(P.124参照)。 コード長は0.8mが標準なので、この範囲内にコンセントを設けてください。

※=関連商品

ヒーター容量(定格消費電力)変更

標準のヒーター容量からアップおよびダウンができます。アップすると沸き上がり時間が早くなります。下記ヒーター表をご参照ください。

【凡例】◎=標準ヒーター容量　▼=ヒーター容量ダウン　△=ヒーター容量アップ　⧄=設定なし

シリーズ	電源	単相100V			単相200V					
	貯湯量(L) \ kW	0.75	1.5	2.0	0.75	1.5	2.0	3.0	4.0	5.0
EWS	20		◎	△		◎	△			
	30		◎	△			◎	△		
	40		◎	△				◎	△	
EWR	12	◎	△		◎	△				
	20	▼	◎	△		◎	△			
	30		◎	△			◎	△		
	45		◎	△				◎	△	
	65		◎	△					◎	△

変更費用 ヒーター容量アップ…標準ヒーターから1kWアップ毎に¥15,000
ヒーター容量ダウン…無料　※詳細はP.124

電源コード･プラグについて

プラグ形状は電源とヒーター容量(定格消費電力)によって異なります(下表参照)。電源コードは0.8m付属します。長さの変更は仕様変更にて承ります。

電源		単相100V		単相200V	
ヒーター容量		1.1kW以下	1.5kW以下	3.1kW以下	5kW以下
プラグ	NEMA番号規格準拠品	5-15	5-20	L6-20	L6-30
	定格	125V15A 接地2P	125V20A 接地2P	250V20A 接地2P	250V30A 接地2P
	極配置刃側				

※プラグ表の詳細はP.124

EWS/EWRシリーズ 施工時の注意事項

詳細は工事要領･取扱説明書をご確認ください

【設置場所についての注意事項】

●屋外に設置しないでください。●湿気の多い場所や浴室には設置しないでください。●床面に防水、排水処理を施してください。●メンテナンススペースとして設置場所上部に30cm以上あることを確認してください。●ガステーブルの上など、高温になる場所では絶対に使用しないでください。●給湯器の満水質量に十分耐えられる強度を持った壁面に必ず垂直に設置してください。●専用混合栓「まぜまぜ」と組み合わせてご使用ください。一般の混合水栓では湯と水の混合が適切に行えません。●給水源は「受水タンク以下装置」としてください。●水道直結で使用する場合は専用の熱湯専用単水栓(NT-2)をご使用いただくか、密閉型給湯器(ESDシリーズ)と専用の熱湯口付混合栓(MZ-N3P)を使用してください。●給湯器底面から給湯口まで一定の距離を取る必要があります。詳細は下図をご参照ください。

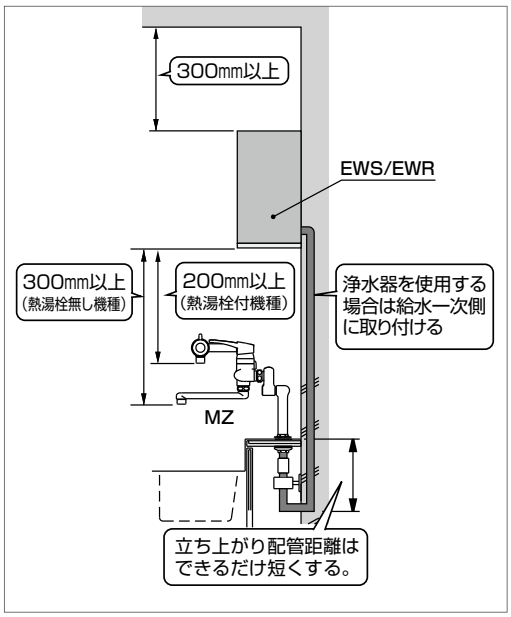

【配管工事についての注意事項】

●水の凍結が予想される所では凍結防止処理を施してください。●給湯、給水接続配管はステンレスもしくは銅製の材質を使用してください。●配管に使用するパッキンはノンアスベストパッキンを使用してください。●配管を施工する前に配管内をきれいに掃除し、温水器内にごみが入らないようにしてください。●全ての配管は機器がいつでも着脱可能な状態にしてください。また給水一次側には必ず止水栓を設けてください。●排水口は蒸気抜きを兼ねていますので排水配管の途中をバルブなどでふさがないでください。また、排水は下り勾配とし排水管へ直結せずに排水口空間を取ってください。●排水管に直接排水を行う配管接続にすると、クロスコネクションになるだけでなく排水時の熱湯による熱影響によって配管各接続部より漏水を起こす原因となりますので、排水はシンク(流し)に排水するように配管施工してください。●給湯配管は鳥居配管にしないでください。●使用水圧が0.3MPaを越える場合には、必ず一次側に減圧弁を取り付けてください。(関連商品の『いちじく』をご発注いただくか、別途お客様にてご手配ください)●給湯圧力は落差分しかありません。立ち上がり配管の場合は立ち上がり距離を短くしてください。また、配管内に空気溜りがあるとお湯が出ませんので、空気抜きを行ってください。●給湯配管の横引き距離は落差距離の3倍までにしてください。●給水管に30cm以上フレキ管を使用する場合は必ず壁に固定してください。

【電気工事についての注意事項】

●アース(D種接地)工事を確認してください。●必ず電源一次側に漏電ブレーカを取り付け、動作を確認してください。

仕様表 ETC/ETRシリーズ

ETCシリーズ

ETRシリーズ

型番	標準電源	定格消費電力(kW)	貯湯量(L)	質量(kg) 本体質量	質量(kg) 満水質量	設定温度範囲(℃)	使用水温(℃)	設置環境温度(℃)	使用水圧(MPa)	構造	安全装置	付属品
ETC12BJS107C0	単相100V	0.75	12	10	22	60〜95+Hi※	40以下★	0〜40★	0.1〜0.3	開放	●空焚き防止機能 ●異常高温検出機能 ●温度センサー異常検出 ●沸かし上げ異常検出 ●給水異常検出 ●排水異常検出 (自動給排水機能付のみ)	●自在水栓×1(本体取付済) ●耐震バンド
ETC12BJS207C0	単相200V											
ETC20BJS115C0	単相100V	1.5	20	11	31							
ETC20BJS215C0	単相200V											
ETC45BJS115C0	単相100V	1.5	45	17	62							
ETC45BJS220C0	単相200V	2.0										
ETC60BJS115C0	単相100V	1.5	60	20	80							
ETC60BJS230C0	単相200V	3.0										
ETC90BJS115C0	単相100V	1.5	90	23	113							
ETC90BJS240C0	単相200V	4.0										
ETR12BJ□107C0	単相100V	0.75	12	12	24							●自在水栓×1 ●排水フレキ管 ¾B(400㎜) ●固定金具
ETR12BJ□207C0	単相200V											
ETR20BJ□115C0	単相100V	1.5	20	13	33							
ETR20BJ□215C0	単相200V											
ETR30BJ□115C0	単相100V	1.5	30	15	45							
ETR30BJ□220C0	単相200V	2.0										
ETR45BJ□115C0	単相100V	1.5	45	19	64							
ETR45BJ□230C0	単相200V	3.0										
ETR65BJ□115C0	単相100V	1.5	65	22	87							
ETR65BJ□240C0	単相200V	4.0										

※：Hiとは「Hiモード」のことです。「Hiモード」にすると約98℃までの高温沸し上げが可能です。　★：凍結しないこと

寸法図　ETC

単位:mm

型番	φD	H	A	B
ETC12	320	532	230	383〜483
ETC20		672	300	
ETC45	450	685	350	536〜666
ETC60		805	400	
ETC90		1045	500	

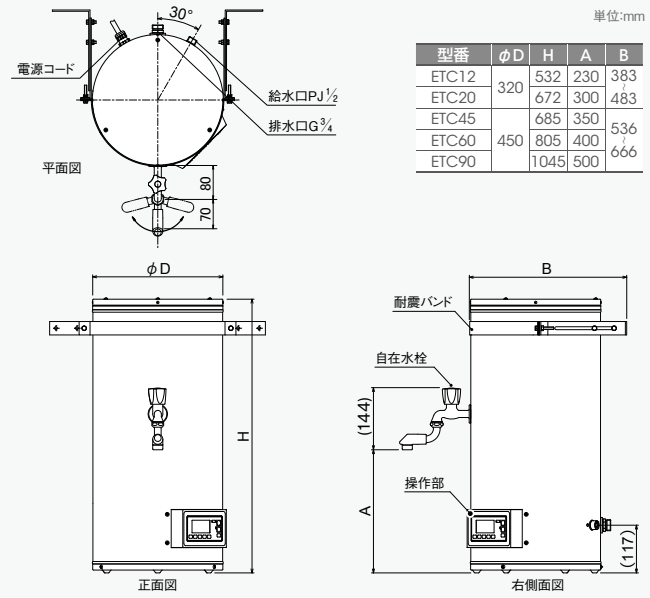

本体取付寸法

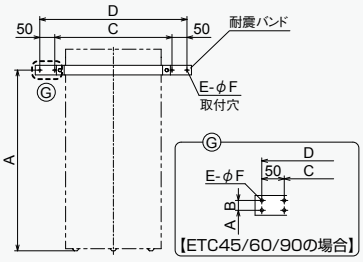

型番	A	B	C	D	E	F
ETC12	470	—	392	492	4	7
ETC20	620	—				
ETC45	615	22	515	615	8	9
ETC60	730					
ETC90	960					

【配管接続】

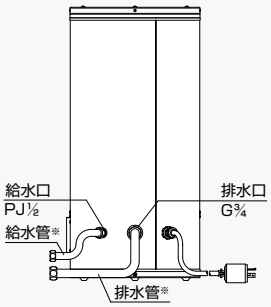

※=お客様手配品

寸法図　ETR

単位:mm

型番	W	D	H	A
ETR12	360	250	515	230
ETR20			634	300
ETR30			782	
ETR45	450	320	729	350
ETR65			902	400

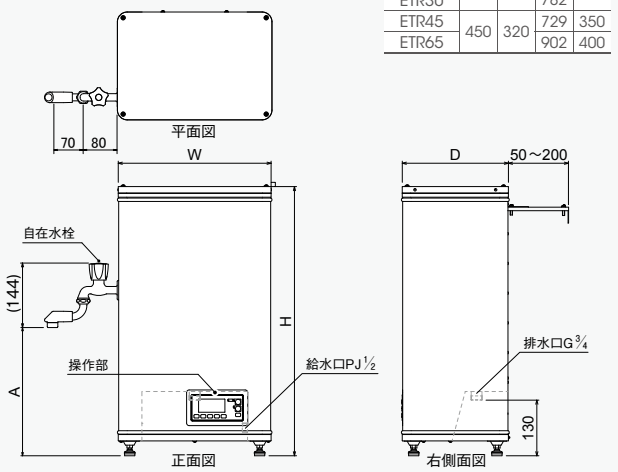

本体取付寸法

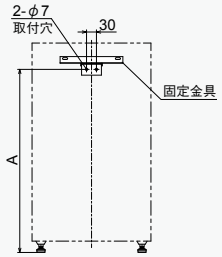

型番	A
ETR12	438
ETR20	557
ETR30	705
ETR45	646
ETR65	819

【配管接続】

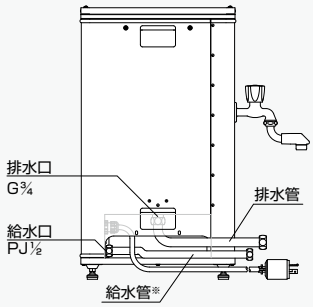

※=お客様手配品

ETC/ETRシリーズ 施工時の注意事項

詳細は工事要領・取扱説明書をご確認ください

【設置場所についての注意事項】

●屋外に設置しないでください。●湿気の多い場所や浴室には設置しないでください。●床面に防水、排水処理を施してください。●設置場所にメンテナンススペースが取れることを確認してください。●給湯器の満水質量に十分耐えられる強度を持った床面に必ず水平に設置してください。

【配管工事についての注意事項】

●水の凍結が予想される所では凍結防止処理を施してください。●給水接続配管はステンレスもしくは銅製の材質を使用してください。●配管に使用するパッキンはノンアスベストパッキンを使用してください。●配管を施工する前に配管内をきれいに掃除し、温水器内にごみが入らないようにしてください。●全ての配管は機器がいつでも着脱可能な状態にしてください。また給水一次側には必ず止水栓を設けてください。●使用水圧が0.3MPaを越える場合には、必ず一次側に減圧弁を取り付けてください。(関連商品の『いちじく』をご発注いただくか、別途お客様にてご手配ください)●排水口は蒸気抜きを兼ねていますので排水配管の途中をバルブなどでふさがないでください。また、排水は下り勾配とし排水管へ直結せずに排水口空間を取ってください。

【電気工事についての注意事項】

●アース(D種接地)工事を確認してください。●必ず電源一次側に漏電ブレーカを取り付け、動作を確認してください。

ヒーター容量(定格消費電力)変更

標準のヒーター容量からアップおよびダウンができます。アップすると沸き上がり時間が早くなります。下記ヒーター表をご参照ください。

【凡例】◎=標準ヒーター容量　▼=ヒーター容量ダウン(無料)　△=ヒーター容量アップ　⧄=設定なし

シリーズ	電源 kW / 貯湯量(L)	単相100V 0.75	単相100V 1.5	単相100V 2.0	単相200V 0.75	単相200V 1.5	単相200V 2.0	単相200V 3.0	単相200V 4.0	単相200V 5.0
ETC	12	◎	△	⧄	◎	△	⧄	⧄	⧄	⧄
	20	▼	◎	△	⧄	◎	△	⧄	⧄	⧄
	45	⧄	◎	△	⧄	⧄	◎	△	⧄	⧄
	60	⧄	◎	△	⧄	⧄	⧄	◎	△	⧄
	90	⧄	◎	△	⧄	⧄	⧄	⧄	◎	△
ETR	12	◎	△	⧄	◎	△	⧄	⧄	⧄	⧄
	20	▼	◎	△	⧄	◎	△	⧄	⧄	⧄
	30	⧄	◎	△	⧄	⧄	◎	△	⧄	⧄
	45	⧄	◎	△	⧄	⧄	⧄	◎	△	⧄
	65	⧄	◎	△	⧄	⧄	⧄	⧄	◎	△

変更費用 ヒーター容量アップ・・・標準ヒーターから1kWアップ毎に¥15,000　ヒーター容量ダウン・・・無料
※詳細はP.124

電源コード・プラグについて

プラグ形状は電源とヒーター容量(定格消費電力)によって異なります(下表参照)。電源コードは1m付属します。長さの変更は仕様変更にて承ります。

電源		単相100V		単相200V	
ヒーター容量		1.1kW以下	1.5kW以下	3.1kW以下	5kW以下
プラグ	NEMA番号規格準拠品	5-15	5-20	L6-20	L6-30
	定格	125V15A 接地2P	125V20A 接地2P	250V20A 接地2P	250V30A 接地2P
	極配置刃側				

※プラグ表の詳細はP.124

仕様表 WKT-14

構造	給水方式	貯湯量(L)	型番	質量(kg) 本体質量	質量(kg) 満水質量	使用水温(℃)	設置環境温度(℃)	使用水圧(MPa)	設定温度(℃)※1	標準電源 単相100V/単相200V 定格消費電力(kW)	標準電源 単相100V/単相200V 沸き上がり時間(分)※2	安全装置	付属品
開放	電磁弁(ステップボイル)	14	WKT-14	11	25	40以下★	0～40★	0.1～0.5	99	1.5	55	●空焚き検出 ●過昇温検出 ●異常時主回路遮断 ●オーバーフロー検出 ●温度センサー異常検出	●トレー ●耐震金具(前後)1セット(φ5×16タッピンネジ4本)

※1: 設定温度の変更はできません。 ※2: 水温15℃・沸き上がり温度99℃で算出。 ★：凍結しないこと

寸法図 WKT-14

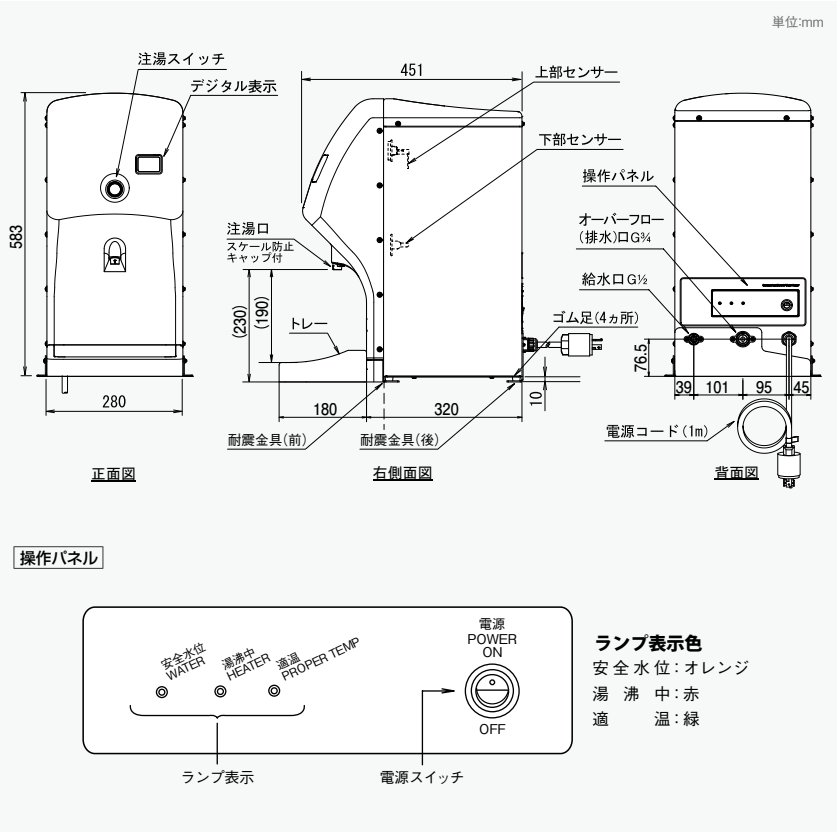

ワクワク WKT-14 断続出湯試験について

【試験条件】
水温:16.8℃ 湯沸温度：99℃
出湯方法:約2L/分にて10秒出湯後、アイドリング20秒
1回毎の出湯量…平均360ml(300～400ml·約カップ麺1杯分)

【試験内容】
上記出湯条件にて出湯温度が90℃以下になる、もしくは湯切れ(注湯スイッチを押しても湯が出ない状態)になるまで断続出湯。出湯パターンを略図で表すと図-1のようになります。

【測定結果】
上記試験にて50回目まで断続出湯可能であることを確認しました。(図-2)
よって、

360ml×50回＝18,000ml(18L)

断続して18L給湯しても、90℃以上の湯温が確保されることを確認しました。

図-1

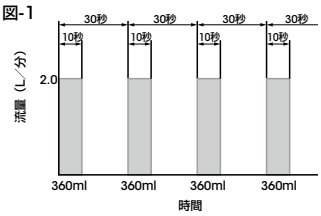

図-2

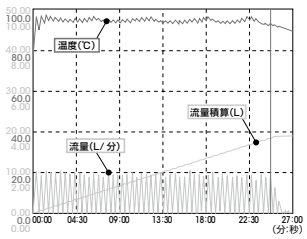

配管施工例

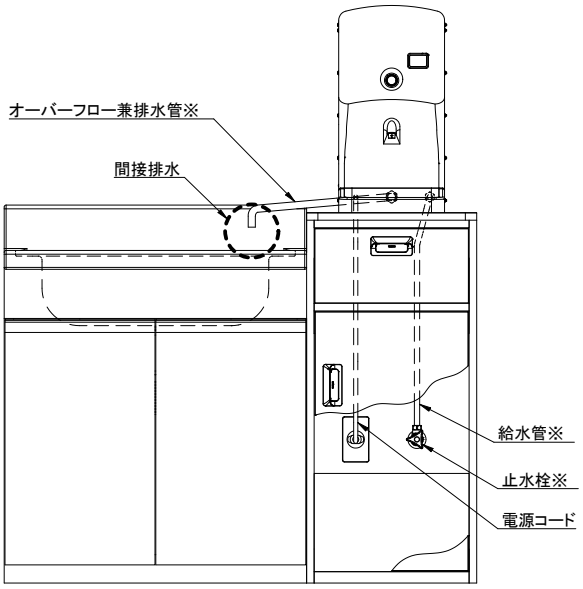

※＝お客様手配品

WKT-14 施工時の注意事項

詳細は工事要領・取扱説明書をご確認ください

【設置場所についての注意事項】
●屋外に設置しないでください。●湿気の多い場所や浴室には設置しないでください。●床面に防水、排水処理を施してください。●設置場所にメンテナンススペースが取れることを確認してください。●給湯器の満水質量に十分耐えられる強度を持った床面に必ず水平に設置してください。

【配管工事についての注意事項】
●水の凍結が予想される所では凍結防止処理を施してください。●給水接続配管はステンレスもしくは銅製の材質を使用してください。●配管に使用するパッキンはノンアスベストパッキンを使用してください。●配管を施工する前に配管内をきれいに掃除し、温水器内にごみが入らないようにしてください。●全ての配管は機器がいつでも着脱可能な状態にしてください。また給水一次側には必ず止水栓を設けてください。●排水口は蒸気抜きを兼ねていますので排水配管の途中をバルブなどでふさがないでください。また、排水は下り勾配とし排水管へ直結せずに排水口空間を取ってください。●給水管に30cm以上フレキ管を使用する場合は必ず壁に固定してください。●規定の使用水圧でご使用ください。給水圧が高い(0.5MPa を超える)場合は、必ず減圧弁をつけてください。

【電気工事についての注意事項】
●アース(D種接地)工事を確認してください。●必ず電源一次側に漏電ブレーカを取り付け、動作を確認してください。

電源コード・プラグについて

電源コード長は1.0mです。長さは仕様変更にて承ります。

電源		単相100V	単相200V
ヒーター容量		1.5kW以下	3.1kW以下
プラグ	NEMA番号 規格準拠品	5-20	L6-20
	定格	125V20A 接地2P	250V20A 接地2P
	極配置刃側		

※プラグ表の詳細はP.124

仕様表 WKT-14S

構造	給水方式	貯湯量(L)	型番	質量(kg) 本体質量	質量(kg) 満水質量	使用水温(℃)	設置環境温度(℃)	使用水圧(MPa)	設定温度(℃)※1	標準電源 単相100V 定格消費電力(kW)	標準電源 単相100V 沸き上がり時間(分)※2	安全装置	付属品
開放	電磁弁(ステップボイル)	14	WKT-14S	14	28	40以下★	0～40★	0.1～0.5	99	1.1	75	●空焚き防止機能 ●過昇温検出 ●異常時主回路遮断 ●オーバーフロー検出 ●温度センサー異常検出 ●給水異常検出 ●沸かし上げ異常検出	●トレー ●耐震金具

※1: 設定温度の変更はできません。　※2: 水温15℃・沸き上がり温度99℃で算出。　★：凍結しないこと

寸法図 WKT-14S

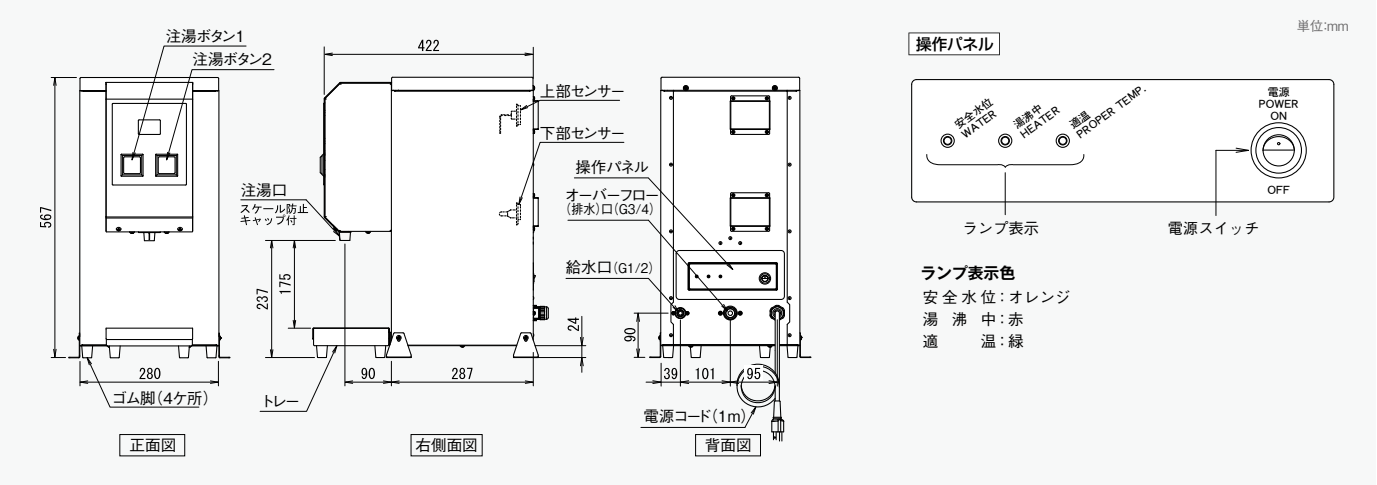

ワクワク WKT-14S 出湯量について

定量出湯する際の1回の出湯可能量(設定可能範囲)は100～3445ccです。3445ccを設定した場合の連続使用回数は3回となります

配管施工例

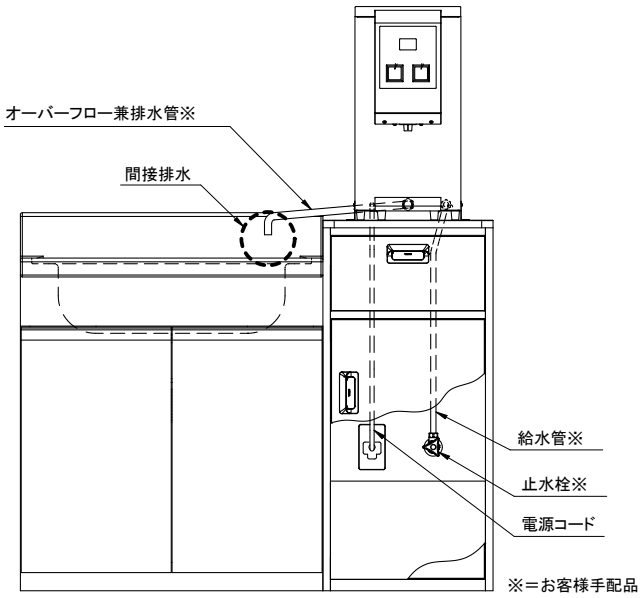

WKT-14S 施工時の注意事項 詳細は工事要領・取扱説明書をご確認ください

【設置場所についての注意事項】

●屋外に設置しないでください。●湿気の多い場所や浴室には設置しないでください。●床面に防水、排水処理を施してください。●設置場所にメンテナンススペースが取れることを確認してください。●給湯器の満水質量に十分耐えられる強度を持った床面に必ず水平に設置してください。

【配管工事についての注意事項】

●水の凍結が予想される所では凍結防止処理を施してください。●給水接続配管はステンレスもしくは銅製の材質を使用してください。●配管に使用するパッキンはノンアスベストパッキンを使用してください。●配管を施工する前に配管内をきれいに掃除し、温水器内にごみが入らないようにしてください。●全ての配管は機器がいつでも着脱可能な状態にしてください。また給水一次側には必ず止水栓を設けてください。●排水口は蒸気抜きを兼ねていますので排水配管の途中をバルブなどでふさがないでください。また、排水は下り勾配とし排水管へ直結せずに排水口空間を取ってください。●給水管に30cm以上フレキ管を使用する場合は必ず壁に固定してください。●規定の使用水圧でご使用ください。給水圧が高い(0.5MPa を超える)場合は、必ず減圧弁をつけてください。

【電気工事についての注意事項】

●アース(D種接地)工事を確認してください。●必ず電源一次側に漏電ブレーカを取り付け、動作を確認してください。

電源コード・プラグについて

電源コード長は1.0mです。

電源		単相100V
ヒーター容量		1.1kW以下
プラグ	NEMA番号 規格準拠品	5-15
	定格	125V15A 接地2P
	極配置刃側	

※プラグ表の詳細はP.124

仕様表 ESNシリーズ

Aタイプ

Bタイプ

構造	貯湯量(L)	型番	質量(kg) 本体質量	質量(kg) 満水質量	使用水温(℃)	設置環境温度(℃)	使用水圧(MPa)	設定温度範囲(℃)	標準電源※1	定格消費電力(kW)※2	沸き上がり時間(分)※3	安全装置	付属品
密閉	6	ESN06(A/B)(R/L)(N/X)111D0	7	13	40以下★	0～40★	0.1～0.75	30～75	単相100V	1.1	23	●空焚き検出 ●過昇温検出 ●温度センサー異常検出(Bタイプのみ)	●本体固定金具
		ESN06(A/B)(R/L)(N/X)211D0							単相200V	1.1	23		
	12	ESN12(A/B)(R/L)(N/X)111D0	9	21					単相100V	1.1	46		
		ESN12(A/B)(R/L)(N/X)215D0							単相200V	1.5	34		
	20	ESN20(A/B)(R/L)(N/X)111D0	10	30					単相100V	1.1	77		
		ESN20(A/B)(R/L)(N/X)220D0							単相200V	2.0	42		
	25	ESN25(A/B)(R/L)(N/X)111D0	11	36					単相100V	1.1	96		
		ESN25(A/B)(R/L)(N/X)220D0							単相200V	2.0	53		
	30	ESN30(A/B)(R/L)(N/X)111D0	14	44					単相100V	1.1	115		
		ESN30(A/B)(R/L)(N/X)220D0							単相200V	2.0	63		

※1: 電源は標準で単相100Vと単相200Vからお選びいただけます。三相200V仕様および異電圧は仕様変更にて承ります。電源コードおよびプラグについては下記「電源コード・プラグについて」をご参照ください。
※2: ヒーター容量(定格消費電力)の変更も承ります。(P.124「ヒーター容量変更表」参照)　※3: 水温15℃・沸き上がり温度75℃で算出。　★：凍結しないこと

寸法図　ESN

単位:mm

12~30L 左配管

貯湯量(L)	W	D	H	A	B	C	E	F
12	240	320	419	79	233	230	158	266
20	308	375	411	71	288	285	226	321
25	370	424	400	60	336	333	288	370
30	370	430	438	99	343	340	288	376

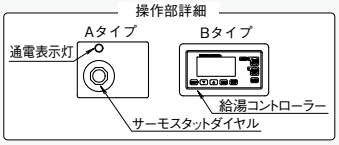

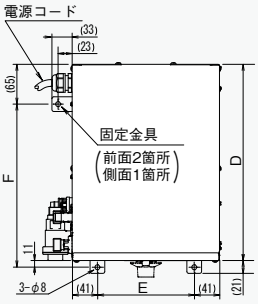

平面図

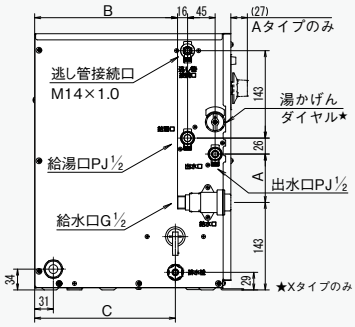

左側面図

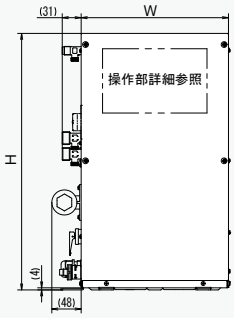

正面図

12~30L 右配管

※W・D・H/A～Fの寸法は左配管と共通です

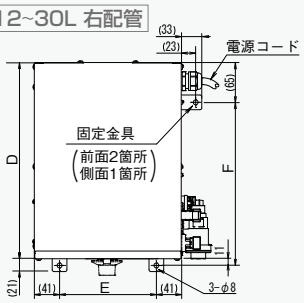

平面図

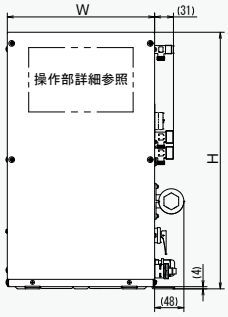

正面図

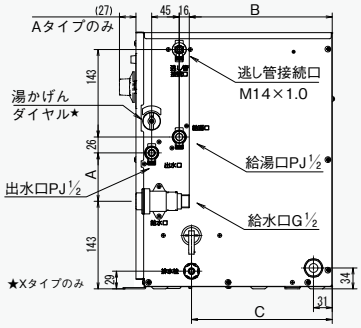

右側面図

6L 左配管

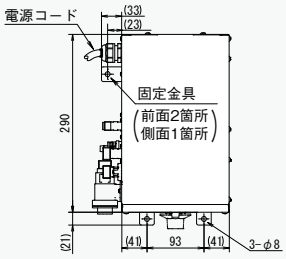

平面図

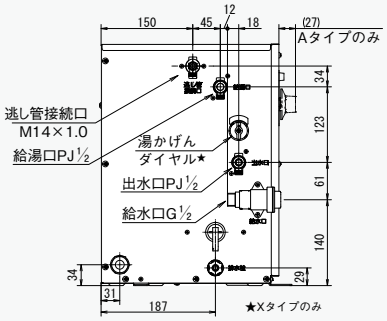

左側面図

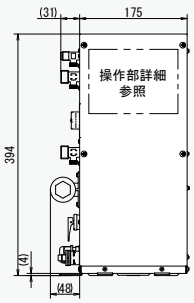

正面図

6L 右配管

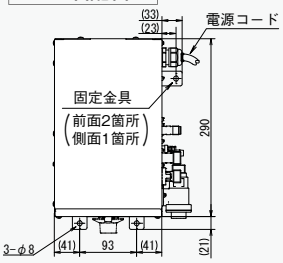

平面図

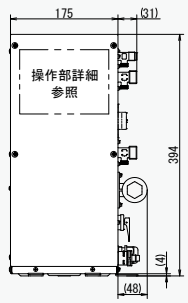

正面図

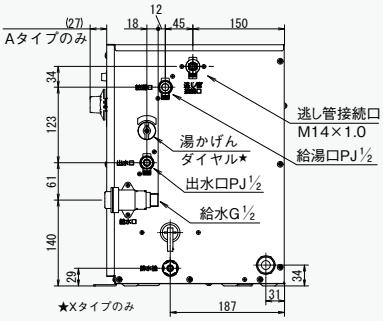

右側面図

標準配管図

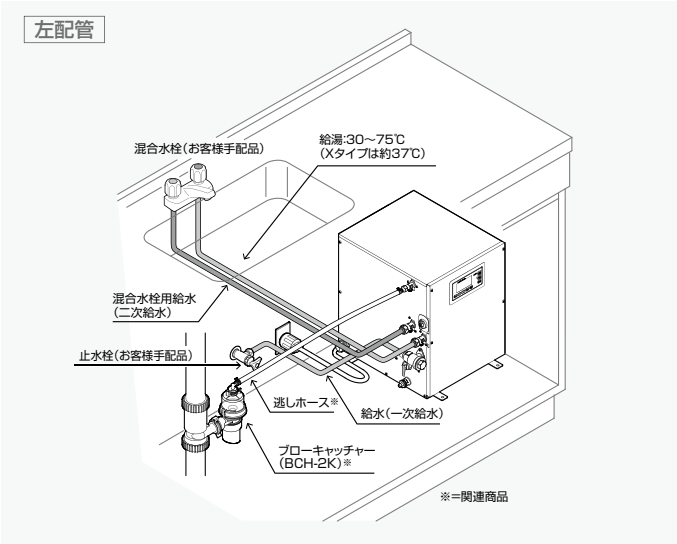

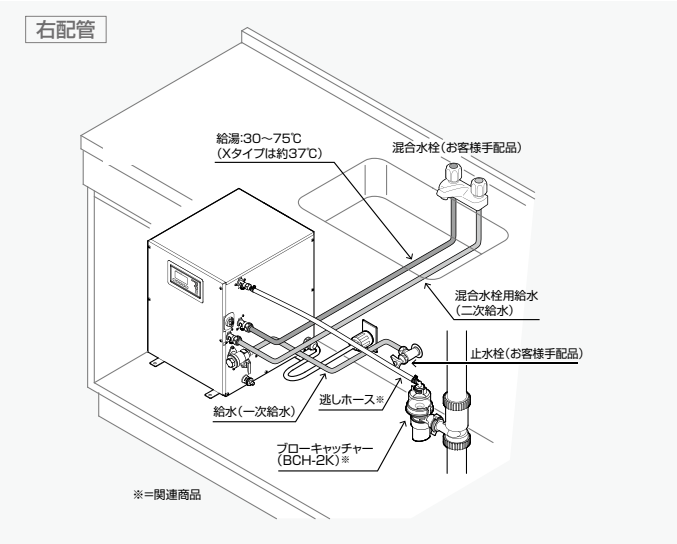

複数個所への給湯について

仕様変更で両側配管にすると、左右両側に設けた給湯口により、1台で複数箇所への給湯が可能になります。

◆ **分岐金具を利用することで3箇所への給湯が可能です。**
◆ **3箇所給湯は20L以上の両側配管仕様で可能です。**

3箇所へ給湯した場合の水栓の流量

水栓本数	水栓1		水栓2		水栓3	
	流量	温度	流量	温度	流量	温度
1本	2.2	37.5				
2本	2.1	37.4	2.1	37.4		
3本	2.0	37.4	2.0	37.4	2.0	37.4

※30L貯湯タンクのESN両側配管仕様に2L/分の流量調整弁を自動水栓に取り付けた3箇所給湯の実測。

3箇所へ給湯する場合の両側配管仕様 配管例

ESNの3箇所給湯は
通常タイプでも適温出湯タイプでもOK
混合水栓を利用してもOK

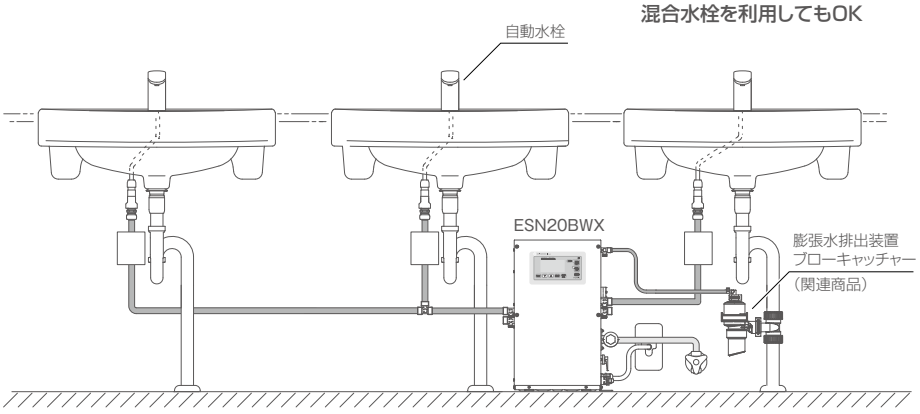

ESNシリーズ 施工時の注意事項

詳細は工事要領書をご確認ください

【設置場所についての注意事項】
●屋外に設置しないでください。●湿気の多い場所や浴室には設置しないでください。●床面に防水、排水処理を施してください。●設置場所にメンテナンススペースが取れることを確認してください。●温水器の満水質量に十分耐えられる強度を持った床面に必ず水平に設置してください。

【配管工事についての注意事項】
●水の凍結が予想される所では凍結防止処理を施してください。●負圧にならないよう正しく施工・ご使用ください。●給湯配管の距離は放熱ロスを防ぐためできるだけ短くしてください。(最長で2m程度) ●温水器沸かし上げ中に膨張水が排出されます。膨張水の処理は当社の膨張水排出装置ブローキャッチャーもしくは間接排水にて行ってください。●給湯、給水接続配管はステンレスもしくは銅製の材質を使用してください。●配管を施工する前に配管内をきれいに掃除し、温水器内にごみが入らないようにしてください。●袋ナットやユニオンを使用して、メンテナンスや修理の際に取り外せるようにしてください。また給水一次側には必ず止水栓を設けてください。●配管接続部は漏水防止のためパッキンまたはシールテープを使用してください。●配管に使用するパッキンはノンアスベストパッキンを使用してください。●湯切れを避けるため、給湯口数(給湯栓数)は温水器の給湯能力に見合った個数にしてください。

【電気工事についての注意事項】
●アース(D種接地)工事を確認してください。●必ず電源一次側に漏電ブレーカを取り付け、動作を確認してください。

ヒーター容量(定格消費電力)変更

標準のヒーター容量からアップおよびダウンができます。アップすると沸き上がり時間が早くなります。下記ヒーター表をご参照ください。

【凡例】◎=標準ヒーター容量　▼=ヒーター容量ダウン(無料)
△=ヒーター容量アップ　⧄=対応不可

シリーズ	標準仕様							
	電源	単相100V			単相200V			
	kW / 貯湯量(L)	0.5	0.7	1.1	1.1	1.5	2.0	3.1
ESN	6	▼	▼	◎	◎			
	12	▼	▼	◎	▼	◎		
	20	▼	▼	◎	▼	▼	◎	△
	25			◎		▼	◎	△
	30			◎		▼	◎	△

変更費用 ヒーター容量アップ・・・標準ヒーターから1kWアップ毎に¥15,000
ヒーター容量ダウン・・・無料　※詳細はP.124

電源コード・プラグについて

プラグ形状は電源とヒーター容量(定格消費電力)によって異なります(下表参照)。電源コードは標準で1mです。長さの変更は仕様変更にて承ります。

電源		単相100V	単相200V
ヒーター容量		1.1kW以下	3.1kW以下
プラグ	NEMA番号規格準拠品	5-15	L6-20
	定格	125V15A 接地2P	250V20A 接地2P
	極配置刃側		

※プラグ表の詳細はP.124

仕様表 ES-N3シリーズ

構造	貯湯量(L)	型番	寸法(mm) W	D	H	質量(kg) 本体質量	満水質量	設定温度範囲(℃)	使用水温(℃)	設置環境温度(℃)	使用水圧(MPa)	標準電源※1 単相100V 定格消費電力(kW)※2	沸き上がり時間(分)※3	単相200V 定格消費電力(kW)※2	沸き上がり時間(分)※3	安全装置	付属品
密閉	5.4	ES-VN3	537	212	350	7.6	13	30〜75	40以下★	0〜40★	0.1〜0.5	1.1	21	1.1	21	●空焚き検出 ●過昇温検出	φ8逃し銅管（本体取付済）
		ES-VN3B	510														
		ES-VN3X	559														
		ES-VN3BX	532														
	10	ES-10N3	507※4	265	393	9	19					1.1	39	1.1	39		
		ES-10N3B	480※4														
		ES-10N3X	529※4														
		ES-10N3BX	502※4														
	20	ES-20N3	585	328	472	13	33					1.5	56	1.5	56		
		ES-20N3B	558														
		ES-20N3X	607														
		ES-20N3BX	580														
	30	ES-30N3	745	328	472	15	45					1.5	84	2.0	63		
		ES-30N3B	718														
		ES-30N3X	767														
		ES-30N3BX	740														
	40	ES-40N3	685	400	549	18	58					1.5	112	3.1	55		
		ES-40N3B	658														
		ES-40N3X	707														
		ES-40N3BX	680														

※1: 電源は標準で単相100Vと単相200Vからお選びいただけます。三相200V仕様および異電圧は仕様変更にて承ります。電源コードおよびプラグについては下記「電源コード・プラグについて」をご参照ください。
※2: ヒーター容量（定格消費電力）の変更も承ります。（P.124「ヒーター容量変更表」参照）　※3: 水温15℃・沸き上がり温度75℃で算出。　※4: ES-10N3を仕様変更で三相200Vおよび単相200V3.1kWに変更した場合は、W寸が50mm長くなります。　★:凍結しないこと

寸法図　ES-N3

貯湯量(L)	取付寸法(mm) A	B
5.4	270	140
10	285	193
20	340	256
30	500	256
40	425	323

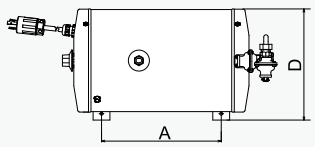

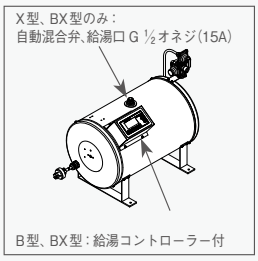

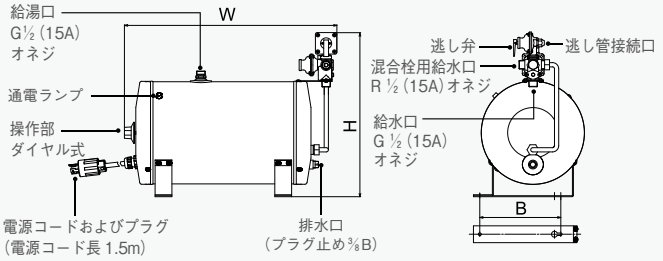

※W・D・Hの寸法は上記仕様表をご参照ください。

ES-N3シリーズ 施工時の注意事項

詳細は工事要領・取扱説明書をご確認ください

【設置場所についての注意事項】

●屋外に設置しないでください。●湿気の多い場所や浴室には設置しないでください。●床面に防水、排水処理を施してください。●設置場所にメンテナンススペースが取れることを確認してください。●温水器の満水質量に十分耐えられる強度を持った床面に必ず水平に設置してください。

【配管工事についての注意事項】

●水の凍結が予想される所では凍結防止処理を施してください。●負圧にならないよう正しく施工・ご使用ください。●給湯配管の距離は放熱ロスを防ぐためできるだけ短くしてください。（最長で2m程度）●温水器沸かし上げ中に膨張水が排出されます。膨張水の処理は当社の膨張水排出装置ブローキャッチャーもしくは間接排水にて行ってください。●給湯、給水接続配管はステンレスもしくは銅製の材質を使用してください。●配管を施工する前に配管内をきれいに掃除し、温水器内にごみが入らないようにしてください。●袋ナットやユニオンを使用して、メンテナンスや修理の際に取り外せるようにしてください。また給水一次側には必ず止水栓を設けてください。●配管接続部は漏水防止のためパッキンまたはシールテープを使用してください。●配管に使用するパッキンはノンアスベストパッキンを使用してください。●湯切れを避けるため、給湯口数（給湯栓数）は温水器の給湯能力に見合った個数にしてください。

【電気工事についての注意事項】

●アース（D種接地）工事を確認してください。●必ず電源一次側に漏電ブレーカを取り付け、動作を確認してください。

ヒーター容量（定格消費電力）変更

標準のヒーター容量からアップおよびダウンができます。アップすると沸き上がり時間が早くなります。下記ヒーター表をご参照ください。

【凡例】◎＝標準ヒーター容量　▼＝ヒーター容量ダウン（無料）
△＝ヒーター容量アップ　☑＝対応不可

シリーズ	標準仕様 電源	単相 100V 1.1	1.5	2.0	単相 200V 1.1	1.5	2.0	3.1	4.0	5.0
ES-N3	5.4	◎	△	△	◎	△	△	△		
	10	◎	△	△	◎	△	△	△		
	20	▼	◎	△	▼	◎	△	△		
	30	▼	◎	△	▼	▼	◎	△	△	△
	40	▼	◎	△	▼	▼	▼	◎	△	△

（貯湯量(L)／kW）

変更費用　ヒーター容量アップ・・・標準ヒーターから1kWアップ毎に¥15,000
ヒーター容量ダウン・・・無料　※詳細はP.124

電源コード・プラグについて

プラグ形状は電源とヒーター容量（定格消費電力）によって異なります（下表参照）。電源コードは標準で1.5mです。長さの変更は仕様変更にて承ります。

電源 / ヒーター容量		単相100V 1.1kW以下	1.5kW以下	単相200V 3.1kW以下	5kW以下
プラグ	NEMA番号規格準拠品	5-15	5-20	L6-20	L6-30
	定格	125V15A 接地2P	125V20A 接地2P	250V20A 接地2P	250V30A 接地2P
	極配置刃側				

※プラグ表の詳細はP.124

製品仕様　ESWM3A/M3T

製品の特長・価格についてはP.33

仕様表 ESWM3A/M3T

型番	構造	貯湯量(L)	タイマー	自動水栓タイプ	満水質量(kg)	ポップアップ穴	使用水温(℃)	設置環境温度(℃)	使用水圧(MPa)	設定温度(℃)	出湯温度(℃)	標準電源	定格消費電力(kW)	沸き上がり時間(分)	安全装置	付属品
ESWM3ASS106C0	一元止め	約3	—	スタンダード(SS)	約6.0	—	30以下★	0〜40★	0.1〜0.5	75※1	約37±3	単相100V	0.6	18※2	●空焚き検出 ●異常高温検出	【SKタイプ】(壁付水栓) ●自動水栓×1 ●取付金具×1 ●ワンタッチチューブコネクタ×1 ●ノンアスベストパッキン×1 ●取付ナット×1 ●固定用パッキン×2 ●樹脂ワッシャー×1 ●インサートリング×1 【SS/SG/FGタイプ】 (スタンダード/グースネック/ボタン付グースネック水栓) ●自動水栓×1 ●取付金具×1 ●ワンタッチチューブコネクタ×1 ●ノンアスベストパッキン×1 ●取付ナット×1 ●取付座×1 ●インサートリング×1
ESWM3ASS206C0												単相200V				
ESWM3ASK106C0				壁付(SK)		—						単相100V				
ESWM3ASK206C0												単相200V				
ESWM3ASG106C0				グースネック(SG)		○						単相100V				
ESWM3ASG206C0												単相200V				
ESWM3AFG106C0				ボタン付グースネック(FG)		○						単相100V				
ESWM3AFG206C0												単相200V				
ESWM3TSS106C0			○	スタンダード(SS)	約6.3	—						単相100V				
ESWM3TSS206C0												単相200V				
ESWM3TSK106C0				壁付(SK)		—						単相100V				
ESWM3TSK206C0												単相200V				
ESWM3TSG106C0				グースネック(SG)		○						単相100V				
ESWM3TSG206C0												単相200V				
ESWM3TFG106C0				ボタン付グースネック(FG)		○						単相100V				
ESWM3TFG206C0												単相200V				

※1: 設定温度の変更はできません。　※2: 水温15℃・沸き上がり温度75℃で算出。　★:凍結しないこと

寸法図

単位:mm

ESWM3 製品仕様

[寸法図]

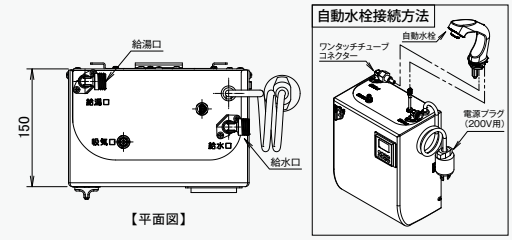

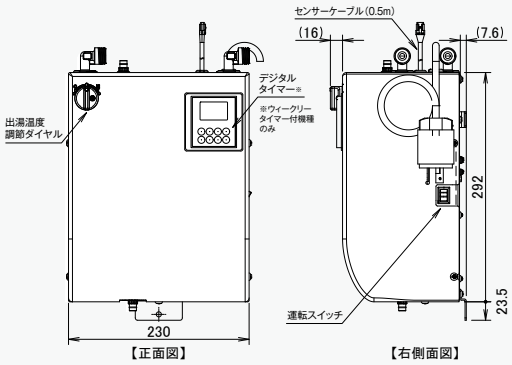

[スタンダードタイプ水栓 寸法図]

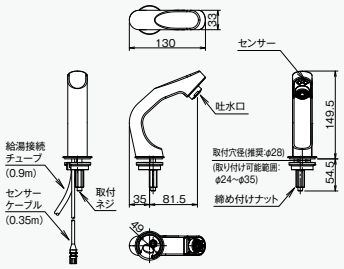

[壁付水栓 寸法図]

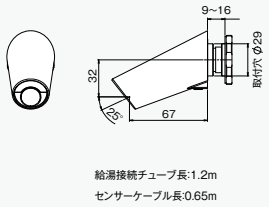

[グースネックタイプ水栓 寸法図]

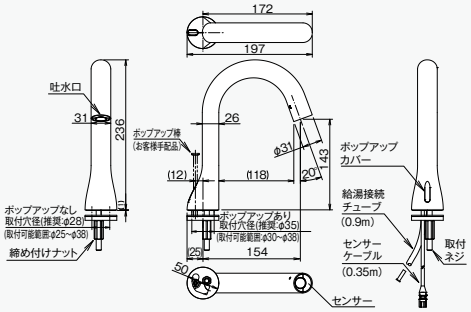

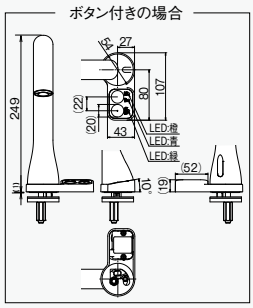

[標準配管図]

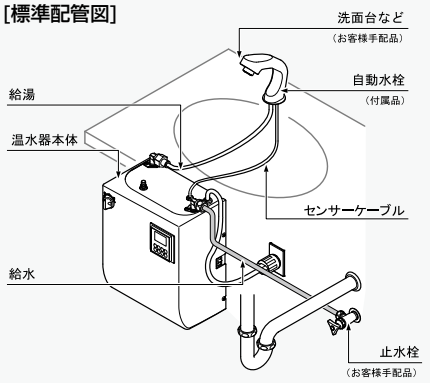

ESWM3A/M3T 施工時の注意事項

詳細は工事要領・取扱説明書をご確認ください

【設置場所についての注意事項】

●屋外に設置しないでください。●湿気の多い場所や浴室には設置しないでください。●床面に防水、排水処理を施してください。●設置場所にメンテナンススペースが取れることを確認してください。●温水器の満水質量に十分耐えられる強度を持った壁面に必ず垂直に設置してください。

【配管工事についての注意事項】

●水の凍結が予想される所では凍結防止処理を施してください。●給水接続配管はステンレスもしくは銅製の材質を使用してください。●給水一次側には必ず止水栓を設けてください。●全ての配管は袋ナットやユニオンを使用して、メンテナンスや修理の際に取り外せるようにしてください。●配管接続部は漏水防止のためパッキンまたはシールテープを使用してください。●配管に使用するパッキンはノンアスベストパッキンを使用してください。

【電気工事についての注意事項】

●アース(D種接地)工事を確認してください。●必ず電源一次側に漏電ブレーカを取り付け、動作を確認してください。●結線部は正しく、ゆるみがないように配線作業をしてください。

電源コード・プラグについて

プラグ形状は電源とヒーター容量(定格消費電力)によって異なります(下表参照)。電源コードは標準で0.8m付属します。長さは仕様変更にて承りますのでご相談ください。

電源		単相100V	単相200V
ヒーター容量		0.6kW	
プラグ	NEMA番号規格準拠品	5-15	L6-20
	定格	125V15A 接地2P	250V20A 接地2P
	極配置刃側		

※プラグ表の詳細はP.124

仕様表 ESW03A/03T

型番	構造	貯湯量(L)	タイマー	満水質量(kg)	使用水温(℃)	設置環境温度(℃)	使用水圧(MPa)	設定温度(℃)※1	出湯温度(℃)	標準電源	定格消費電力(kW)	沸き上がり時間(分)※2	安全装置	付属品
ESW03ATX106D0	先止め	約3	—	約7.0	30以下★	0〜40★	0.1〜0.5	75	約37±3	単相100V	0.6	18	●空焚き検出 ●過昇温検出	●固定金具(上)×1
ESW03ATX206D0										単相200V				
ESW03TTX106D0			○	約7.3						単相100V				
ESW03TTX206D0										単相200V				

※1: 設定温度の変更はできません。
※2: 水温15℃・沸き上がり温度75℃で算出。 ★:凍結しないこと

寸法図

単位:mm

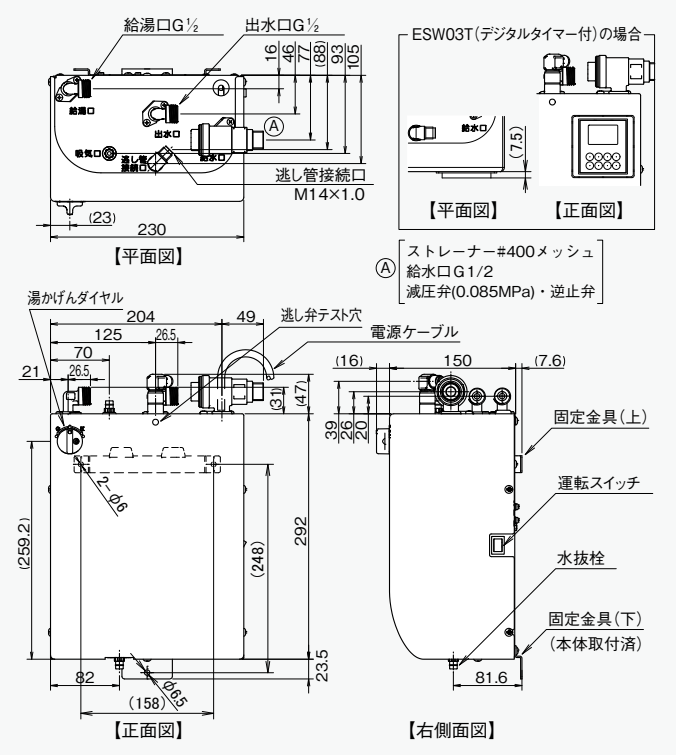

標準配管図

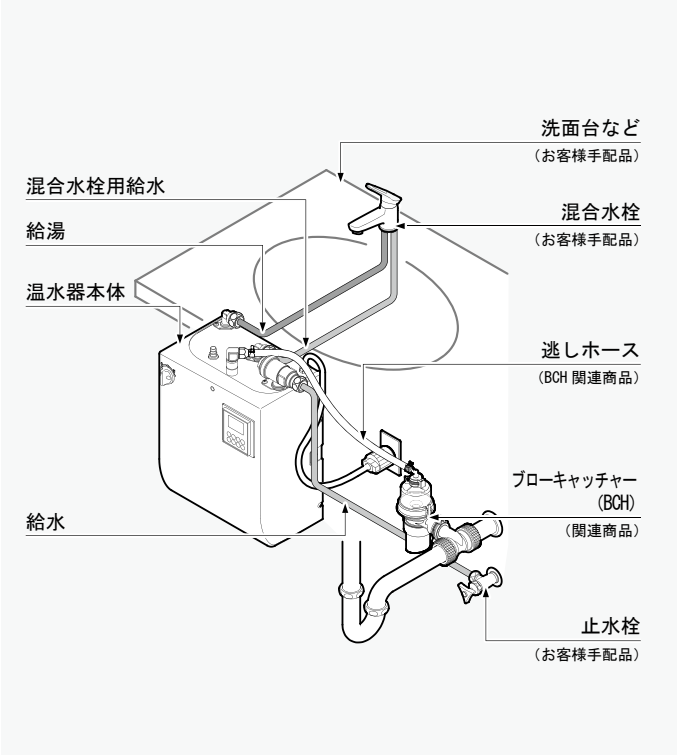

ESW03A/03T 施工時の注意事項

詳細は工事要領・取扱説明書をご確認ください

【設置場所についての注意事項】

●屋外に設置しないでください。●湿気の多い場所や浴室には設置しないでください。●床面に防水、排水処理を施してください。●設置場所にメンテナンススペースが取れることを確認してください。●温水器の満水質量に十分耐えられる強度を持った壁面に必ず垂直に設置してください。

【配管工事についての注意事項】

●水の凍結が予想される所では凍結防止処理を施してください。●給湯、給水接続配管はステンレスもしくは銅製の材質を使用してください。●配管を施工する前に配管内をきれいに掃除し、温水器内にごみが入らないようにしてください。●給水一次側には必ず止水栓を設けてください。●負圧にならないよう正しく施工・ご使用ください。●給湯配管の距離は放熱ロスを防ぐためできるだけ短くしてください。(最長で2m程度) ●全ての配管は袋ナットやユニオンを使用して、メンテナンスや修理の際に取り外せるようにしてください。●膨張水の処理は当社の膨張水排出装置ブローキャッチャーもしくは間接排水にて行ってください。●配管接続部は漏水防止のためパッキンまたはシールテープを使用してください。●配管に使用するパッキンはノンアスベストパッキンを使用してください。

【電気工事についての注意事項】

●アース(D種接地)工事を確認してください。●必ず電源一次側に漏電ブレーカを取り付け、動作を確認してください。

電源コード・プラグについて

プラグ形状は電源とヒーター容量(定格消費電力)によって異なります(下表参照)。電源コードは標準で0.8m付属します。長さは仕様変更にて承りますのでご相談ください。

電源		単相100V	単相200V
ヒーター容量		0.6kW	
プラグ	NEMA番号規格準拠品	5-15	L6-20
	定格	125V15A 接地2P	250V20A 接地2P
	極配置刃側		

※プラグ表の詳細はP.124

製品仕様　i HOT14 EWM-14N

製品の特長・価格についてはP.37

仕様表 EWM-14N

構造	貯湯量(L)	型番	満水質量(kg)	使用水温(℃)	設置環境温度(℃)	使用水圧(MPa)	設定温度(℃)	標準電源 単相100V 定格消費電力(kW)※1	標準電源 単相100V 沸き上がり時間(分)※1	安全装置	付属品
元止め	14	EWM-14N	26	40以下★	0〜40★	0.1〜0.75	約85℃	0.701	約98分	●漏電検出 ●空焚き検出 ●過昇温検出 ●過電圧保護	●シャワー出湯管400mm ●本体取付金具×1 ●一軸型減圧弁×1 ●減圧弁用パッキン×1

※1: 水温15℃で算出
※2: 過電圧保護と漏電検出は電源プラグ付属の機能
★：凍結しないこと

取付寸法図

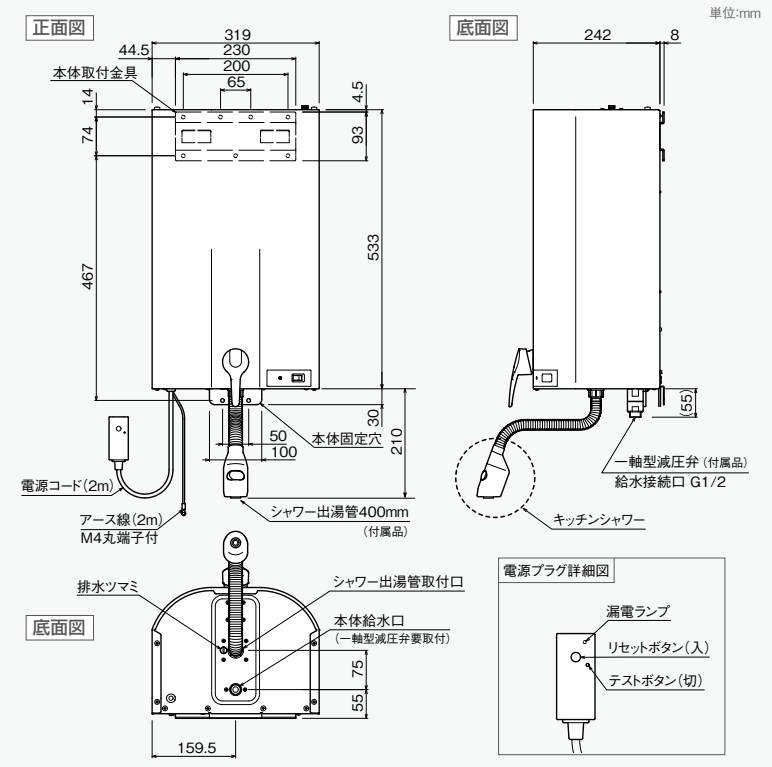

標準配管図

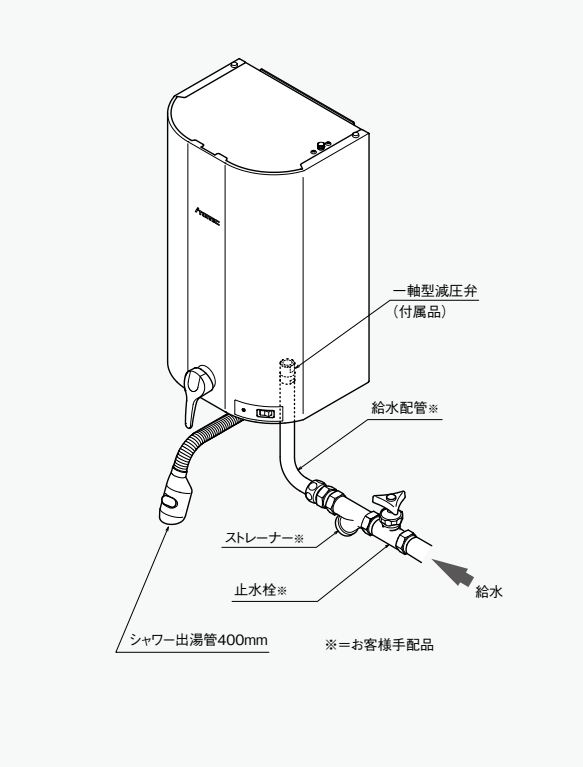

出湯温度の目安

温度調節ハンドルで調整できる出湯温度の目安は下記の通りです。

※給水温度15℃の場合
※給水温度、使用水圧(静止時)などの条件により出湯温度は変化します。

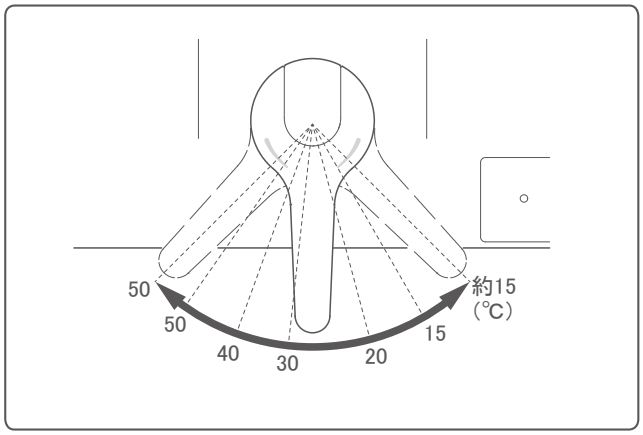

連続出湯時間

85℃に沸し上げ完了の状態から出湯を開始して、使い切るまでの時間は約4分となります。(毎分流量6L、給水温度15℃、約50℃で出湯した場合)

ストレートとシャワーの切替

キッチンシャワーについている切替ボタンを左押しするとストレート、右押しするとシャワーになります。

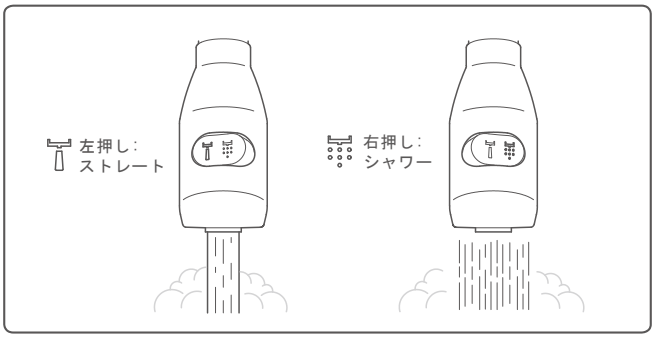

シャワー出湯管使用時の注意事項

●出湯管に大きな力を加えたり、キッチンシャワーを無理に引っ張ったりしないでください。
●出湯管を無理に曲げたりねじったりしないでください。
●水を止めても少量たれることがありますが、故障ではありません。キッチンシャワーを真下に向け、吐水口を水平にすると後だれが少なくなります。上げ過ぎ・下げ過ぎないように注意してください。
●キッチンシャワーを外して使用しないでください。

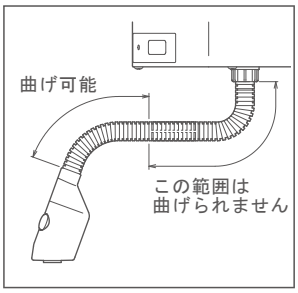

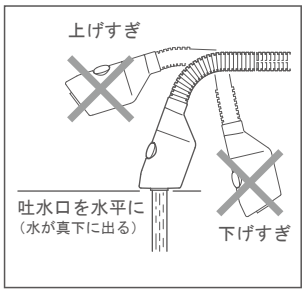

沸し上げ時の注意事項

●沸かし上げ中は運転スイッチ（通電ランプ）が点灯します。シャワー出湯管から膨張水が滴下しますが、故障ではありません。沸し上げが終わると通電ランプが消え、滴下も止まります。

EWM-14N 施工時の注意事項

詳細は工事要領・取扱説明書をご確認ください

【設置場所についての注意事項】

●屋外に設置しないでください。●湿気の多い場所や浴室には設置しないでください。●床面に防水、排水処理を施してください。●設置場所にメンテナンススペースが取れることを確認してください。●ガステーブルの上など、高温になる場所では絶対に使用しないでください。●温水器の満水質量に十分耐えられる強度を持った壁面に必ず垂直に設置してください。

【配管工事についての注意事項】

●水の凍結が予想される所では凍結防止処理を施してください。●給水接続配管はステンレスもしくは銅製の材質を使用してください。●配管に使用するパッキンはノンアスベストパッキンを使用してください。●配管を施工する前に配管内をきれいに掃除し、温水器内にごみが入らないようにしてください。●全ての配管は機器がいつでも着脱可能な状態にしてください。また給水一次側には必ず止水栓を設けてください。●使用水圧0.1～0.75MPaの範囲内でご使用ください。●付属の一軸型減圧弁を必ず取り付けてください。

【電気工事についての注意事項】

●アース（D種接地）工事を確認してください。●アース線はガス管や水道管、および電話線や避雷針のアースに接続したり、他の電気機器のアースと共用しないでください。

電源コード・プラグについて

電源コード長は2mです。長さは変更できません。

電源	プラグ形状
AC100V 15A	

16 小型電気温水器
44 大型電気温水器
54 エコキュート
62 関連商品
資料
143 価格一覧表

仕様表 EI/DE/EIX

製品外観										
型番	EI-10N5	EI-15N5	EI-20N5	EI-30N5	EI-40N5	DE-10N1	DE-15N1	EIX-125B0	EIX-232B0	EIX-250B0
標準電源	三相200V					三相200V		単相100V	単相200V	
電源ケーブル(m)	なし					なし		1		
定格消費電力(kW)	10.1	15.0	20.0	30.0	40.0	10.1	15.0	2.5	3.2	5.0
電流値(A)	29.2	43.3	57.7	86.6	115.5	29.2	43.3	25.0	16.0	25.0
発生熱量(MJ/h)	36.4	54.0	72.0	108.0	144.0	36.4	54.0	9.0	11.5	18.0
号数換算	5.7	8.6	11.5	17.2	22.9	5.7	8.6	1.4	1.8	2.9
給湯温度(℃)※	約60					約50		約20～38		約20～45
使用流量範囲(L/分)	約3～25					約3～25		約1.5～7.0		
本体質量(kg)	14.3			21.3		6.8		約1.7		
満水質量(kg)	15.5			23.5		8.0		約1.9		
使用水圧(MPa)	0.1～0.4					0.1～0.4		0.1～0.4		
寸法(W×D×H:mm)	400×141×551			500×141×551		226×114.5×460		135×91.5×185.5		
使用水温(℃)	35以下★					35以下★		35以下★		
設置環境温度(℃)	0～40★					0～40★		0～40★		
安全装置	空焚き検出、過昇温検出、漏電検出、異常時主回路遮断、温度センサー異常検出					空焚き検出、過昇温検出、漏電検出、異常時主回路遮断、温度センサー異常検出		温度センサー異常検出、制御用リレー異常検出、ヒーター断線検出、圧力スイッチ作動検出、給湯温度異常検出、給水温度異常検出		
仕様変更	可能					不可		不可		
付属品	●安全弁(R¾、0.5MPa、吹出し口Rc½)					●安全弁(0.5MPa、吹出し口Rc½) ●逆止弁 ※安全弁・逆止弁とも本体組込済		●本体取付具 ●木ネジ×4 ●ナイロンプラグ×4 ●ドレインホルダー ●安全弁(1.0MPa) ●逆止弁 ※安全弁・逆止弁とも本体組込済		
お客様手配品	水栓、ストレーナー、止水栓、配管類、漏電ブレーカ(0.1秒・30mA)、逆止弁					水栓、ストレーナー、止水栓、配管類、漏電ブレーカ(0.1秒・30mA)				

※EI-N5とDE-10/15N1は本体での沸上温度変更はできません。出湯温度を調整したい場合は、必ず混合水栓を別途ご用意ください。　★：凍結しないこと

EI-N5　60℃出湯可能流量

		EI-10N5	EI-15N5	EI-20N5	EI-30N5	EI-40N5
60℃出湯時	水温 5℃	※	3.9L／分	5.2L／分	7.8L／分	10.4L／分
	水温15℃	3.2L／分	4.8L／分	6.4L／分	9.6L／分	12.7L／分
	水温25℃	4.1L／分	6.1L／分	8.2L／分	12.3L／分	16.4L／分

※EI-10N5は水温5℃では60℃を給湯できません。最高で53.3℃(3L/分)となります。

DE-10/15N1　50℃出湯可能流量

		DE-10N1	DE-15N1
50℃出湯時	水温 5℃	3.2L／分	4.8L／分
	水温15℃	4.1L／分	6.1L／分
	水温25℃	5.8L／分	8.6L／分

EIXシリーズ　20/32/37/45℃出湯可能流量

		EIX-125B0	EIX-232B0	EIX-250B0
20℃出湯時	水温 5℃	2.4L／分	3.1L／分	4.8L／分
	水温15℃	7.0L／分	7.0L／分	7.0L／分
	水温25℃	－／分	－／分	－／分
32℃出湯時	水温 5℃	－／分	1.7L／分	2.7L／分
	水温15℃	2.1L／分	2.7L／分	4.2L／分
	水温25℃	5.1L／分	6.6L／分	7.0L／分
37℃出湯時	水温 5℃	－／分	－／分	2.2L／分
	水温15℃	1.6L／分	2.1L／分	3.3L／分
	水温25℃	3.0L／分	3.8L／分	6.0L／分
45℃出湯時	水温 5℃	－／分	－／分	1.8L／分
	水温15℃	－／分	－／分	2.4L／分
	水温25℃	－／分	－／分	3.6L／分

※EIXシリーズの出湯可能流量は7.0Lが上限となります。

EI-N5　DE-10/15N1　出湯能力グラフ　【EIXシリーズの出湯能力グラフはP.42参照】

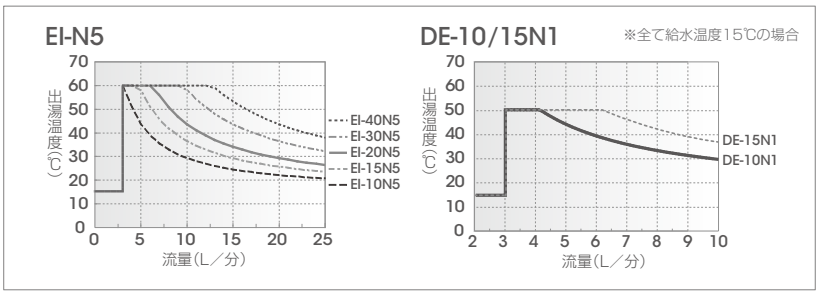

瞬間式ご使用の際の流量について

瞬間式はご使用になられる湯の流量が少な過ぎると通電せず、多過ぎると湯温が下がります。必ずP.42および上記の出湯能力グラフを参照し、ご使用になる出湯量に適合する製品をお選びください。

使用水温及び昇温器としてのご使用について

- ■ 必ず仕様表に記載した給水温度の範囲内でご使用ください。故障の原因になります。
- ■ EI-N5とDE-10/15N1は本体での沸上温度変更はできません。出湯温度を調整したい場合は、必ず混合水栓を別途ご用意ください。
- ■ ブースターや循環の昇温器としてのご使用はできません。
  (ブースターや循環の昇温器には当社のEILをご検討ください。)

EIXの連続出湯制限機能について

連続出湯時間が最長30分を超えた場合に、ヒーター通電を停止させる機能です。通電は停止しますが、出水は継続して行われます。蛇口を開閉することで、制限は解除され、再度通電を開始し給湯をいたします。

※3～30分の範囲で任意での設定変更が可能です。工場出荷時の設定は30分となっています。

EI-N5

寸法図

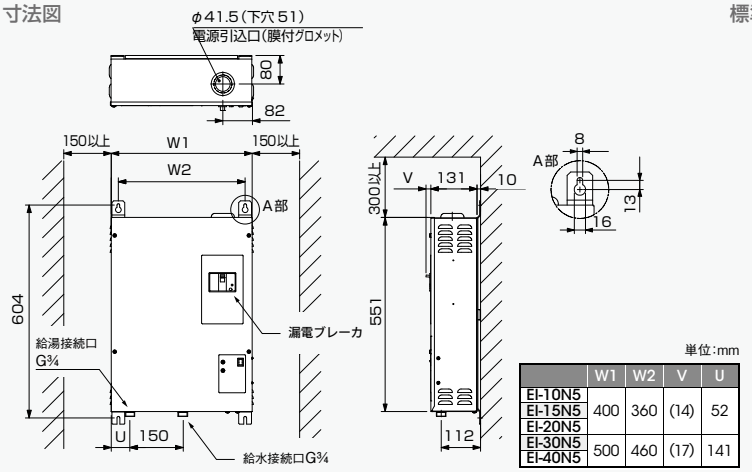

単位:mm

	W1	W2	V	U
EI-10N5 EI-15N5 EI-20N5	400	360	(14)	52
EI-30N5 EI-40N5	500	460	(17)	141

標準配管図

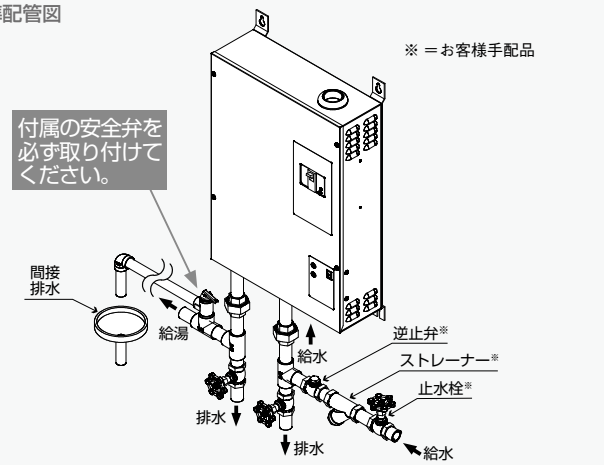

●製品の上下左右を上図と異なる向きで設置しないでください。●電源線の太さは電流値により適切な太さをお選びください。●工事の際は所定の位置にアースを取り付け、膜付グロメットに切り込みを入れ電源線を引き込んでください。電源線が入らない場合は膜付グロメットを外してください。●電源線引き込みの際、盤内に切り粉を絶対に落とさないでください。故障の原因になります。●一次側の引き込み線は共締めで正しく接続してください。●前方にメンテナンススペースとして600mmお取りください。

DE-10/15N1

寸法図

単位:mm

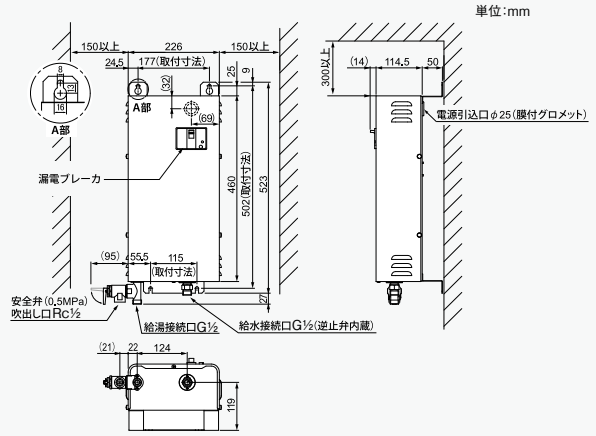

標準配管図

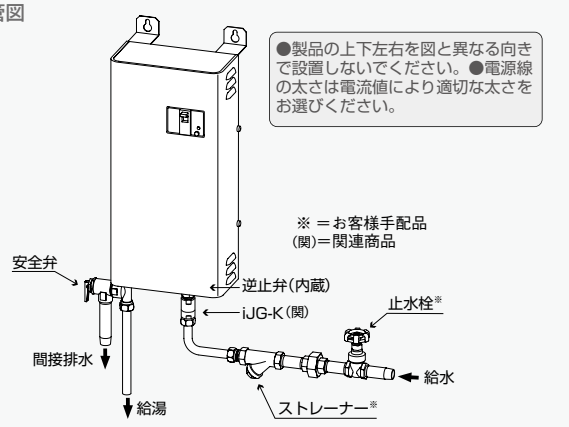

EIX

寸法図　単位:mm

製品型番	EIX-125B0	EIX-232B0	EIX-250B0
プラグ型式	MH7153W	WF3524 L型	WF3334 L型
定格	125V30A 接地2P	250V20A 接地2P	250V30A 接地2P
形状			

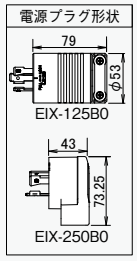

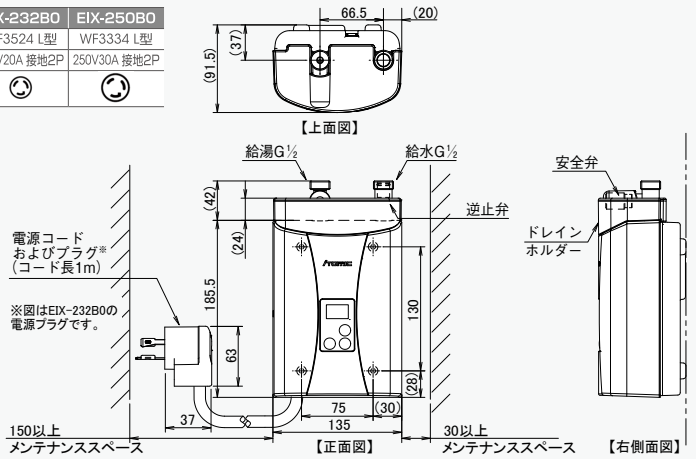

標準配管図

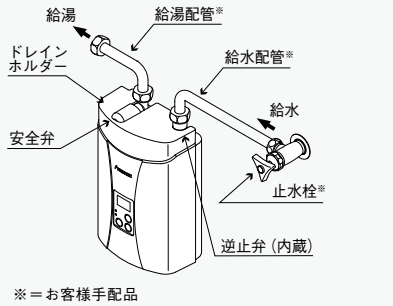

EI/DE/EIX 瞬間式シリーズ 施工時の注意事項

詳細は工事要領・取扱説明書をご確認ください

【設置場所についての注意事項】

●屋外に設置しないでください。(EI-N5屋外設置型を除く) ●湿気の多い場所や浴室には設置しないでください。●床面に防水、排水処理を施してください。●設置場所にメンテナンススペースが取れることを確認してください。●離隔距離に関しては、設置する地域の火災予防条例に則した距離を取る必要があります。詳細は管轄する消防署にお問い合わせください。

【配管工事についての注意事項】

●水の凍結が予想される所では凍結防止処理を施してください。●給湯、給水接続配管はステンレスもしくは銅製の材質を使用してください。●配管に使用するパッキンはノンアスベストパッキンを使用してください。●全ての配管は機器がいつでも着脱可能な状態にしてください。●給湯配管は鳥居配管にしないでください。また、配管距離はEI/DEでは最長で6m以内、EIXでは2m以内としてください。●配管を施工する前に配管内をきれいに掃除し、温水器内にごみが入らないようにしてください。●給湯側の配管途中に必ず安全弁（付属品)を取り付け、動作を確認してください。(EI-N5シリーズ)●本体に取り付けられている安全弁、逆止弁は絶対に取り外さないでください。(DE-10/15N1・EIXシリーズ)●給水側には逆止弁(EI-N5シリーズ)・ストレーナー(EI-N5・DE-10/15N1シリーズ)・止水栓を取り付けてください。

【電気工事についての注意事項】

●アース(D種接地)工事を確認してください。●必ず電源一次側に漏電ブレーカを取り付け、動作を確認してください。●結線部は正しく、ゆるみがないように配線作業をしてください。

仕様表 ES-SRM/RM/RMK/CMシリーズ

ES-RMKシリーズのみリモコンを標準装備しています

	形状	区分		構造	型番	貯湯量(L)	質量(kg) 本体質量	質量(kg) 満水質量	給湯圧力(MPa)	使用水圧(MPa)	使用水温(℃)	設置環境温度(℃)	最高使用圧力(MPa)	電源(V)	定格消費電力(kW)	設定温度(℃)※3	沸き上がり時間(分)※4	配管口径	安全装置	付属品
	スリム	通電制御型※1	標準圧力型	密閉式	ES-S200RM	200	45	245	0.085	0.1〜0.5	40以下★	0〜40★	0.1	単相200	2.4	「多め」約85「少なめ」約65「おまかせ」約65〜85	407	二次給水：R½ 給水：R¾ 給湯：R¾ 排水：Rc¾	●空焚き検出 ●過昇温検出 ●漏電検出	●脚部化粧カバー ●上部固定金具 ●ドレンホース
	角型				ES-150RM	150	38	188									306			
					ES-200RM	200	45	245									407	給水：R¾ 給湯：R¾ 排水：Rc¾		
					ES-370RM	370	62	432							4.4		411			●上部固定金具 ●ドレンホース
					ES-460RM	460	72	532							5.4		417			
					ES-560RM	560	77	637							6.4		428			
			高圧力型※2		ES-370RMK	370	63	433	0.17	0.2〜0.5			0.2		4.4		411			●リモコンESR-3A ●上部固定金具 ●ドレンホース
					ES-460RMK	460	72	532							5.4		417			
					ES-560RMK	560	77	637							6.4		428			
	丸型		標準圧力型	密閉式	ES-300CM	300	50	350	0.085	0.1〜0.5	40以下★	0〜40★	0.1	単相200	3.4	「多め」約85「少なめ」約65「おまかせ」約65〜85	431	給水：R¾ 給湯：R¾ 排水：R¾	●空焚き検出 ●過昇温検出 ●漏電検出	—
					ES-370CM	370	50	420							4.4		411			
					ES-460CM	460	63	523							5.4		417			

※1: 全シリーズ通電制御型ですが、リモコンを接続すると時間帯別電灯対応型としてもご使用いただけます。時間帯別電灯型としてご使用の場合はご注文の際、必ず担当者にその旨をお申し付けください。
※2: ES-RMKを業務用でご使用の場合は小型ボイラー扱いとなりますので、ご注意ください。※3: リモコンを取り付けていない場合は設定温度のみ「沸き上げ温度設定スイッチ」にて温度調整可能です。いずれの機種も「多め」「おまかせ」のみの設定になります。※4: 沸かし上げ温度85℃・給水温度15℃で算出。　★：凍結しないこと

寸法図

A：漏電遮断器点検窓　B：逃し弁点検窓　C：排水栓点検窓

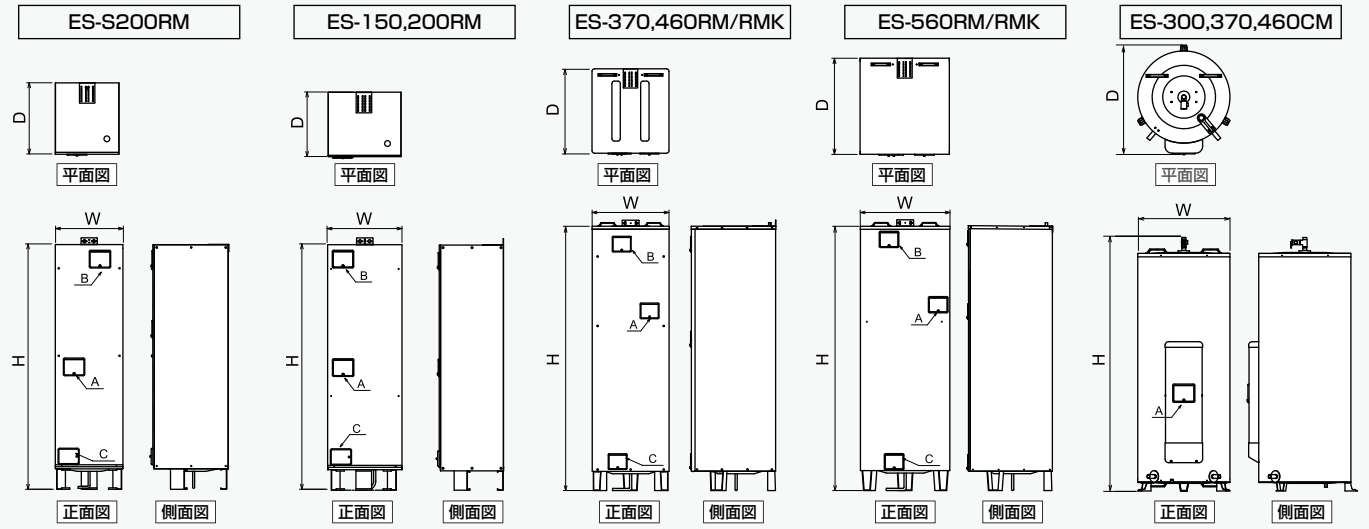

角型	寸法(mm) W	D	H
ES-S200RM	497	560	1800
ES-150RM	445	500	
ES-200RM	545		

角型	寸法(mm) W	D	H
ES-370RM/RMK	640	705	1860
ES-460RM/RMK			2200
ES-560RM/RMK	720	775	2120

丸型	寸法(mm) W	D	H
ES-300CM	φ600	705	1779
ES-370CM	φ655	766	1798
ES-460CM	φ730	841	1776

ES-SRM/RM/RMK/CMシリーズ 施工時の注意事項

詳細は工事要領・取扱説明書をご確認ください

【設置工事についての注意事項】

●屋外に設置しないでください。●床面に防水、排水処置を施してください。●水の凍結が予想される所では凍結防止処置を施してください。●温水器の運転質量に十分耐えられる強度を持った床面にアンカーボルトで必ず水平に設置してください。●湿気の多い場所に製品を設置しないでください。●メンテナンススペースを確保してください。●本体より低い場所への給湯、および給湯加圧ポンプのご使用はおやめください。●浄化槽の近くには据え付けないでください。●結露防止のため通気口を設け密閉室にしないでください。●据え付け寸法については事前にお渡しする資料をご確認ください。　◆リモコン付き製品のみ:リモコンを浴室など湿度の高い場所、屋外など雨の当たる場所、ガステーブルの上など高温になる場所に取り付けないでください。

【電気工事についての注意事項】

●アース（D種接地）工事を確認してください。●必ず電源一次側に配線用遮断器を取り付け、動作を確認してください。◆リモコン付き製品のみ：リモコンケーブルの接続は、必ず本体漏電ブレーカの電源スイッチを「切」（OFF）にしてから行ってください。

【配管工事についての注意事項】

●階下への給湯、および給湯加圧ポンプのご使用はおやめください。●排水管の落差は30cm以上にしないでください。●負圧にならないよう正しく施工してください。●配管工事は標準配管図に従ってください。●鳥居配管をすると、配管途中にエアー溜まりを生じますので避けてください。●配管を施工する前に配管内をきれいに掃除し、温水器内にごみが入らないようにしてください。●全自動洗濯機に直接給湯はできません。●絶縁パイプは万一の感電を防止するものです。必ず接続してください。●水撃（ウォーターハンマー）現象が発生する場合には、水撃防止装置の取り付けが必要となります。●給水配管の途中には必ず温水器専用の止水栓を設けてください。●給湯温度が高温となるため、必要に応じてミキシングバルブを設置してください。

◆**ES-CMシリーズ**：逃し弁・減圧弁は付属していないため、必ず取り付けてください。

仕様表 ES-150/200RB-T

型番	構造	貯湯量(L)	質量(kg) 本体質量	質量(kg) 満水質量	加熱湯量切替(L)	使用水温(℃)	設置環境温度(℃)	使用水圧(MPa)	最高使用圧力(MPa)	電源	定格消費電力(kW)	設定温度範囲(℃)	沸き上がり時間(分)※	配管口径(給水・給湯・排水)	安全装置	付属品
ES-150RB-T	密閉式	150	65	215	40/150	40以下★	0～40★	0.1～0.5	0.1	単相200V	3.1	約30～80	40L:59 150L:220	G¾(20A)	●空焚き検出 ●過昇温検出 ●漏電検出	●排水パン×1
ES-200RB-T		200	80	280	40/200								40L:59 200L:293			

※水温15℃・80℃沸かし上げ　★：凍結しないこと

寸法図

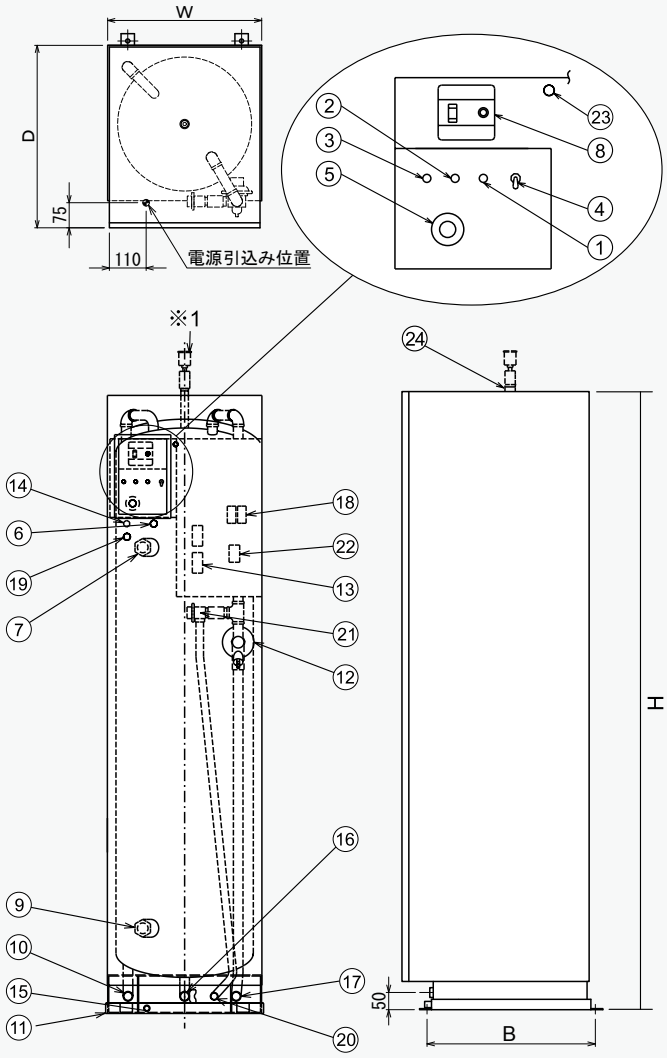

No.	名称	No.	名称
①	電源表示灯	⑭	サーモスタットセンサー
②	上部ヒーター通電表示灯	⑮	排水パンソケット
③	下部ヒーター通電表示灯	⑯	排水口(バルブ付)
④	ヒーター切換スイッチ	⑰	給水口
⑤	サーモダイヤル	⑱	操作ヒューズ
⑥	空焚防止電極	⑲	過昇温防止サーモ
⑦	上部ヒーター	⑳	逃し口
⑧	漏電ブレーカ	㉑	逃し弁
⑨	下部ヒーター	㉒	空焚防止スイッチ
⑩	給湯口	㉓	アース端子
⑪	排水パン	㉔	空気弁取付口Rc½(15A)
⑫	減圧弁	㉕	排水パン
⑬	電磁接触器		

左図※1:エアーベント(空気抜き)は必ずお取り付けください。(お客様手配品)

貯湯量(L)	寸法(mm) W	D	H	A	B
150	425	515	1710	42.5	459
200	460	545	1800	60	494

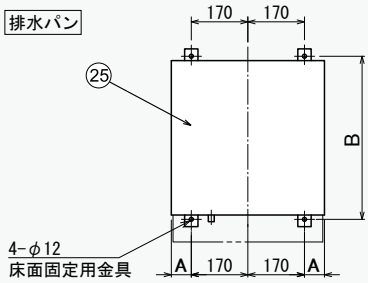

ES-150/200RB-T 施工時の注意事項

詳細は工事要領・取扱説明書をご確認ください

【設置工事についての注意事項】

●負圧にならないよう正しく施工してください。●水の凍結が予想される所では凍結防止処置を施してください。●屋外に設置しないでください。●温水器の運転質量に十分耐えられる強度を持った床面にアンカーボルトで必ず水平に設置してください。●湿気の多い場所に製品を設置しないでください。●メンテナンススペースを確保してください。●本体より低い場所への給湯、および給湯加圧ポンプのご使用はおやめください。●工事の終わりに電装ケース内を清掃して、使用済みの部材や廃材などは取り除いてください。

【電気工事についての注意事項】

●アース(D種接地)工事を確認してください。●必ず漏電ブレーカの動作を確認してください。●電源引き込みの際には切粉等が電装部に入らないようにしてください。

【配管工事についての注意事項】

●階下への給湯、および給湯加圧ポンプのご使用はおやめください。●排水管の落差は30cm以上にしないでください。●負圧にならないよう正しく施工してください。●配管を施工する前に配管内をきれいに掃除し、温水器内にごみが入らないようにしてください。●異種金属の配管をする場合は、電食防止処置を施してください。●逃し管は排水管に直接つながないで間接排水としてください。●逃し管は必ず下り勾配で取り付けてください。

仕様表 ESFE/ESFK/ESFB

	構造	標準電源	タンク材質	安全装置	使用水温(℃)	設置環境温度(℃)	使用水質	設置場所
全型式共通	密閉	三相200V	高耐食ステンレス	・空焚き防止　・過昇温検出 ・漏電検出　・温度センサー異常検出	0～40（凍結しないこと）	0～40（凍結しないこと）	水道水	屋内

型式	外観	型番	定格消費電力(kW)	貯湯量(L)	運転質量(kg)	最高使用圧力(MPa)	使用水圧(MPa)	設定温度範囲(℃)	沸き上がり時間※1(分)
ESFE(簡易ボイラー)	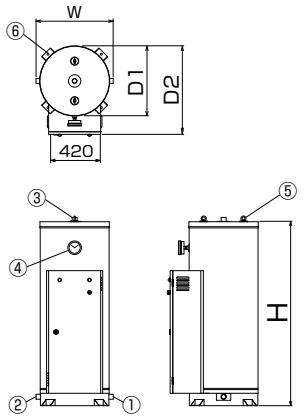	ESFE-55UAP	3.1	57	108	0.1	0.1～0.5	85～30	90
		ESFE-95UAP	5.0	99	160				97
		ESFE-140UAP	7.1	141	218				97
		ESFE-180UAP	9.0	183	270				100
		ESFE-220UAX	10.1	224	322				109
		ESFE-320UAX	15.0	322	443				105
		ESFE-450UAX	16.0	453	596				139
		ESFE-500UAX	18.0	503	654				137
		ESFE-580UAX	20.0	595	756				146
		ESFE-645UAX	24.0	651	828				133
		ESFE-765UAX	25.0	769	980				151
		ESFE-800UAX	25.0	804	1,019				158
		ESFE-935UAX	26.0	936	1,168				176
		ESFE-1100UAX	30.0	約1,100	1,355				180
		ESFE-1500UAX	35.0	約1,500	1,863				210
		ESFE-2000UAX	40.0	約2,000	2,425				245
		ESFE-2500UAX	45.0	約2,500	3,024				272
ESFK(小型ボイラー)	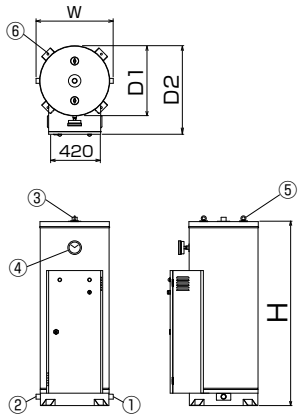	ESFK-55UAP	3.1	57	108	0.2	0.2～0.5	85～30	90
		ESFK-95UAP	5.0	99	160				97
		ESFK-140UAP	7.1	141	218				97
		ESFK-180UAP	9.0	183	270				100
		ESFK-220UAX	10.1	224	322				109
		ESFK-320UAX	15.0	322	443				105
		ESFK-450UAX	16.0	453	596				139
		ESFK-500UAX	18.0	503	654				137
		ESFK-580UAX	20.0	595	756				146
		ESFK-645UAX	24.0	651	828				133
		ESFK-765UAX	25.0	769	994				151
		ESFK-800UAX	25.0	804	1,034				158
		ESFK-935UAX	26.0	936	1,186				176
		ESFK-1100UAX	30.0	約1,100	1,376				180
		ESFK-1500UAX	35.0	約1,500	1,885				210
		ESFK-2000UAX	40.0	約2,000	2,452				245
		ESFK-2500UAX	40.0	約2,500	3,053				306
ESFB(ボイラー)	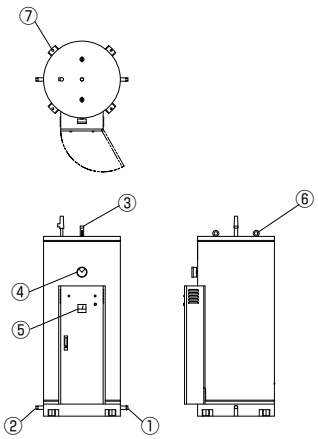	ESFB-55UNP	3.1	57	仕様によって異なります	0.98MPaまで製作可能	仕様によって異なります	80～30	90
		ESFB-95UNP	5.0	99					97
		ESFB-140UNP	7.1	141					97
		ESFB-180UNP	9.0	183					100
		ESFB-220UNX	10.1	224					109
		ESFB-320UNX	15.0	322					105
		ESFB-450UNX	16.0	453					139
		ESFB-500UNX	18.0	503					137
		ESFB-580UNX	20.0	595					146
		ESFB-645UNX	24.0	651					133
		ESFB-765UNX	25.0	769					151
		ESFB-800UNX	25.0	804					158
		ESFB-935UNX	26.0	936					176
		ESFB-1100UNX	30.0	約1,100					180
		ESFB-1500UNX	35.0	約1,500					210
		ESFB-2000UNX	40.0	約2,000					245
		ESFB-2500UNX	45.0	約2,500					272

※1: 沸き上がり時間は水温15℃から最大設定温度(85℃)までの沸き上がりにかかる時間を示しています。

	寸法(mm)				配管口径	アンカーボルト穴(mm)	電源コード(m)	付属品				お客様手配品
	W	D1	D2	H	給水/排水/給湯			逃し弁	安全弁	減圧弁	その他	
	575	460	610	750	Rc¾(20A)	φ13×4	2(圧着端子付)	R¾(20A) 97kPa (吹出口Rc½)	R¾(20A) 150kPa (吹出口Rc½)	Rc¾(20A) 80kPa	ニップル チーズ(給湯接続口用) キーハンドル	自動空気抜き弁 ストレーナー 止水栓(給水バルブ) 排水バルブ ユニオン バキュームブレーカR¾
	520			1,050								
	520			1,385								
	520			1,715								
	630	560	710	1,485	Rc1(25A)	φ15×4	なし			R1(25A) 80kPa	ニップル チーズ(給湯接続口用) ブッシング(逃し弁接続用) キーハンドル	
	630			1,985		φ19×4						
	830	760	910	1,560								
	830			1,690								
	830			1,900								
	830			2,085	Rc1¼(32A)					なし (お客様手配品)		自動空気抜き弁 ストレーナー 止水栓(給水バルブ) 弊社指定逆止弁 排水バルブ ユニオン バキュームブレーカR¾ 弊社指定減圧弁
	930	860	1,010	1,975		φ23×4						
	930			2,045								
	930			2,315								
	930			2,630		φ27×4						
	1,140	1,060	1,210	2,380	Rc1½(40A)							
	1,250	1,160	1,310	2,600	Rc2(50A)							
	1,350	1,260	1,475	2,725		φ27×6						
	575	460	610	750	Rc¾(20A)	φ13×4	2(圧着端子付)	R¾(20A) 190kPa (吹出口Rc½)	R¾(20A) 250kPa (吹出口Rc½)	Rc¾(20A) 170kPa	ニップル チーズ(給湯接続口用) キーハンドル	自動空気抜き弁 ストレーナー 止水栓(給水バルブ) 排水バルブ ユニオン バキュームブレーカR¾
	520			1,050								
	520			1,385								
	520			1,715								
	630	560	710	1,485	Rc1(25A)	φ15×4	なし			R1(25A) 170kPa	ニップル チーズ(給湯接続口用) ブッシング(逃し弁接続用) キーハンドル	
	630			1,985		φ19×4						
	830	760	910	1,560								
	830			1,690								
	830			1,900								
	830			2,085	Rc1¼(32A)					なし (お客様手配品)		自動空気抜き弁 ストレーナー 止水栓(給水バルブ) 弊社指定逆止弁 排水バルブ ユニオン バキュームブレーカR¾ 弊社指定減圧弁
	930	860	1,010	1,975		φ23×4						
	930			2,045								
	930			2,315								
	930			2,630		φ27×4						
	1,140	1,060	1,210	2,380	Rc1½(40A)							
	1,250	1,160	1,310	2,600	Rc2(50A)							
	1,350	1,260	1,475	2,725		φ27×6						
	仕様によって異なります				20A JISフランジ	仕様によって異なります		Rc½(15A) (吹出口Rc½)	なし (お客様手配品)	なし (お客様手配品)	キーハンドル	自動空気抜き弁 ストレーナー 止水栓(給水バルブ) 逆止弁 排水バルブ ユニオン バキュームブレーカR¾ 減圧弁
					25A JISフランジ						なし (お客様手配品)	
					32A JISフランジ							
					40A JISフランジ							
					50A JISフランジ							

16 小型電気温水器
44 大型電気温水器
54 エコキュート
62 関連商品
資料
143 価格一覧表

標準配管図　ESFE/ESFK

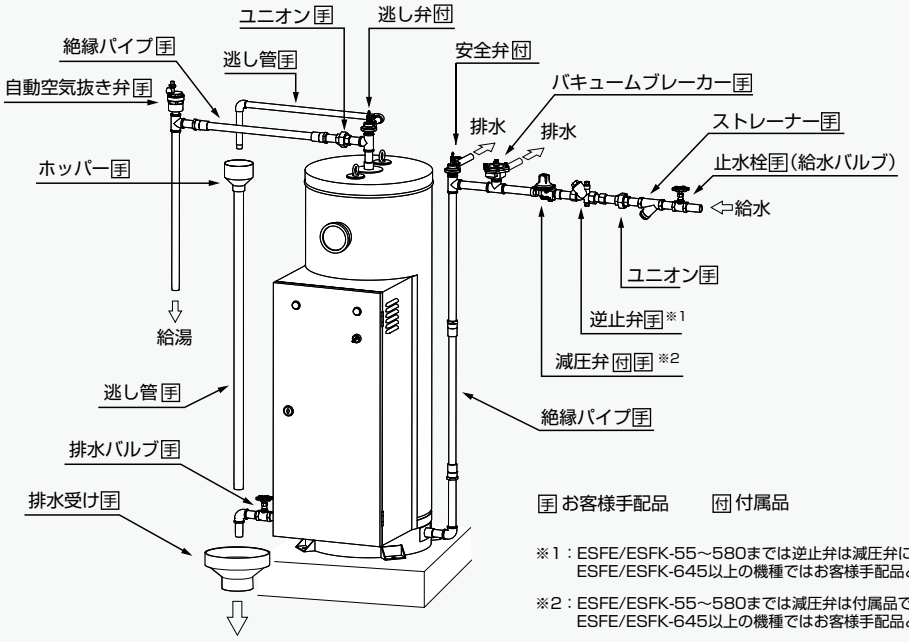

※1：ESFE/ESFK-55～580までは逆止弁は減圧弁に内蔵しています。
ESFE/ESFK-645以上の機種ではお客様手配品となります。

※2：ESFE/ESFK-55～580までは減圧弁は付属品です。
ESFE/ESFK-645以上の機種ではお客様手配品となります。

標準配管図　ESFB

ESFBは仕様によって異なりますので、詳細はお問い合わせください。

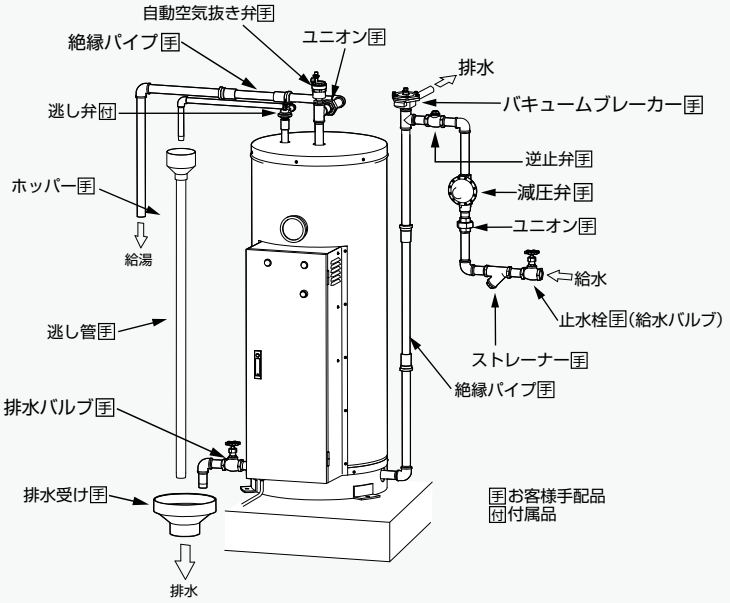

ボイラーの定義

簡易ボイラー…… 安全規則の適用を受けません。条件は最高使用圧力が0.1MPa以下であるとともにヒーター容量が80kW以下。
密閉式の小型電気温水器もこの中に含まれます。

小型ボイラー…… 設置報告書の提出義務と自主検査(1回/年)が必要です。条件は最高使用圧力が0.1MPa以下であるとともにヒーター容量が80kWを超え160kW以下。もしくは最高使用圧力が0.2MPa以下であるとともにヒーター容量が40kW以下。

ボイラー…… 設置届の提出義務と性能検査(1回/年)が必要です。簡易、小型ボイラー区分以外がボイラー区分となります。

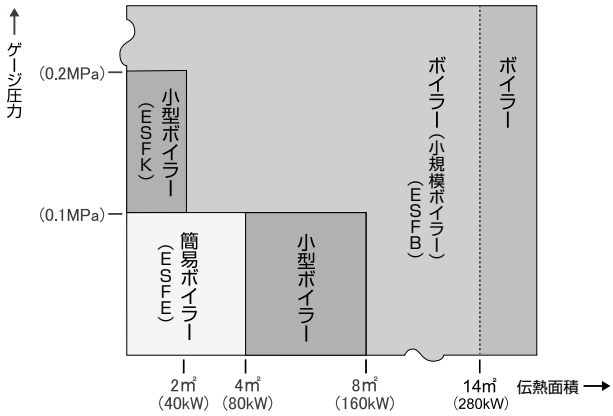

ESFE(簡易ボイラー)/ESFK(小型ボイラー)

ESFB(ボイラー)

項　目	簡易ボイラー	小型ボイラー	ボイラー	担当区分
都道府県労働局長が実施するタンクの検査	–	●検定(登録個別検定機関)	●構造検査および溶接検査(登録製造時等検査機関でも可)	メーカー
所轄労働基準監督署への届け出 法88条　規第10条　規第91条 届出の際必要な書類	–	●小型ボイラー設置報告書 (様式第26号) ●構造図および合格の印が押してある小型ボイラー明細書(検定書類) ●その他の書類 設置場所の周囲の状況を示す図面	●ボイラー設置届 (様式第11号) ●構造検査済印が押してあるボイラー明細書(検査書類) ●その他の書面 1.ボイラー室およびその周囲の状況 2.ボイラー室およびその配管の配置状況 3.ボイラーの据付基礎に関するもの 4.燃焼が正常に行われていることを監視するための措置	事業者
所轄労働基準監督署長への 落成検査申請書の提出 規第14条	–	–	●ボイラー落成検査申請書 (様式第15号)	ボイラーを設置した者
ボイラー室 規第18条	–	–	●ボイラーは専用の建物または建物の中の障壁で区画された場所(ボイラー室)に設置しなければならない。ただし、伝熱面積3m²(60kW)以下のボイラーまたは屋外式ボイラーについてはこの限りではない。 ●他、ボイラー室の出入口、ボイラーの据付位置、ボイラーと可燃物との距離等の規制がある。	事業者
ボイラー取扱作業主任者の選任 (取扱資格) 規第24条	–	–	●取扱ボイラー伝熱面積の合計が25m²(500kW)未満→特級、一級または二級ボイラー技士 ●伝熱面積が14m²(280kW)以下の温水ボイラー(小規模ボイラー)→ボイラー取扱技能講習終了者にて可	事業者
性能検査の申請 (ボイラー検査証有効期限の延長) 規第37条～40条　規第94条	–	●定期自主検査／使用開始後1年以内ごとに1回、下記の項目について定期自主検査を行わなければならない。 「ボイラー本体、燃焼装置、自動制御装置および付属品の損傷、または以上の有無」 ●記録は3年間保存すること。	●性能検査を受けようとする者は、ボイラー性能検査申請書(様式第19号)を所轄の労働基準監督署長へ提出すること。(登録性能検査機関でも可)	ボイラー検査証の有効期限の更新を受けようとする者

ESFE/ESFK/ESFB シリーズ 施工時の注意事項

詳細は工事要領･取扱説明書をご確認ください

【設置工事についての注意事項】

●床面に防水、排水処置を施してください。●水の凍結が予想される所では凍結防止処置を施してください。●屋外に設置しないでください。(屋外設置型を除く) ●温水器の運転質量に十分耐えられる強度を持った床面にアンカーボルトで必ず水平に設置してください。●湿気の多い場所に製品を設置しないでください。●メンテナンススペースを確保してください。●本体より低い場所への給湯、および給湯加圧ポンプのご使用はおやめください。●工事の終わりに電装ケース内を清掃して、使用済みの部材や廃材などは取り除いてください。●据え付け寸法については事前にお渡しする資料をご確認ください。

【電気工事についての注意事項】

●アース工事を確認してください。●必ず漏電ブレーカの動作を確認してください。●電源引き込みの際には切粉等が電装部に入らないようにしてください。

【配管工事についての注意事項】

●階下への給湯、および給湯加圧ポンプのご使用はおやめください。●排水管の落差は30cm以上にしないでください。●負圧にならないよう正しく施工してください。●配管を施工する前に配管内をきれいに掃除し、温水器内にごみが入らないようにしてください。●異種金属の配管をする場合は、電食防止処置を施してください。●逃し管は排水管に直接つながないで間接排水としてください。●逃し管は必ず下り勾配で取り付けてください。

16 小型電気温水器
44 大型電気温水器
54 エコキュート
62 関連商品
資料
143 価格一覧表

【参考】仕様表 ES-500K

構造	型番	貯湯量(L)	電源	定格消費電力(kW)	最高使用圧力(MPa)	設置環境温度(℃)	使用水圧(MPa)	使用水温(℃)	温度制御	設定温度範囲(℃)	沸き上がり時間(分)※	設置場所	安全装置	仕様変更
密閉式	ES-500K	1700	三相400V(±10%)	500	0.3	0～40★	0.1～0.5	80以下★	電子温度調節機	約30～85	17	屋内	●漏電検出 ●空焚検出 ●過昇温検出 ●過昇圧検出 ●異常時主回路遮断	●ボイラー ●異電圧 ●四種個別警報灯 ●運転表示端子 ●四種一括警報端子 ●ポンプインターロック端子

※水温15℃の場合　★:凍結しないこと

【参考】寸法図 ES-500K(屋内設置型)

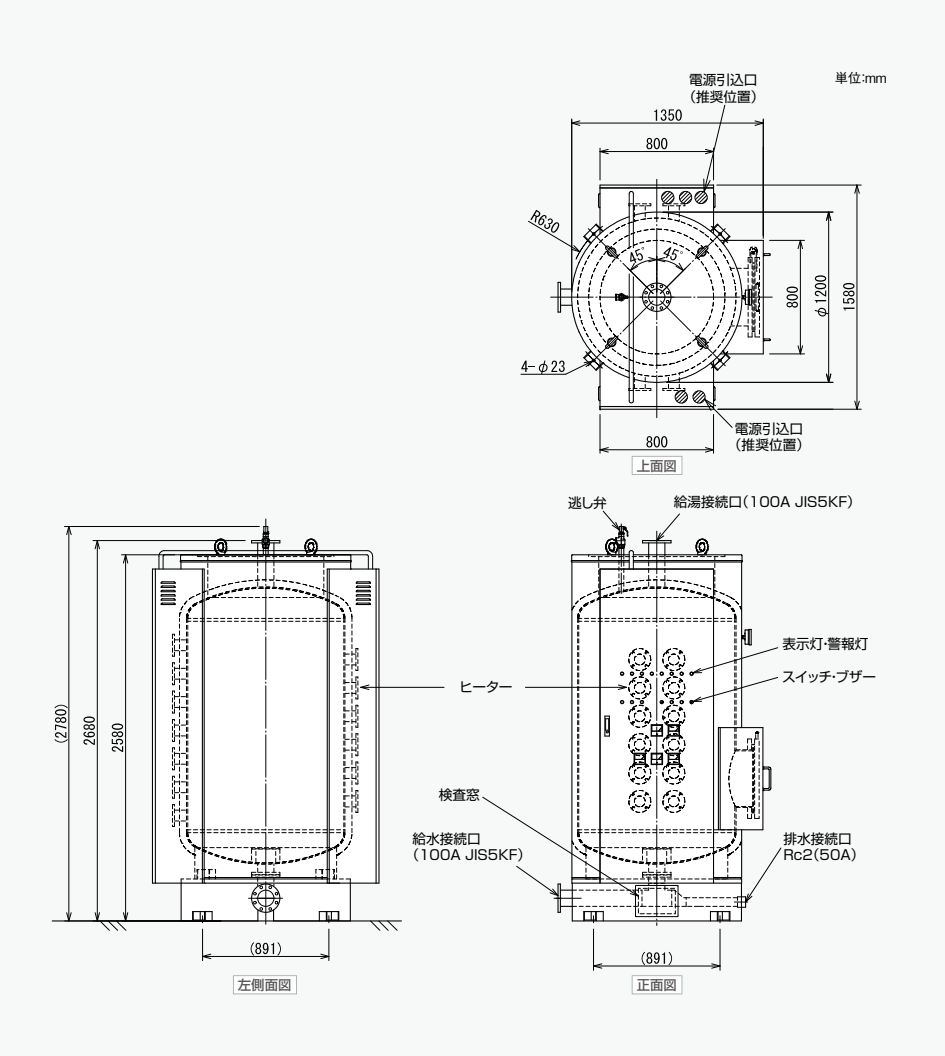

[参考]使用例(床暖房システムの場合)

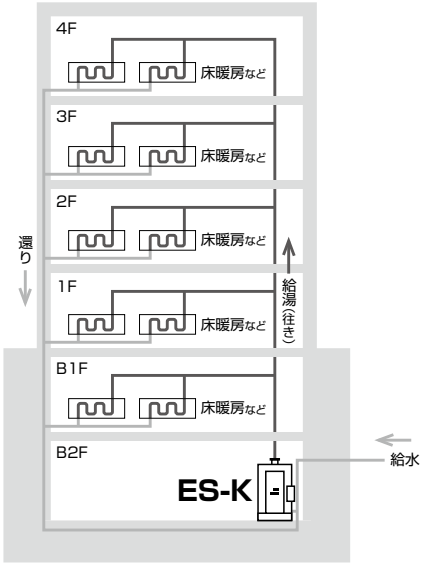

ES-K シリーズ　施工時の注意事項

詳細は工事要領・取扱説明書をご確認ください

【設置工事についての注意事項】

●床面に防水、排水処置を施してください。●水の凍結が予想される所では凍結防止処置を施してください。●屋外に設置しないでください。(屋外設置型を除く)●温水器の運転質量に十分耐えられる強度を持った床面にアンカーボルトで必ず水平に設置してください。●湿気の多い場所に製品を設置しないでください。●メンテナンススペースを確保してください。●本体より低い場所への給湯、および給湯加圧ポンプのご使用はおやめください。●工事の終わりに電装ケース内を清掃して、使用済みの部材や廃材などは取り除いてください。●据え付け寸法については事前にお渡しする資料をご確認ください。

【配管工事についての注意事項】

●階下への給湯、および給湯加圧ポンプのご使用はおやめください。●排水管の落差は30cm以上にしないでください。●負圧にならないよう正しく施工してください。●配管を施工する前に配管内をきれいに掃除し、温水器内にごみが入らないようにしてください。●異種金属の配管をする場合は、電食防止処置を施してください。●逃し管は排水管に直接つながないで間接排水としてください。●逃し管は必ず下り勾配で取り付けてください。

【電気工事についての注意事項】

●アース工事を確認してください。●必ず漏電ブレーカの動作を確認してください。●電源引き込みの際には切粉等が電装部に入らないようにしてください。

仕様表 ESTシリーズ

表は屋内定水位方式の例です。20tを超える貯湯量についてはお問い合わせください。

構造	型番	有効貯湯量(t)	標準電源	定格消費電力(kW)	満水質量(kg)	設定温度範囲(℃)	沸き上がり※1時間(時間)	使用水温(℃)	設置環境温度(℃)	給湯圧力(MPa)	安全装置	付属品
開放式	EST-1	1	三相200V	10.1	1,490	60～85	8.1	85以下★	0～40★	0.1～0.4	●漏電検出 ●過昇温検出 ●異常満水検出 ●異常渇水検出	●ケミカルアンカーボルト ●電装ケース用鍵
	EST-2	2		20	2,830		8.2					
	EST-3	3		30	3,920							
	EST-4	4		40	5,230							
	EST-5	5		50	6,467							
	EST-7	7		70	8,740							
	EST-10	10		100	12,490							
	EST-15	15		150	18,547							
	EST-20	20		200	24,475							

※1:沸き上がり時間は水温15℃の場合です。仕様や方式により安全機構や付属品は異なります。 ★:凍結しないこと

寸法図

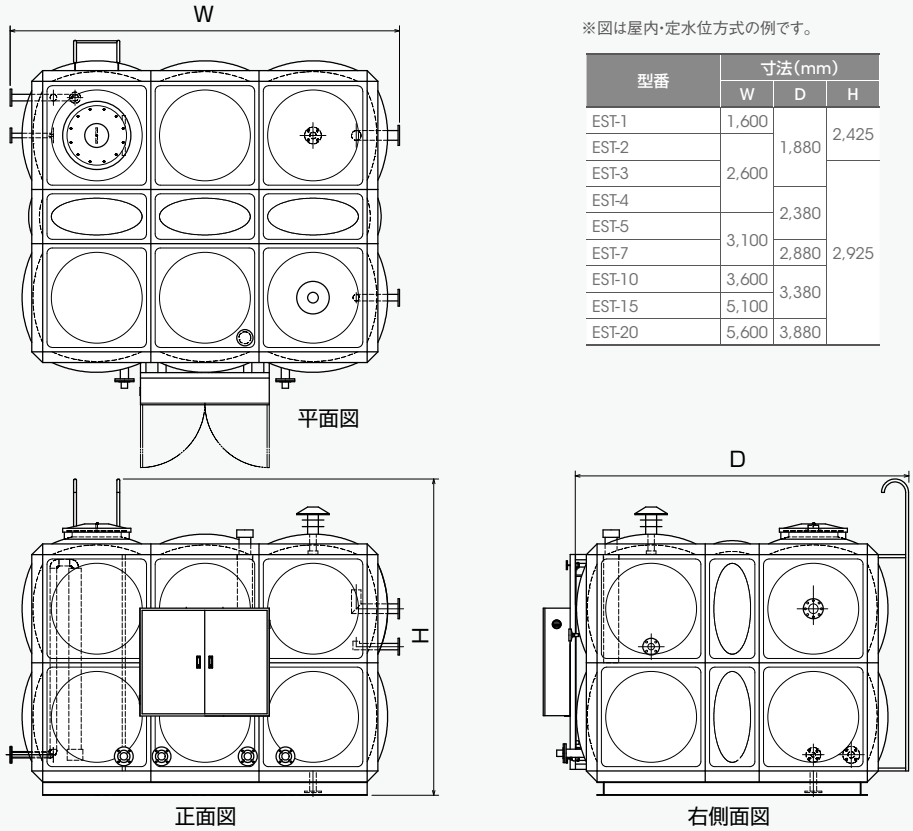

※図は屋内・定水位方式の例です。

型番	寸法(mm) W	D	H
EST-1	1,600	1,880	2,425
EST-2	2,600		
EST-3			2,925
EST-4		2,380	
EST-5	3,100		
EST-7		2,880	
EST-10	3,600	3,380	
EST-15	5,100		
EST-20	5,600	3,880	

ESTの給水制御方式について

ESTは通常の電気温水器に比べてより大量のお湯を貯湯できる製品であり、ご利用方法に応じて給水制御方式をお選びいただきます。

使い切り方式
（ステップ貯湯）

ご使用量の少ない夜間や業務用電力契約時間に集中してお湯を沸かし上げる場合には、「使い切り方式」がおすすめです。
使い切り方式の場合、設定時刻に集中して沸かし上げを行いタンクを満水状態にします。それ以外の時間は使い切り運転として給湯し、給水および通電は行いません。
また、集中沸かし上げの給水中は、貯湯温度の低下を防止するため、設定温度「−10℃」になると給水遮断を行う「ステップ給水方式」で行います。その他、本体湯切れ防止機能をご活用いただく事で、設定時刻の集中沸かし上げ以外でも湯切れ防止や保温運転が可能となります。

【おすすめの電力契約】 業務用蓄熱調整契約・深夜電力契約
※東京電力管内調べ。地域により電力契約方法は異なりますので電力会社へお問い合わせください。

定水位方式

常に水位を一定に保つ「定水位方式」は、常時給水・ヒーター通電を行うことで大量給湯する場所でも湯切れを防ぎます。但し、一度に大量給湯を行うと、同時に貯湯槽内の給水も行うため、加熱能力が下回り貯湯槽の温度が低下する可能性があります。

給湯配管　参考図

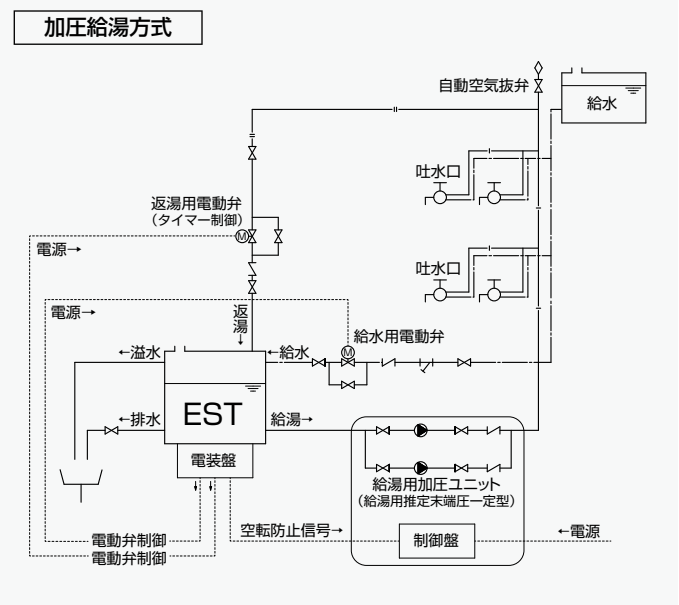

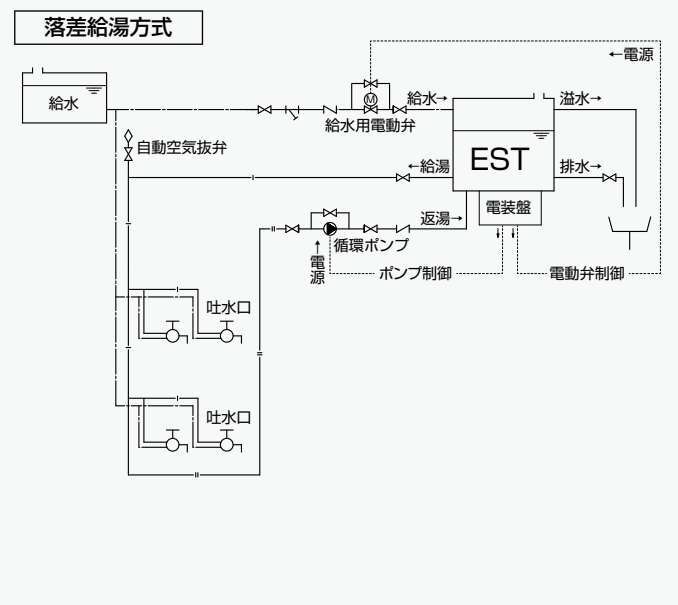

エコキュートとのハイブリッド事例

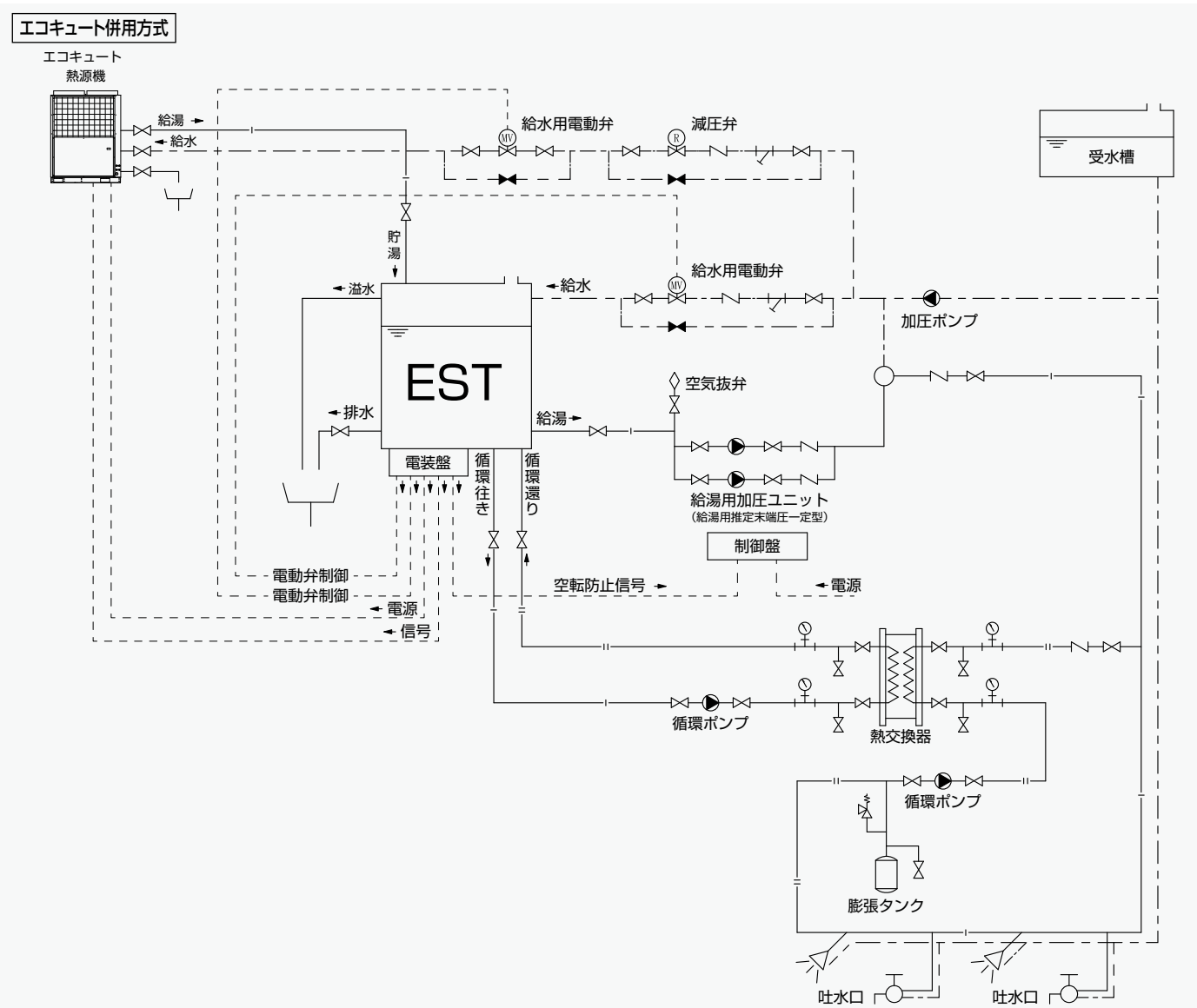

【特　長】

エコキュートを使用したハイブリッドシステム。
エコキュートの能力が不足した場合に電気ヒーターを稼働させて安定したお湯の供給が可能です。
寒冷地（北海道地区）ではエコキュートを補助熱源として多くご採用いただいています。

ソーラーシステム併用事例

ソーラー併用方式

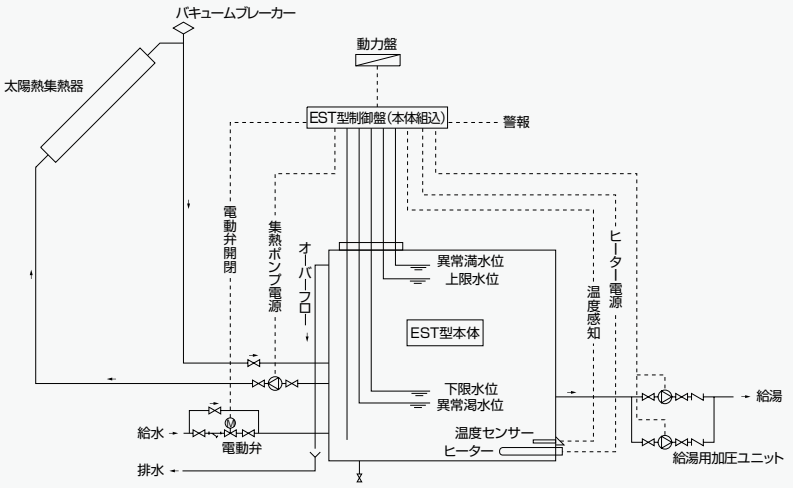

【特　長】
太陽熱を利用した省エネルギーシステム。
設備投資額の回収が期待できます。

本体制御例

湯量切替方式

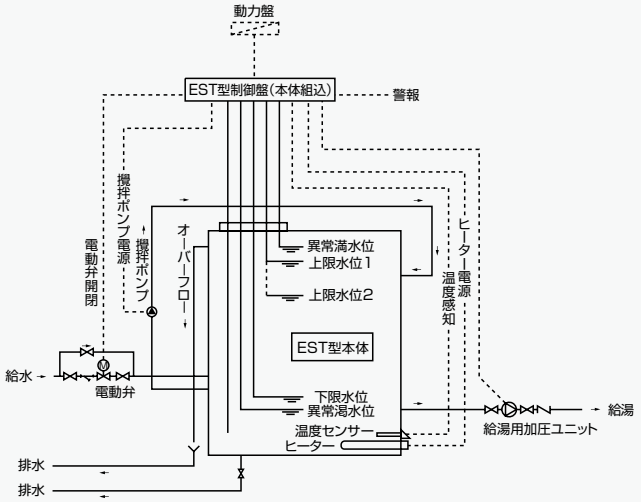

【特　長】
上限水位を切り替えることにより貯湯量を変更することができます。

研修所などで給湯負荷の変動に対応して貯湯量を調節することができます。

二槽方式

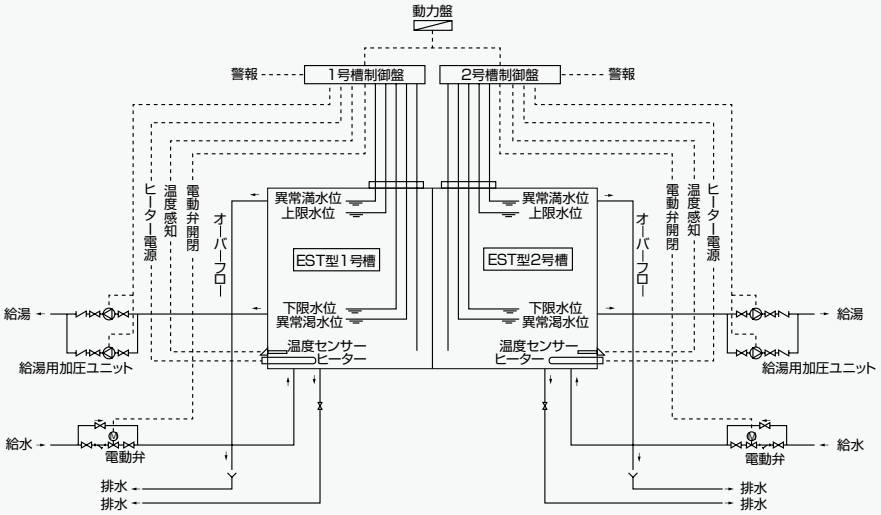

【特　長】
メンテナンス中にもお湯が使えます。使い切り方式との併用も可能。

EST シリーズ 施工時の注意事項

詳細は工事要領・取扱説明書をご確認ください

【設置工事についての注意事項】

●床面に防水、排水処置を施してください。●水の凍結が予想される所では凍結防止処置を施してください。●屋外に設置しないでください。(屋外設置型を除く) ●温水器の運転質量に十分耐えられる強度を持った床面にアンカーボルトで必ず水平に設置してください。●湿気の多い場所に製品を設置しないでください。●メンテナンススペースを確保してください。●据え付け寸法については事前にお渡しする資料をご確認ください。

【配管工事についての注意事項】

●配管を施工する前に配管内をきれいに掃除し、温水器内にごみが入らないようにしてください。●異種金属の配管をする場合は、電食防止処置を施してください。●排水管および溢水(オーバーフロー)管の先は、間接排水としてください。●排水管と溢水(オーバーフロー)管は接続しないでください。●給湯配管を鳥居配管にしないでください。

【電気工事についての注意事項】

●アース工事を確認してください。●必ず漏電ブレーカの動作を確認してください。

製品仕様

EILシリーズ　製品の特長・価格についてはP.53

仕様表 EILシリーズ

※製品の外観は変更になる場合があります。

シリーズ	型番	寸法(mm) W	寸法(mm) D	寸法(mm) H	標準電源	定格消費電力(kW)	質量(kg) 本体質量	質量(kg) 満水質量	使用水温(℃)	使用水圧(MPa)	設置環境温度(℃)	設定温度範囲(℃)	最高使用圧力(MPa)	安全装置	付属品
EIL	EIL-5	670	340	445	三相200V	5	28	30.7	75以下★	0.1以下	0～40★	0～80	0.1	●過昇温検出 ●空焚き防止 ●漏電検出	なし
	EIL-6					6									
	EIL-10	790				10.1	30	33.0							
	EIL-15	870				15	32	35.4							
	EIL-20	920	460	515		20	70	100.0							
	EIL-25					25									
	EIL-30					30									
	EIL-35		500	545		35	85	127.5							
	EIL-40					40									
	EIL-45					45									
	EIL-50		520	575		50	105	155.0							
	EIL-55					55									
	EIL-60					60									

★：凍結しないこと

寸法図 EIL

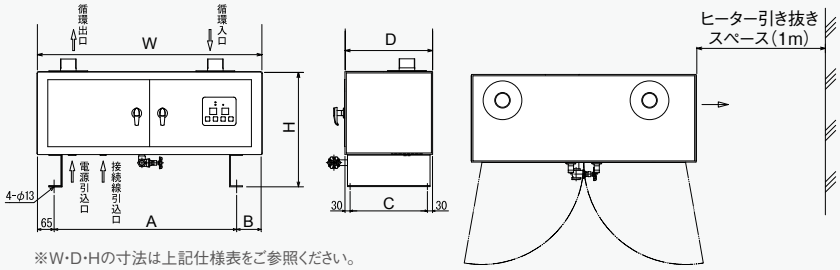

※W・D・Hの寸法は上記仕様表をご参照ください。

型番	寸法(mm) A	寸法(mm) B	寸法(mm) C
EIL-5	510	95	280
EIL-6			
EIL-10	630		
EIL-15	710		
EIL-20	680	175	400
EIL-25			
EIL-30			

型番	寸法(mm) A	寸法(mm) B	寸法(mm) C
EIL-35	680	175	440
EIL-40			
EIL-45			
EIL-50			460
EIL-55			
EIL-60			

EIL シリーズ 施工時の注意事項

詳細は工事要領・取扱説明書をご確認ください

【設置工事についての注意事項】

●床面に防水、排水処置を施してください。●水の凍結が予想される所では凍結防止処置を施してください。●屋外に設置しないでください。（屋外設置型を除く）●本体質量に十分耐えられる強度を持った床面に必ず水平に設置してください。●本体近くにガス類や引火物を近づけたり保管しないでください。

【配管工事についての注意事項】

●密閉配管に接続する場合は給湯側の配管途中に必ず安全弁を取り付け、動作を確認してください。●排水処理配管はかならず間接排水としてください。●昇温器と各配管の接続部はユニオンまたはフランジを使用して、メンテナンスの際に配管が外せるようにしてください。●接続配管に使用するパッキンはノンアスベストパッキンを使用してください。

【電気工事についての注意事項】

●必ず電源一次側に漏電ブレーカを取り付け、動作を確認してください。●結線部は正しく、ゆるみがないように配線作業をしてください。

製品仕様　業務用エコキュート Yフレーム　製品の特長・価格についてはP.59

仕様表 Yフレーム

（高圧ガス製造届不要、冷凍保安責任者不要）

型式		熱源機	CHP-80Y2
	標準仕様	タンクユニット	CHP-4800T/CHP-6000T
		ユニットシステム	CHP-801048-2/CHP-801060-2
	高圧仕様	タンクユニット	CHP-T060K/CHP-T080K/CHP-T100K/CHP-2T100K
		ユニットシステム	CHP-801060K-2/CHP-801080K-2/CHP-801100K-2/CHP-802100K-2

熱源機		電源	三相200V　50/60Hz
		寸法(高さ×幅×奥行)(mm)	2000×1790×1010
		製品質量/運転質量(kg)	690/710
		設定温度範囲(℃)	60～90
		冷媒側設計圧力(MPa)	低圧側7.5/高圧側14.0
		減圧弁※1	170kPa(標準タンク)/450kPa(高圧タンク)
	圧縮機	形式	半密閉型往復コンプレッサ
		電動機形式	インバータ駆動三相誘導電動機
		定格出力(kW)	15.8
		クランクケースヒーター(W)	140
		送風機	プロペラファン 300W×2台
		ポンプ	シールレス　DC282V-140W
		空気熱交換器	強制空冷クロスフィン
		給湯熱交換器	強制循環式二重管
		保護装置	高圧圧力スイッチ、高低圧圧力センサ、圧縮機圧力逃し弁、過電流継電器(送風機)、圧縮機電動機過昇温防止、過電流保護機能
		冷媒/冷媒量	CO_2(R744)/11.3kg
		一日の冷凍能力(トン)	9.6
		運転音(dB)	中間期：65℃＝60.0、90℃＝60.0　冬期：65℃＝61.0、90℃＝62.0
		設置場所	屋外

タンク※2	最高使用圧力(kPa)	190(標準タンク)/490(高圧タンク)
	最大給湯流量(L/min)	150(標準タンク・高圧タンク共通)
	材質	SUS444(高圧タンク)/SUS444相当(標準タンク) 板厚：t=0.9mm(標準仕様)、t=4mm(高圧仕様) 保温材：グラスウール75mm・24kg/m³(標準タンク・高圧タンク共通)

塗装色	アイボリーホワイト(マンセル値：2.5Y 8/1)

※1：貯湯タンクの仕様に合わせた減圧弁を設置、設定してください。(お客様手配品→P.112参照)
※2：標準タンクの寸法・貯湯量および高圧タンクの寸法・貯湯量はP.101をご参照ください。

性能仕様 Yフレーム

65℃出湯

項目		外気温度				
		冬期 DB7/WB6℃	中間期 DB16/WB12℃	夏期 DB25/WB21℃	着霜期 DB2/WB1℃	寒冷地冬期 DB-7/WB-8℃
性能	加熱能力(kW)	61.0	65.0	65.0	57.0	52.7
	貯湯能力(L/h)	937	1165	1363	817	755
	水温(℃)(給水→出湯)	9→65	17→65	24→65	5→65	5→65
	消費電力(kW)※1	16.3	16.2	14.7	20.6	19.5
	年間加熱効率※2	3.8				
	寒冷地年間加熱効率※2	3.3				

90℃出湯

項目		外気温度				
		冬期 DB7/WB6℃	中間期 DB16/WB12℃	夏期 DB25/WB21℃	着霜期 DB2/WB1℃	寒冷地冬期 DB-7/WB-8℃
性能	加熱能力(kW)	58.2	64.0	65.0	52.7	54.7
	貯湯能力(L/h)	618	754	847	533	553
	水温(℃)(給水→出湯)	9→90	17→90	24→90	5→90	5→90
	消費電力(kW)※1	18.6	19.6	18.6	21.5	22.1
循環加熱能力(kW)※3		34.0	32.0	29.0	34.0	28.0

※1：消費電力は、圧縮機、ファン、ポンプを含むユニット全体のものです。
※2：実際の使用状況に近い条件から求めた一年間の平均性能。
※3：60℃入水における循環加熱能力。出湯温度はなりゆきになります。
◆上記は、一般社団法人日本冷凍空調工業会規格(JRA4060:2014「業務用ヒートポンプ」)に準拠

中間期COP:4.0(65℃出湯)
一般社団法人日本冷凍空調工業会規格(JRA4060:2009「業務用ヒートポンプ」)に準拠

Yフレーム 型番の見方

CHP-801060CK2(Yフレーム+6トン高圧循環加熱仕様の場合)

CHP - 80 1 060 C K - 2

- 2：当社識別コード
- K：高圧タンク
- C：循環加熱仕様
- 060：貯湯量
- 1：熱源機台数
- 80：Yフレーム
- CHP：シリーズ

項目	記号			内容
機種	80			Yフレーム(CHP-80Y2)
熱源機台数	1			熱源機1台
	2			熱源機2台
貯湯量/タンクラインナップ	標準タンク	標準仕様	048	4,800L
			060	6,000L
		循環加熱仕様	042	4,200L
			054	5,400L
	高圧タンク	標準仕様・循環加熱仕様共通	060	6,000L
			080	8,000L
			100	10,000L
仕様	なし			標準仕様
	C			循環加熱仕様
貯湯槽種類	なし			標準タンク(最高使用圧力190kPa)
	K			高圧タンク(最高使用圧力490kPa)

※仕様によっては型番が上記と異なる場合がございます。詳しくはお問い合わせください。

Yフレーム　寸法・各部名称

単位：mm

熱源機　CHP-80Y2（標準仕様）
CHP-80Y2C（循環加熱仕様）

本体質量：690kg
満水質量：710kg

①運転表示点検窓（正面）
②制御盤位置（正面）
③外部信号等接続口（センサー等φ22穴）
④リモコン線接続口（φ22穴）
⑤操作配線接続口（φ22穴）
⑥電源取入口（φ44穴）
⑦遠方制御盤接続口（φ22穴）
⑧温水出口 Rc1（25A、CAC406）
⑨給水入口 Rc1（25A、CAC406）
⑩機内水抜き口 Rc¾（20A、CAC406）
⑪空気熱交換器ルームドレン Rc1（25A、CAC406）

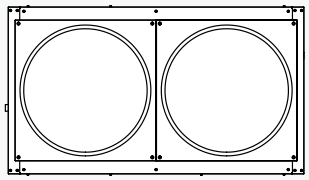
上面図

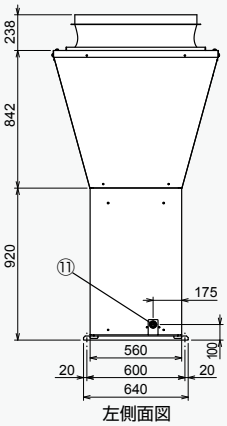
左側面図

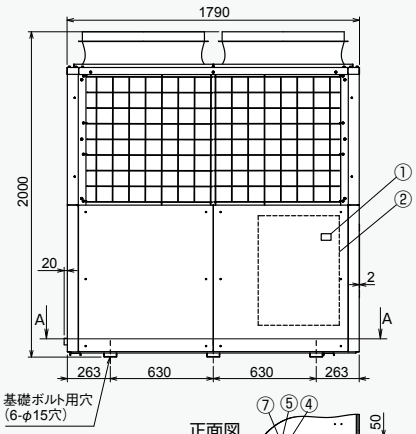

正面図

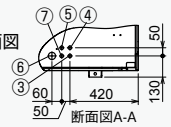
断面図A-A

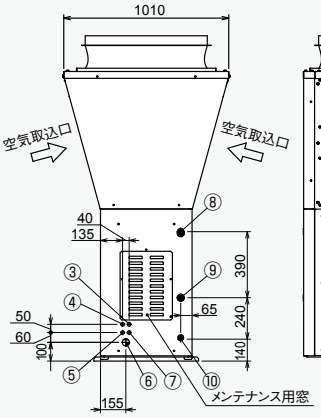

右側面図

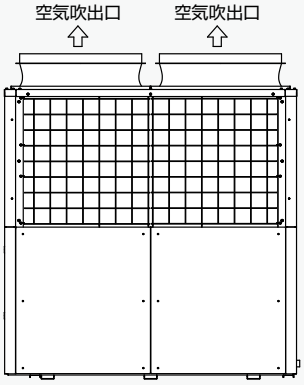

背面図

専用リモコン　単位：mm

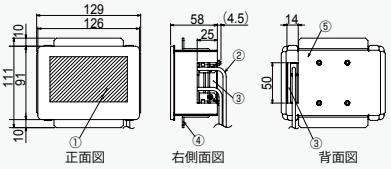

①表示部（タッチパネル液晶）
②接続線（付属）（熱源機側先端未加工）
③リモコンコード取出口
④壁取付板（2）（付属）（壁挟み込み）
⑤壁取付板（1）（付属）（壁に埋込み）

貯湯タンクユニット　CHP-T060K/CK,CHP-T080K/CK,CHP-T100K/CK（高圧タンクユニット）

単位：mm

共通仕様

最高使用圧力(kPa)	490
最大給湯流量(L/min)	150
タンク材質	SUS444

CHP-T100K/T080K（標準仕様）

型　番	貯湯量	本体質量	満水質量
CHP-T080K	8000L	2370kg	10370kg
CHP-T100K	10000L	2460kg	12460kg

CHP-T100CK/T080CK（循環加熱仕様）

型　番	貯湯量	本体質量	満水質量
CHP-T080CK	8000L	2550kg	11350kg
CHP-T100CK	10000L	2640kg	13440kg

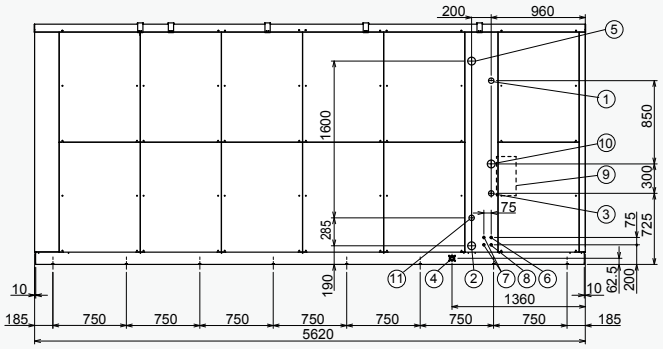
正面図

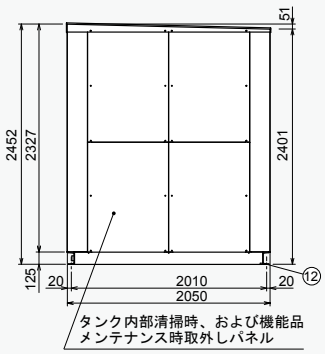

右側面図

CHP-T060K（標準仕様）

型　番	貯湯量	本体質量	満水質量
CHP-T060K	6000L	2100kg	8100kg

CHP-T060CK（循環加熱仕様）

型　番	貯湯量	本体質量	満水質量
CHP-T060CK	6000L	2280kg	9080kg

※側面図はCHP-T080K/T100Kと共通です。
※⑫のアンカーボルト用穴はCHP-T080K/T100Kと異なります。

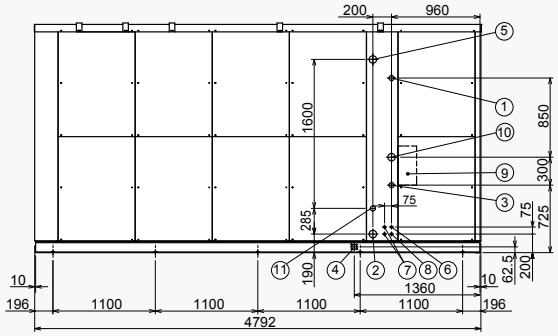
正面図

①温水入口　Rc1（25A）
②給水口　Rc2（50A）
③給水出口　Rc1（25A）
④タンク排水口　Rc1・1/4（32A）
⑤給湯口　Rc2（50A）
⑥凍結防止ヒータ用電源取入口（φ24穴）※1
⑦操作配線接続口（φ24穴）
⑧制御用温度センサ連絡線引込口（φ44穴）
⑨制御用温度センサ連絡線接続BOX
⑩中温水口　Rc2（50A）
⑪加熱水入口　Rc1（25A）※2
⑫アンカーボルト用穴（CHP-T100K/T080K：16-φ22穴／CHP-T060K：10-φ22穴）

※1　凍結防止ヒーター等の電源線施工時に使用します。
※2　循環加熱仕様のときに使用します。

貯湯タンクユニット　CHP-T/TC（標準タンクユニット）

①アンカーボルト取付穴（10-φ22穴）※1
②逃し弁点検窓
③温度センサー連絡線接続箱
④温水入口 Rc1（25A、CAC406、熱源機より）
⑤給水接続口 Rc2（50A、CAC406）
⑥給水出口 Rc1（25A、CAC406、熱源機へ）
⑦タンク排水口Rc1 1/4（32A、SUS304）
⑧給湯接続口 Rc2（50A、CAC406）
⑨配線等引込口（φ24下穴）※2
⑩加熱水入口 Rc2（50A、CAC406）※2
⑪加熱水出口 Rc2（50A、CAC406）※2

※1：CHP-4800Tは8-φ22穴
※2：⑨～⑪は循環加熱仕様

型番		貯湯量（ℓ）		質量（kg）				寸法（mm）		
				本体		満水		W	D	H
CHP-4800T	**CHP-4200TC**	4,800	**4,200**	1,140	**1,160**	5,990	**6,010**	3,170	1,560	2,570
CHP-6000T	**CHP-5400TC**	6,000	**5,400**	1,370	**1,390**	7,430	**7,450**	3,910	1,560	2,570

※太字は循環加熱仕様

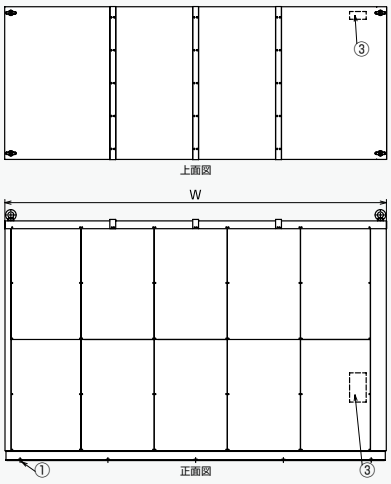

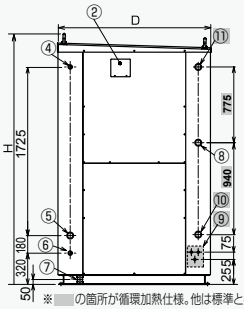

※■の箇所が循環加熱仕様。他は標準と共通。

配管施工例

■熱源機と貯湯槽を上下に設置する場合の使用限界はP.112をご参照ください。　■Yフレームと標準タンクを組み合わせた配管施工例はP.107をご参照ください。

循環加熱仕様　1台設置（循環高圧タンクユニットを使用した場合）

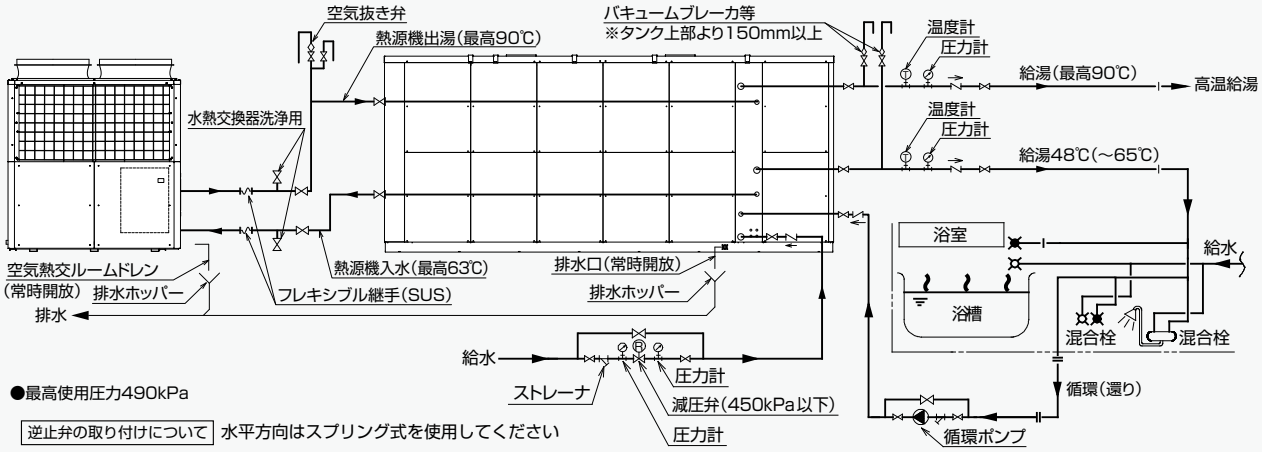

●最高使用圧力490kPa

逆止弁の取り付けについて　水平方向はスプリング式を使用してください

循環加熱仕様　2台設置（高圧タンクユニット※を使用した場合）　※給湯停止用電動弁内蔵型

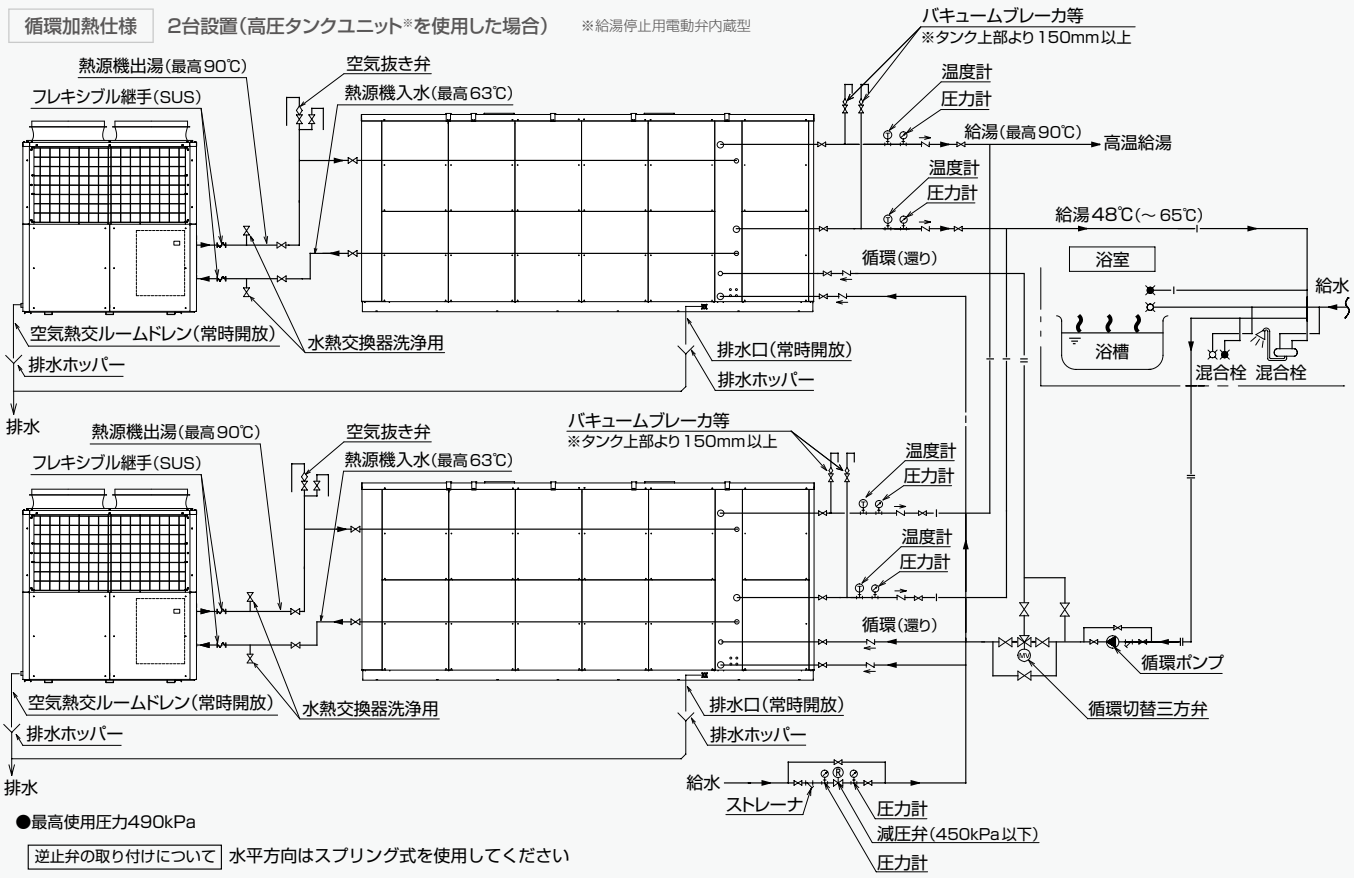

●最高使用圧力490kPa

逆止弁の取り付けについて　水平方向はスプリング式を使用してください

Yフレーム　電気配線施工例（標準タンクの場合）※詳細配線は除く

電源	三相200V 50/60Hz	
ユニット最大電流	90A	
漏電ブレーカ定格	熱源機側	250AF/150AT（100mA・0.1秒）
	貯湯槽側	30AF/5AT　※凍結防止仕様のみ

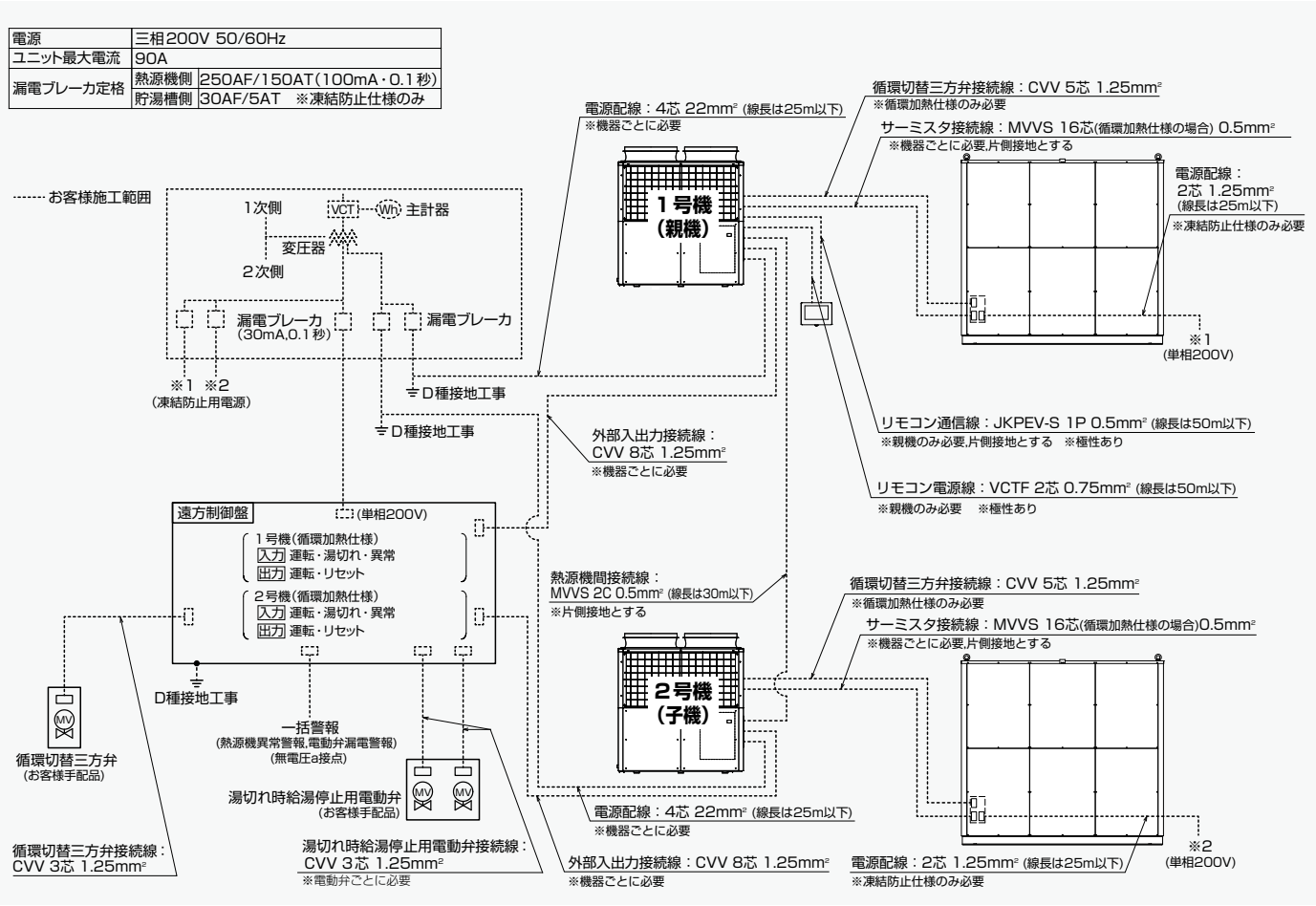

Yフレーム　電気配線施工例（高圧タンクの場合）※給湯停止用電動弁内蔵型。詳細配線は除く

電源	三相200V 50/60Hz	
ユニット最大運転電流	90A	
漏電ブレーカ定格	熱源機側	250AF/150AT（100mA 0.1秒）
	貯湯槽側	30AF/5AT　※凍結防止仕様のみ

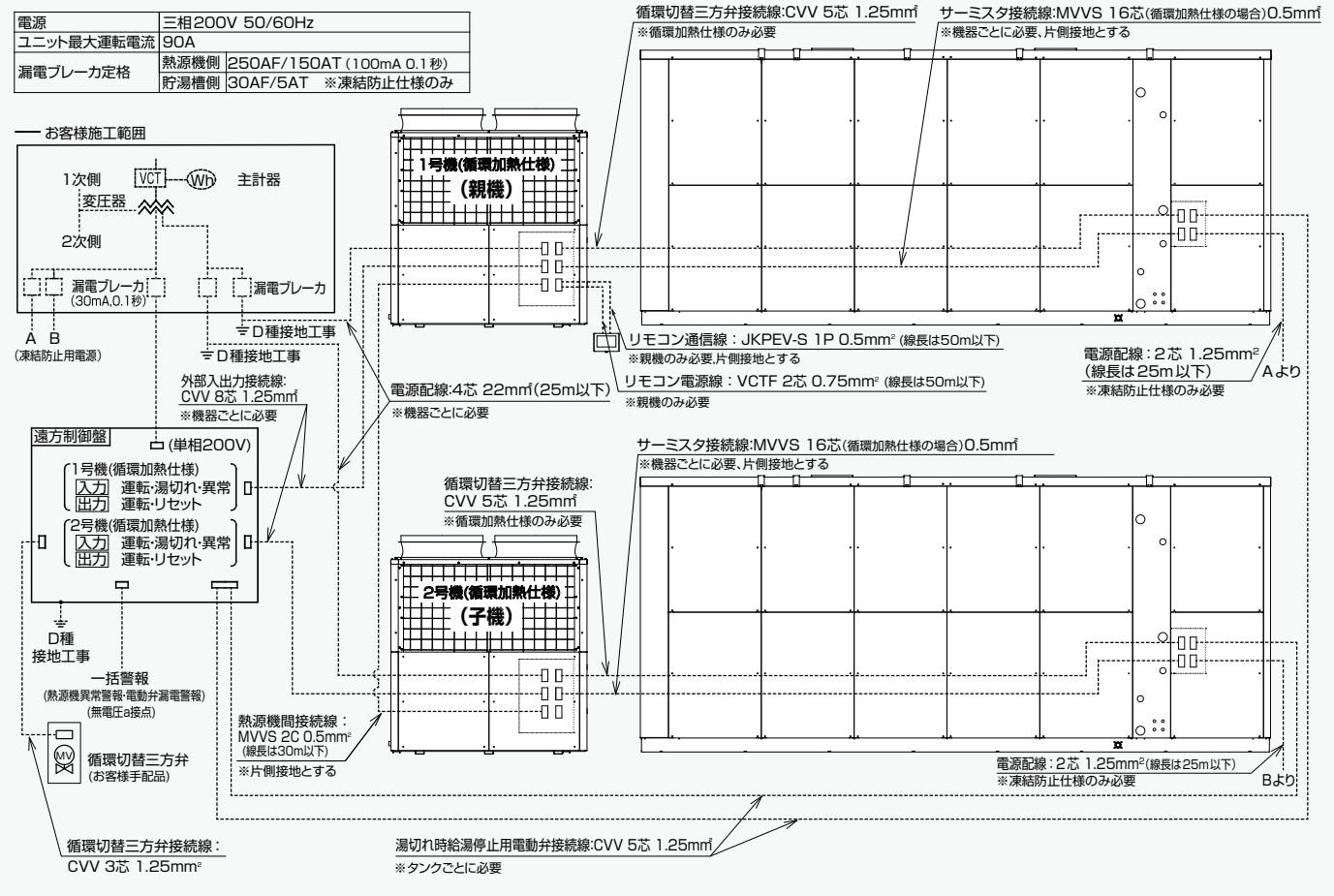

業務用エコキュート Y フレーム 施工時の注意事項 詳細は技術ガイドをご確認ください

【設置場所についての注意事項】

●据え付けは、販売店または専門工事業者に依頼してください。●据え付けは、質量に十分耐える所に確実に行ってください。●台風などの強風、地震に備え、所定の据え付け工事を行ってください。●可燃性ガスの漏れるおそれがある場所への設置は行わないでください。●機器を移動再設置する場合は、販売店または専門業者に依頼してください。●基礎に固定されているか確認してください。●油（機械油を含む）の飛沫や蒸気所、温泉地等の硫化ガスの発生する所など、特殊な場所で使用すると故障の原因となります。●高調波を発生する機械がある所は避けてください。●搬入試運転、日常の保守のため、メンテナンススペース、風吸込みスペース、通路、手すり等を確保してください。●設置場所までの経路ではタラップ、鉄梯子、ハッチ等は安全のため避けてください。●熱源機の吹出口、吸込口の近くに障害物を置かないでください。性能が低下したり、保護装置が働いたりし、運転ができないことがあります。●強い風が熱源機の吹出口に向かって吹きつけるおそれのある所は避けてください。●降雪地区でのご使用の場合、熱源機に防雪フードなどを取り付けてください。●山間部や樹木の多い場所では、ネットの取付等の落ち葉対策を講じてください。●貯湯槽ユニットは、タンク内の湯水を排水するための排水溝を設けることが可能な場所に据え付けてください。●運転音や振動が他へ伝わったり増大したりしないよう強度が十分な場所を選んで機器を設置してください。●異常音が発生しないよう基礎の強度、水平度を充分確認して据え付けてください。●熱源機の吹出口からの冷風や運転音が隣家の迷惑にならないような場所を選んで機器を設置してください。

【電気工事についての注意事項】

●電気工事は、電気工事士の資格のある方が、「電気設備に関する技術基準」、「内線規程」および技術ガイドに従って施工し、必ず専用回路を使用してください。●配線は、所定のケーブルを使用して確実に接続し、端子接続部にケーブルの外力が伝わらないよう確実に固定してください。●漏電ブレーカを取り付けてください。●ブレーカの定格および電線の太さは内線規程に定められたものを使用してください。●主電源をOFFにしてもインバータのコンデンサに電気が残存しており、感電のおそれがあります。インバータ表示が消えてから30分以上放置して、チャージランプが完全に消灯していることを確認してから作業してください。●アース線を必ず接続してください。アース線は、ガス管、水道管、避雷針、電話のアース線に接続しないでください。●アース（接地）工事は万一の感電事故防止のため、電気設備技術基準および内線規程および据え付け説明書に基づき、電気工事士によるD種接地工事（接地抵抗値100Ω以下）を行ってください。ブレーカの定格および電線の太さは、内線規程に定められたものを使用してください。●電源電圧200V±10%以内、相間電圧アンバランス3%以内でご使用ください。●必要に応じて、ノイズ対策および、高調波抑制対策ガイドラインに基づき、対策をしてください。●ノイズによる誤動作防止のためリモコン接続線は中継接続は避け、電源線と同一管内に収めないでください。●リモコン接続線およびサーミスタ接続線は、ノイズによる誤動作防止のため弊社指定品を必ずご使用ください。別売品として販売しております。詳細は販売店にお問い合わせください。

<指定リモコン接続線>

通信線：JKPEV-S IP 0.5mm² 50m以下　　電源線：VCTF 2芯 0.75mm² 50m以下

【配管工事についての注意事項】

●当該水道事業者の条例に基づき認定水道業者が施工してください。●技術ガイドの水質基準に適合した水道水以外は原則として使用しないでください。井戸水などは腐食などにより漏水することがありますので、使用を検討されている場合は必ず事前にご相談ください。●熱源機と組み合わせる貯湯槽の仕様に合わせた減圧弁を設置、設定してください。●各接続配管には必ずユニオン継手を使用し、給水接続口付近にはストレーナ、止水弁を取り付けてください。●給湯配管は100℃以上の耐熱性、耐食性を有する材料をご使用ください。（銅管、ステンレス鋼管等）●湯切れの際に給湯を止めるための電動弁を取り付けてください。設置台数や使用方法により取付有無が変わりますので詳細は販売店にご相談ください。●階下への給湯を行う場合は、空気抜き弁・バキュームブレーカ・定流量弁などの負圧対策を行ってください。●異種金属を接続する場合は、絶縁フランジなどを使用して異種金属接触腐食対策を行ってください。●熱源機と貯湯槽が水平設置の場合、放熱、配管抵抗を考慮し5m以内が理想です。●凍結のおそれがある場合には、凍結防止工事を行ってください。●タンク排水口は膨張水を排水するため、必ず開放とし排水ホッパーを設け、排水管は耐熱性・耐食性を有する材料を使用してください。（耐熱塩ビ管など）高温の膨張水が排出される場合があります。

製品仕様

業務用エコキュート 中型機 35kW

製品の特長・価格についてはP.61

仕様表

（高圧ガス製造届不要、冷凍保安責任者不要）

型式	熱源機	CHP-35H
	タンクユニット	CHP-500T/CHP-1000T/CHP-1500T/CHP-2000T/CHP-2500T/CHP-3000T/CHP-3500T/CHP-4000T
	ユニットシステム	CHP-351005/CHP-351010/CHP-351015/CHP-351020/CHP-351025/CHP-351030/CHP-351035/CHP-351040/

熱源機	電源		三相200V 50/60Hz
	寸法(高さ×幅×奥行)(mm)		1600×1152×910
	製品質量/運転質量(kg)		530/535
	設定温度範囲(℃)		60～90
	冷媒設計圧力(MPa)		低圧側7.5/高圧側14.0
	減圧弁(kPa)※1		170(標準タンク)/450(高圧タンク)
	圧縮機	形式	半密閉型レシプロコンプレッサー
		電動機形式	インバータ駆動三相誘導電動機
		定格出力(kW)	11.2
	クランクケースヒーター(W)		140
	送風機		プロペラファン 300W
	ポンプ		シールレス DC282V-140W
	空気熱交換器		強制空冷クロスフィン
	給湯熱交換器		強制循環式多重管
	保護装置		高圧圧力スイッチ、高低圧圧力センサ、圧縮機圧力逃し弁、圧縮機電動機過昇温防止、過電流継電器(ファン)、過電流保護機能(圧縮機)
	冷媒/冷媒量		CO_2(R744)/7.0kg
	一日の冷凍能力(トン)		7.4
	運転音(dB)		中間期:65℃=65.2/90℃=65.7 冬期:65℃=66.2/90℃=66.6
	設置場所		屋外

タンク※2	最高使用圧力(kPa)	190(標準タンク)／490(高圧タンク)
	最大給湯流量(L/min)	70(標準タンク・標準高圧タンク共通)／150(高圧タンク)
	材質	SUS444相当 板厚:t=0.9mm(標準タンク)/t=1.5mm(標準高圧タンク) 保温材:グラスウール75mm・24kg/m³

塗装色	アイボリーホワイト(マンセル値:2.5Y 8/1)

※1:貯湯タンクの仕様に合わせた減圧弁を設置、設定してください。(お客様手配品→P.112参照)
※2:貯湯タンクの寸法・貯湯量はP.108をご参照ください。

性能仕様

65℃出湯

項目		外気温度				
		冬期 DB7/WB6℃	中間期 DB16/WB12℃	夏期 DB25/WB21℃	着霜期 DB2/WB1℃	寒冷地冬期 DB-7/WB-8℃
性能	加熱能力(kW)	35.0	35.0	35.0	31.0	27.5
	貯湯能力(L/h)	537	627	734	444	394
	水温(℃)(給水→出湯)	9→65	17→65	24→65	5→65	5→65
	消費電力(kW)※1	9.57	8.95	8.00	12.00	12.20
	年間加熱効率※2	3.7				
	寒冷地年間加熱効率※2	3.1				

90℃出湯

項目		外気温度				
		冬期 DB7/WB6℃	中間期 DB16/WB12℃	夏期 DB25/WB21℃	着霜期 DB2/WB1℃	寒冷地冬期 DB-7/WB-8℃
性能	加熱能力(kW)	35.0	35.0	35.5	31.0	29.0
	貯湯能力(L/h)	371	412	462	313	293
	水温(℃)(給水→出湯)	9→90	17→90	24→90	5→90	5→90
	消費電力(kW)※1	11.40	11.10	10.40	13.40	14.40
循環加熱能力(kW)※3		20.0	18.5	19.5	19.5	15.5

※1:消費電力は、圧縮機、ファン、ポンプを含むユニット全体のものです。
※2:実際の使用状況に近い条件から求めた一年間の平均性能。
※3:60℃入水における循環加熱能力。出湯温度はなりゆきになります。
◆上記は、一般社団法人日本冷凍空調工業会規格(JRA4060:2018「業務用ヒートポンプ」)に準拠

中間期COP:3.9(65℃出湯)
一般社団法人日本冷凍空調工業会規格(JRA4060:2009「業務用ヒートポンプ」)に準拠

中型機 35kW 型番の見方

CHP-351030C(35kW機+3000L循環加熱仕様の場合)

CHP - 35 1 030 C

- C: 循環加熱仕様
- 030: 貯湯量
- 1: 熱源機台数
- 35: 35kW
- CHP: シリーズ

項目	記号			内容
機種	U			35kW熱源機(CHP-35H)とタンクのセット
貯湯量/タンクラインナップ	標準タンク	標準仕様	500/1000/1500/2000/2500/3000/3500/4000	500L/1,000L/1,500L/2,000L/2,500L/3,000L/3,500L/4,000L
		循環加熱仕様	500/1000/1500/2000/2500/3000/3500	500L/1,000L/1,500L/2,000L/2,500L/3,000L/3,500L
仕様	なし			標準仕様
	C			循環加熱仕様(貯湯タンク+循環加熱用500Lタンク)

※仕様によっては型番が上記と異なる場合がございます。詳しくはお問い合わせください。

中型機　寸法・各部名称

熱源機　CHP-35H（標準仕様）
CHP-35HC（循環加熱仕様）

単位：mm

本体質量：530kg
満水質量：535kg

① 制御盤
② 外部信号線接続口（φ22穴）
③ リモコン線接続口（φ22穴）
④ 操作配線接続口（φ22穴）
⑤ 遠方制御盤接続口（φ22穴）
⑥ 電源入口（φ39穴）
⑦ 機内水抜口 Rc3/4（20A）
⑧ 給水入口 Rc3/4（20A）
⑨ 温水出口 Rc3/4（20A）
⑩ 空気熱交換器ルームドレン Rc1（25A）

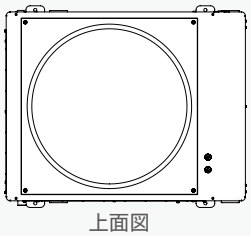
上面図

専用リモコン

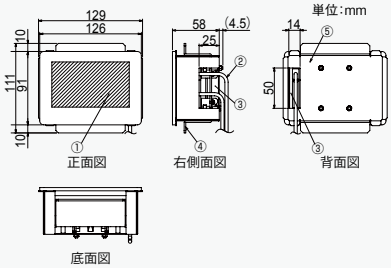

① 表示部（タッチパネル液晶）
② 接続線（付属）（熱源機側先端未加工）
③ リモコンコード取出口
④ 壁取付板（2）（付属）（壁挟み込み）
⑤ 壁取付板（1）（付属）（壁に埋込み）

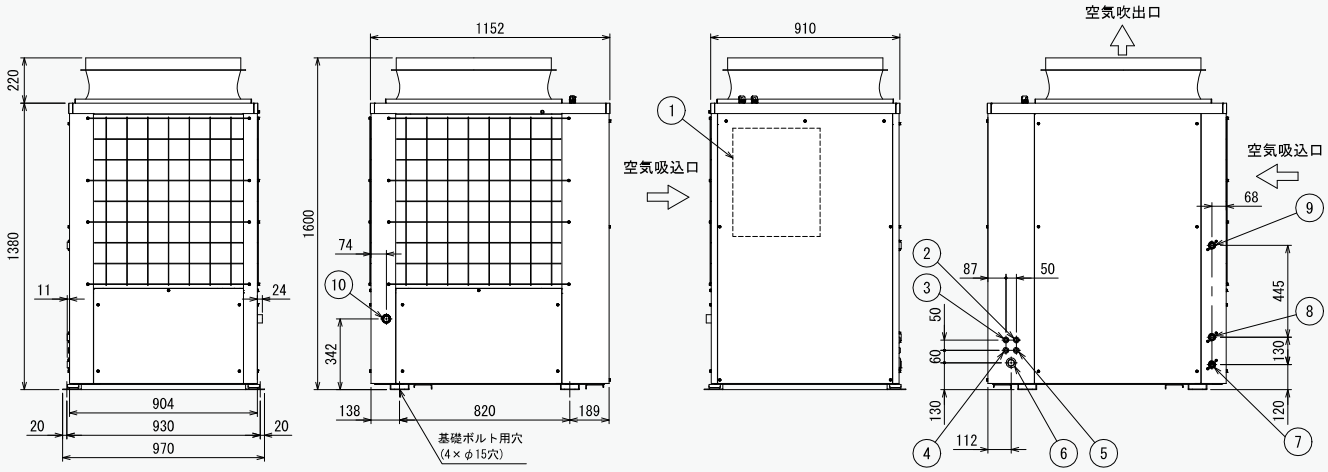

左側面図　正面図　右側面図　裏面図

貯湯タンクユニット　CHP-T/TC（標準タンクユニット）

①タンク排水口（SUS304）
②給水出口 Rc3/4（20A、CAC406、熱源機へ）
③給水接続口（SUS304）
④温水入口 Rc3/4（20A、CAC406、熱源機より）
⑤アンカーボルト取付穴（6-φ22穴）
⑥温度センサー連絡線引込口（φ24下穴）
⑦凍結防止ヒーター用電源引込口（φ24下穴）
⑧給湯接続口（SUS316）
⑨温度センサー連絡線接続箱
⑩逃し弁点検窓
⑪加熱水出口（SUS316）★
⑫加熱水入口（SUS316）★
⑬配線等引込口（φ24下穴）★
★⑪～⑬は循環加熱仕様

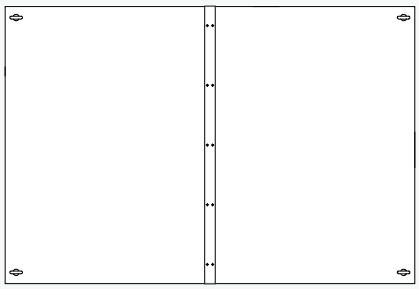
上面図

配管口径について
①：CHP-500T/TC・1000T/TC・1500TはRc1、それ以外の型番はRc1 1/4
③⑧：CHP-500T/TC・1000T/TC・1500T/TC・2000TはRc1、それ以外の型番はRc1 1/4
⑪⑫：CHP-500TC・1000TCはRc1、それ以外の型番はRc1 1/4

型番		貯湯量(ℓ)		質量(kg) 本体		質量(kg) 満水		寸法(mm) W	D	H	Ⓐ	Ⓑ	Ⓒ	Ⓓ	Ⓔ	Ⓕ	Ⓖ
CHP-500T	–	500	–	260	–	770	–	920	920	2,165	–	–	–	–	–	–	–
CHP-1000T	**CHP-500TC**	1,000	**500**	440	**450**	1,450	**1,460**	1,560	920	2,165	595	145	240	345	355	545	755
CHP-1500T	**CHP-1000TC**	1,500	**1,000**	570	**580**	2,090	**2,100**	2,310	920	2,165							
CHP-2000T	**CHP-1500TC**	2,000	**1,500**	620	**630**	2,640	**2,650**	1,560	1,560	2,175							
CHP-2500T	**CHP-2000TC**	2,500	**2,000**	770	**780**	3,300	**3,310**	2,310	1,560	2,175							
CHP-3000T	**CHP-2500TC**	3,000	**2,500**	830	**840**	3,850	**3,860**	2,310	1,560	2,175	1,539	245	140	665	675	385	915
CHP-3500T	**CHP-3000TC**	3,500	**3,000**	980	**990**	4,510	**4,520**	3,060	1,560	2,175							
CHP-4000T	**CHP-3500TC**	4,000	**3,500**	1,040	**1,050**	5,060	**5,070**	3,060	1,560	2,175							

太字は循環加熱仕様

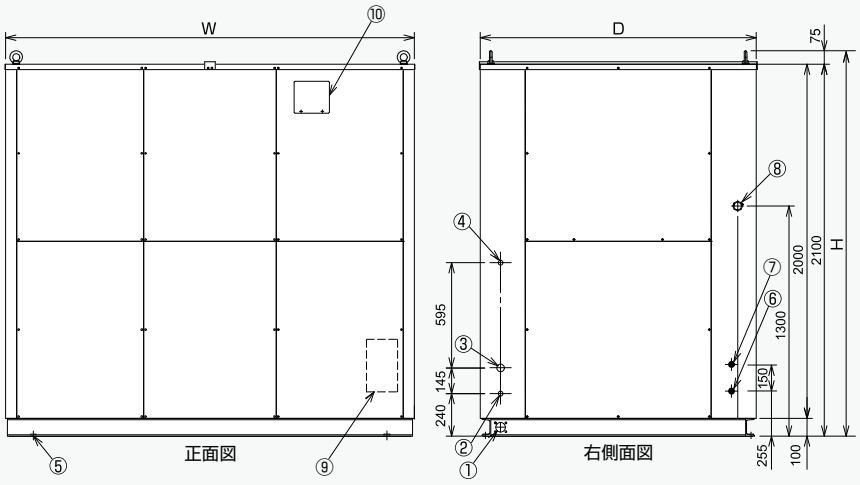

循環加熱仕様 右側面図

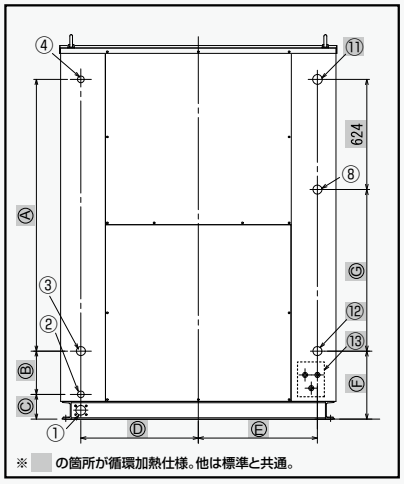

配管施工例

■熱源機と貯湯槽を上下に設置する場合の使用限界はP.112をご参照ください。

循環加熱仕様　1台設置

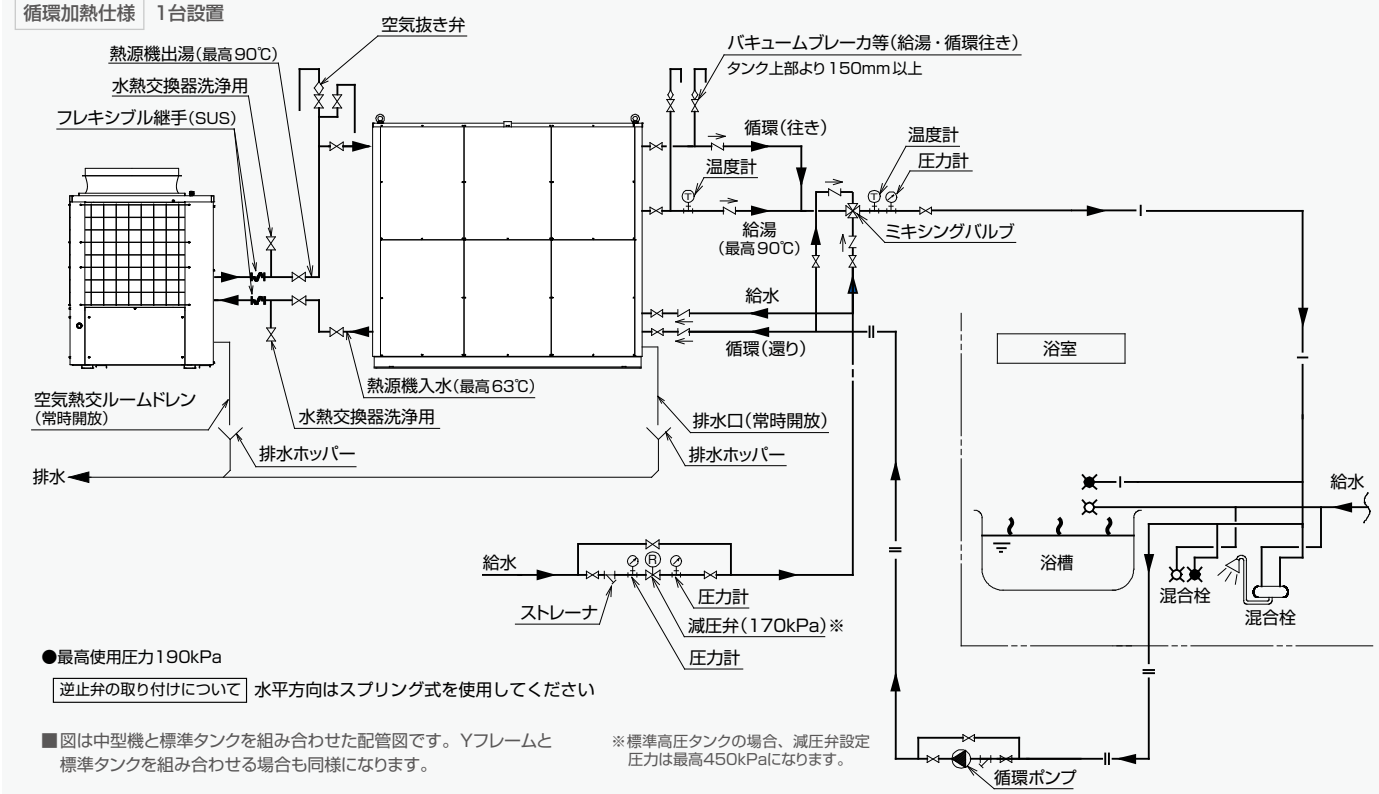

●最高使用圧力190kPa

逆止弁の取り付けについて　水平方向はスプリング式を使用してください

■図は中型機と標準タンクを組み合わせた配管図です。Yフレームと標準タンクを組み合わせる場合も同様になります。

※標準高圧タンクの場合、減圧弁設定圧力は最高450kPaになります。

循環加熱仕様　2台設置

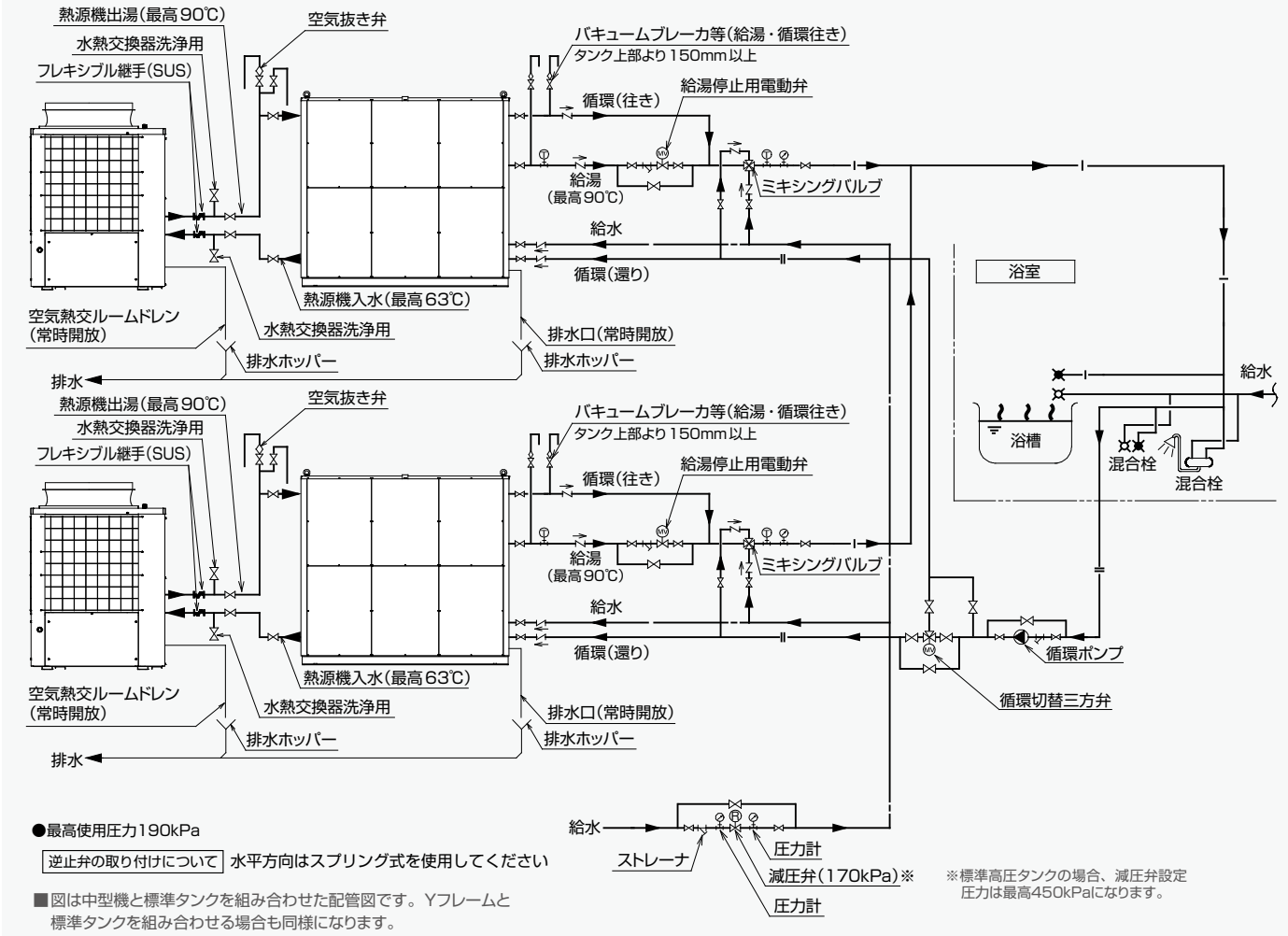

●最高使用圧力190kPa

逆止弁の取り付けについて　水平方向はスプリング式を使用してください

■図は中型機と標準タンクを組み合わせた配管図です。Yフレームと標準タンクを組み合わせる場合も同様になります。

※標準高圧タンクの場合、減圧弁設定圧力は最高450kPaになります。

電気配線施工例　※詳細配線は除く

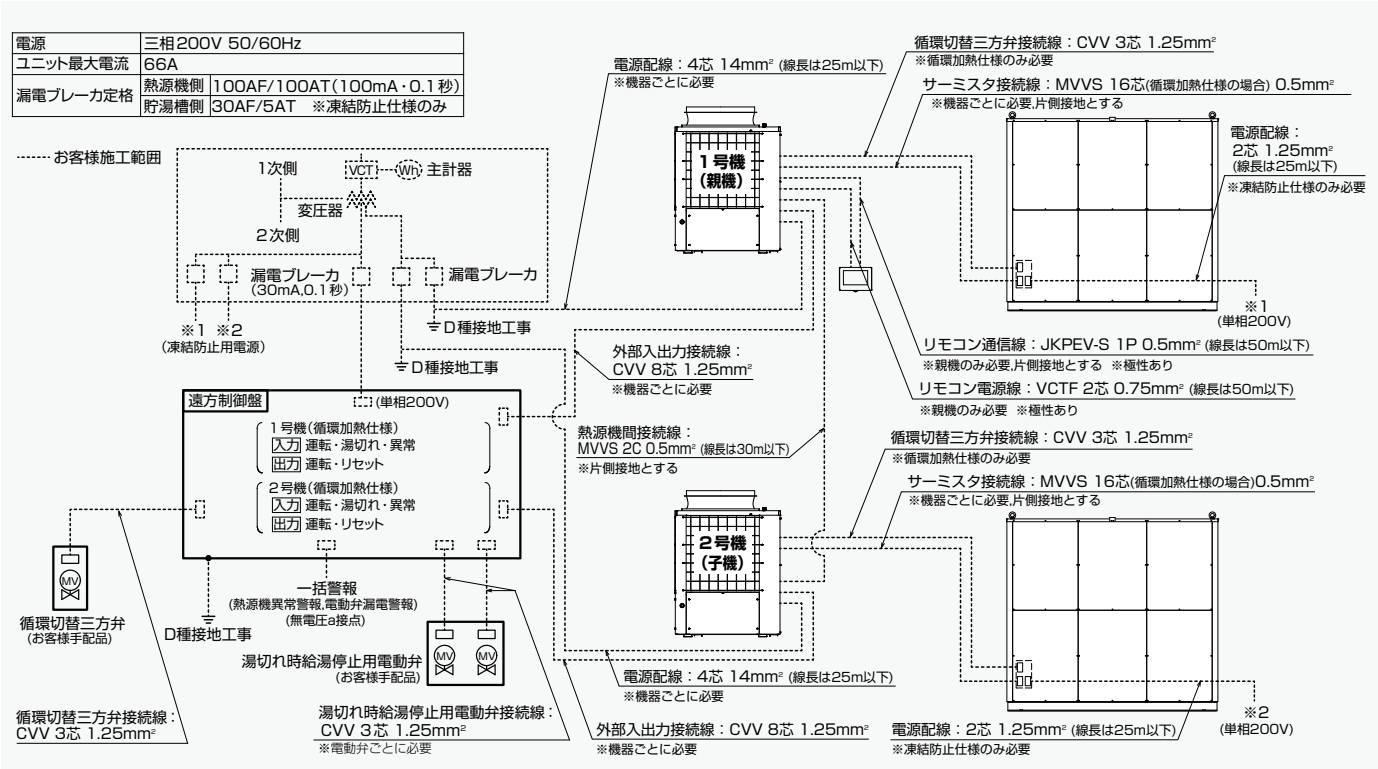

業務用エコキュート 中型機 35kW 施工時の注意事項

詳細は技術ガイドをご確認ください

【設置場所についての注意事項】

●据え付けは、販売店または専門工事業者に依頼してください。●据え付けは、質量に十分耐える所に確実に行ってください。●台風などの強風、地震に備え、所定の据え付け工事を行ってください。●可燃性ガスの漏れるおそれがある場所への設置は行わないでください。●機器を移動再設置する場合は、販売店または専門業者に依頼してください。●基礎に固定されているか確認してください。●油(機械油を含む)の飛沫や蒸気所、温泉地等の硫化ガスの発生する所など、特殊な場所で使用すると故障の原因となります。●高調波を発生する機械がある所は避けてください。●搬入試運転、日常の保守のため、メンテナンススペース、風吸込みスペース、通路、手すり等を確保してください。●設置場所までの経路ではタラップ、鉄梯子、ハッチ等は安全のため避けてください。●熱源機の吹出口、吸込口の近くに障害物を置かないでください。性能が低下したり、保護装置が働いたりし、運転ができないことがあります。●強い風が熱源機の吹出口に向かって吹きつけるおそれのある所は避けてください。●降雪地区でのご使用の場合、熱源機に防雪フードなどを取り付けてください。●山間部や樹木の多い場所では、ネットの取付等の落ち葉対策を講じてください。●貯湯槽ユニットは、タンク内の湯水を排水するための排水溝を設けることが可能な場所に据え付けてください。●運転音や振動が他へ伝わったり増大したりしないよう強度が十分な場所を選んで機器を設置してください。●異常音が発生しないよう基礎の強度、水平度を充分確認して据え付けてください。●熱源機の吹出口からの冷風や運転音が隣家の迷惑にならないような場所を選んで機器を設置してください。

【電気工事についての注意事項】

●電気工事は、電気工事士の資格のある方が、「電気設備に関する技術基準」、「内線規程」および技術ガイドに従って施工し、必ず専用回路を使用してください。●配線は、所定のケーブルを使用して確実に接続し、端子接続部にケーブルの外力が伝わらないよう確実に固定してください。●漏電ブレーカを取り付けてください。●ブレーカの定格および電線の太さは内線規程に定められたものを使用してください。●主電源をOFFにしてもインバータのコンデンサに電気が残存しており、感電のおそれがあります。インバータ表示が消えてから30分以上放置して、チャージランプが完全に消灯していることを確認してから作業してください。●アース線を必ず接続してください。アース線は、ガス管、水道管、避雷針、電話のアース線に接続しないでください。●アース(接地)工事は万一の感電事故防止のため、電気設備技術基準および内線規程および据え付け説明書に基づき、電気工事士によるD種接地工事(接地抵抗値100Ω以下)を行ってください。ブレーカの定格および電線の太さは、内線規程に定められたものを使用してください。●電源電圧200V±10%以内、相間電圧アンバランス3%以内でご使用ください。●必要に応じて、ノイズ対策および、高調波抑制対策ガイドラインに基づき、対策をしてください。●ノイズによる誤動作防止のためリモコン接続線は中継接続は避け、電源線と同一管内に収めないでください。●リモコン接続線およびサーミスタ接続線は、ノイズによる誤動作防止のため弊社指定品を必ずご使用ください。別売品として販売しております。詳細は販売店にお問い合わせください。

<指定リモコン接続線>

通信線：JKPEV-S IP 0.5mm² 50m以下　　電源線：VCTF 2芯 0.75mm² 50m以下

【配管工事についての注意事項】

●当該水道事業者の条例に基づき認定水道業者が施工してください。●技術ガイドの水質基準に適合した水道水以外は原則として使用しないでください。井戸水などは腐食などにより漏水することがありますので、使用を検討されている場合は必ず事前にご相談ください。●熱源機と組み合わせる貯湯槽の仕様に合わせた減圧弁を設置、設定してください。●各接続配管には必ずユニオン継手を使用し、給水接続口付近にはストレーナ、止水弁を取り付けてください。●給湯配管は100℃以上の耐熱性、耐食性を有する材料をご使用ください。(銅管、ステンレス鋼管等)●湯切れの際に給湯を止めるための電動弁を取り付けてください。設置台数や使用方法により取付有無が変わりますので詳細は販売店にご相談ください。●階下への給湯を行う場合は、空気抜き弁・バキュームブレーカ・定流量弁などの負圧対策を行ってください。●異種金属を接続する場合は、絶縁フランジなどを使用して異種金属接触腐食対策を行ってください。●熱源機と貯湯槽が水平設置の場合、放熱、配管抵抗を考慮し5m以内が理想です。●凍結のおそれがある場合には、凍結防止工事を行ってください。●タンク排水口は膨張水を排水するため、必ず開放とし排水ホッパーを設け、排水管は耐熱性・耐食性を有する材料を使用してください。(耐熱塩ビ管など) 高温の膨張水が排出される場合があります。

井水対応ユニット

■井水対応ユニットを利用することで、不純物の多い井水を熱源機を通さずに利用します

EGU-80B
（Yフレーム／35kW用）

対応エコキュート　**Yフレーム・中型機35kW**

井水は水道水に比べて不純物が多く、そのままエコキュート熱源機に通すことはできません。井水対応ユニットは、業務用エコキュートと組み合わせることにより、井水などを使用している地域でもエコキュートの利用を可能としたシステムです。

井水をエコキュート熱源機を通さずに利用します

- プレート式熱交換器を利用し、直接エコキュート熱源機を通さずにお湯を作ります。
- プレート式熱交換器のつまりを自動検知し、交換時期になると通知します。
- プレート式熱交換器は定期的に交換することで、能力低下を防ぎます。
- 運転/停止の動作の連携
- 異常時の対応の連携

井水対応ユニットの仕組み

井水対応ユニット 運転図

■熱源機と貯湯タンクの間に井水対応ユニットを設ける事により井水での使用が可能となります。

■井水対応ユニット内部のセンサーで運転開始／停止するモード、外部センサーモード（タンク温度センサー）、外部制御モード（外部制御盤はお客様手配）が選択できます。

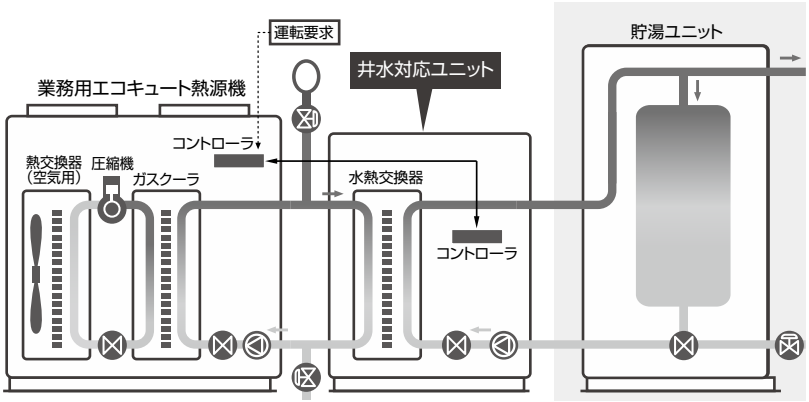

出湯能力グラフ

■出湯能力は右記の通りとなります。

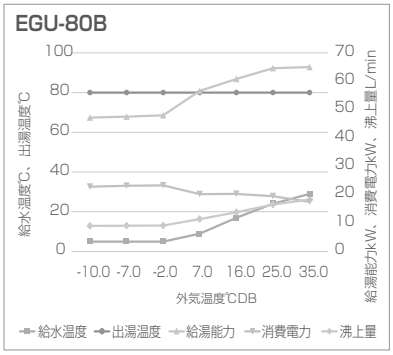

井水対応ユニット 価格一覧

型　番	対応エコキュート	希望小売価格
EGU-80B	CHP-80Y2／CHP-35H	**¥1,400,000**

※表示価格は税抜きです。

井水対応ユニットは業務用エコキュートの標準仕様と高圧タンク仕様のみ対応しています。循環加熱仕様には対応していません。その他の仕様との組み合わせについてはお問い合わせください。

仕　様

仕様表

型式		EGU-80B
電源		単相200V
最高使用圧力	一次側	0.19MPa（熱源機側）
	二次側	0.49MPa（給水側）
仕様雰囲気温度		0～40℃（凍結しないこと）
給水温度		38℃以下（凍結しないこと）
対応ヒートポンプ加熱能力		～65kW
満水質量		51kg
外形寸法（mm）		W605×H965×D310
接続配管口径	一次側	RC1
	二次側	

寸法図 EGU-80B

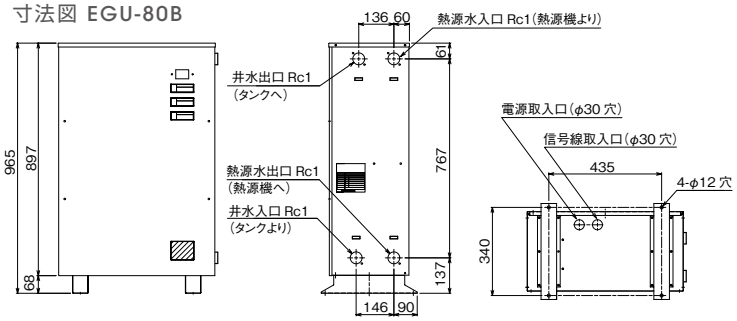

正面図　右側面図　底面図

ご発注の前にご確認ください

①井戸水のご使用は製品の寿命に影響を与える場合がございます。ご使用を検討されている場合は必ず事前にご相談ください。②熱源機およびタンク容量等の選定につきましては、事前にご相談いただくことをおすすめいたします。

■受注生産品です。■イトミック業務用エコキュート専用の製品です。単品でのご注文は承っておりません。

その他工事関連

■ Yフレーム・中型機　必要設置スペース(メンテナンススペース)

●熱源機は屋外に設置してください。●熱源機の吹出口からの冷風や、運転音が隣地の迷惑にならないような場所への設置や遮音対策をご計画ください。●下記は保守点検に必要なスペースです(メンテナンススペース)。必要なスペースが取られていない場合、保守点検作業ができない場合がございます。給湯配管や電線管を施工した上で、必ずスペースを確保して設計を行ってください。

熱源機と貯湯槽の離隔距離

【同レベル設置の場合】
中型機35kW：直線距離で推奨5m(片道配管最長15m)
Yフレーム：直線距離で推奨5m(片道配管最長15m)
【上下設置の場合】
P.112参照

中型機35kW　設置スペース(メンテナンススペース)

●：配管取出口　▬：貯湯タンク温度センサー連絡線接続箱

熱源機上面図

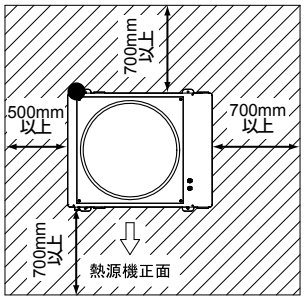

熱源機正面図

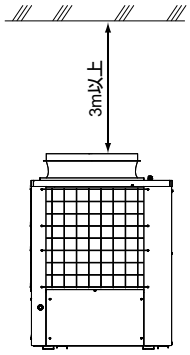

貯湯タンク上面図

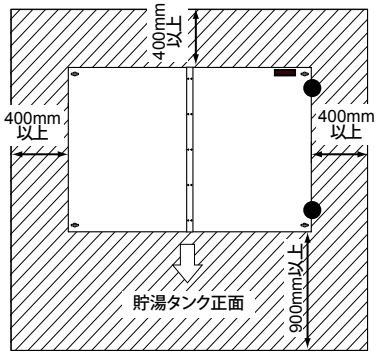

Yフレーム　設置スペース(メンテナンススペース)

●：配管取出口　▬：貯湯タンク温度センサー連絡線接続箱

熱源機上面図

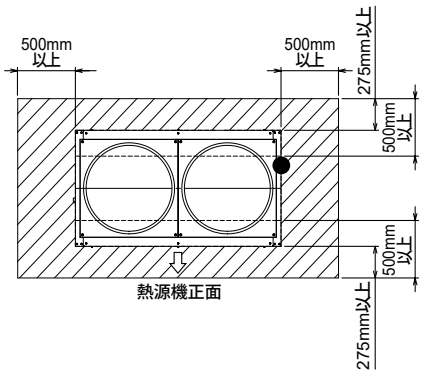

貯湯タンク上面図(標準タンク)

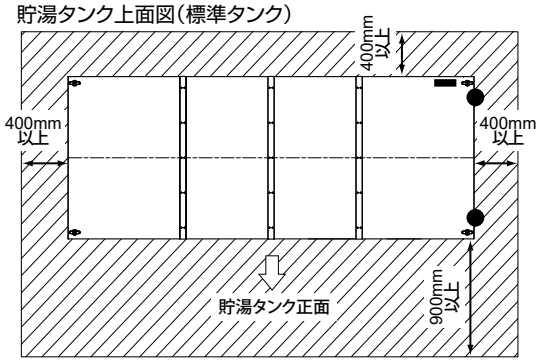

熱源機正面図

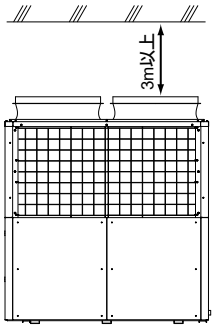

貯湯タンク上面図(高圧タンク)

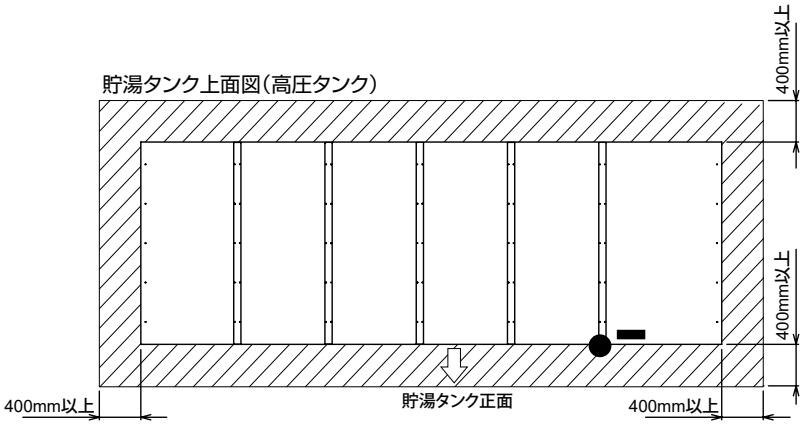

■ Ｙフレーム・中型機　配管取出口／熱源機・貯湯タンクの設置スペース例

※空気吹き出し口（ファン）上部は3m以上の開放空間が必要です。
※給水･給湯配管の施工に必要なスペースを考慮してください。
※点線は壁面を意味しているものではありません。

＜ 熱源機・貯湯タンクを設置する際の向き・台数による設置スペース例 ＞

●設置可能なスペースは配管取出口の方向と設置する台数によって制約されます。
●設置するエコキュートの台数や現場によって設置や配管施工方法は異なるため、必ずしも下記の方法で設置する必要はありません。必要なスペースの参考にしてください。

●:配管取出口　← 排水　⇦ 給水　← 熱源機へ　⇦ 給湯　← タンクへ　▭:貯湯タンク温度センサー連絡線接続箱　単位：mm

①中型機35kW＋標準タンクの場合

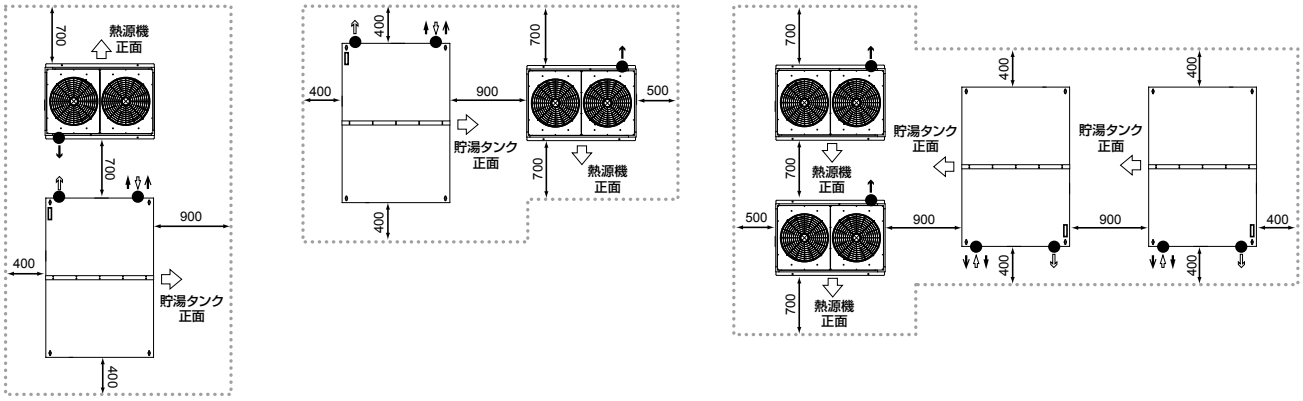

②Ｙフレーム＋標準タンクの場合

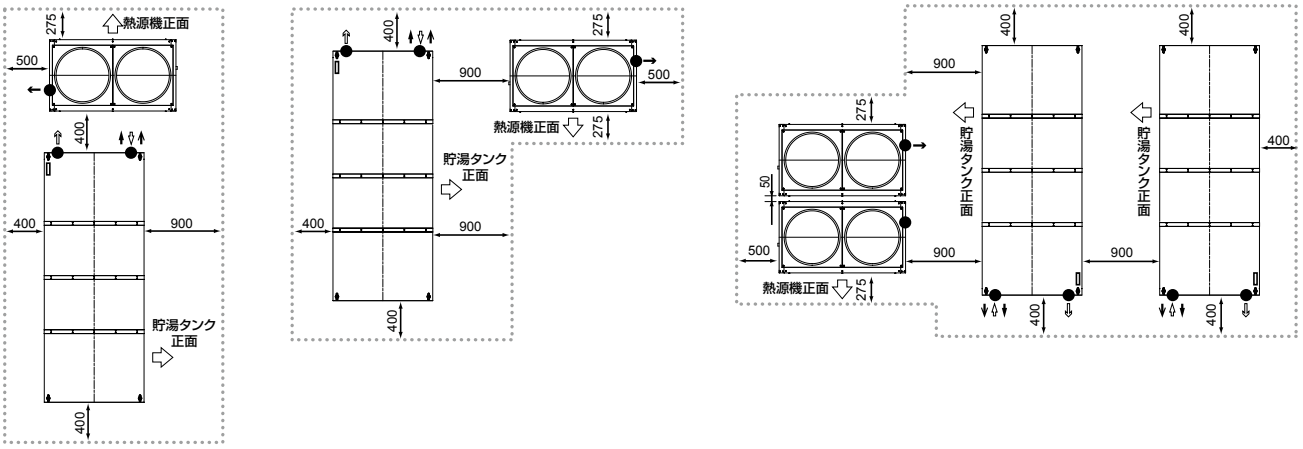

③Ｙフレーム＋高圧タンクの場合

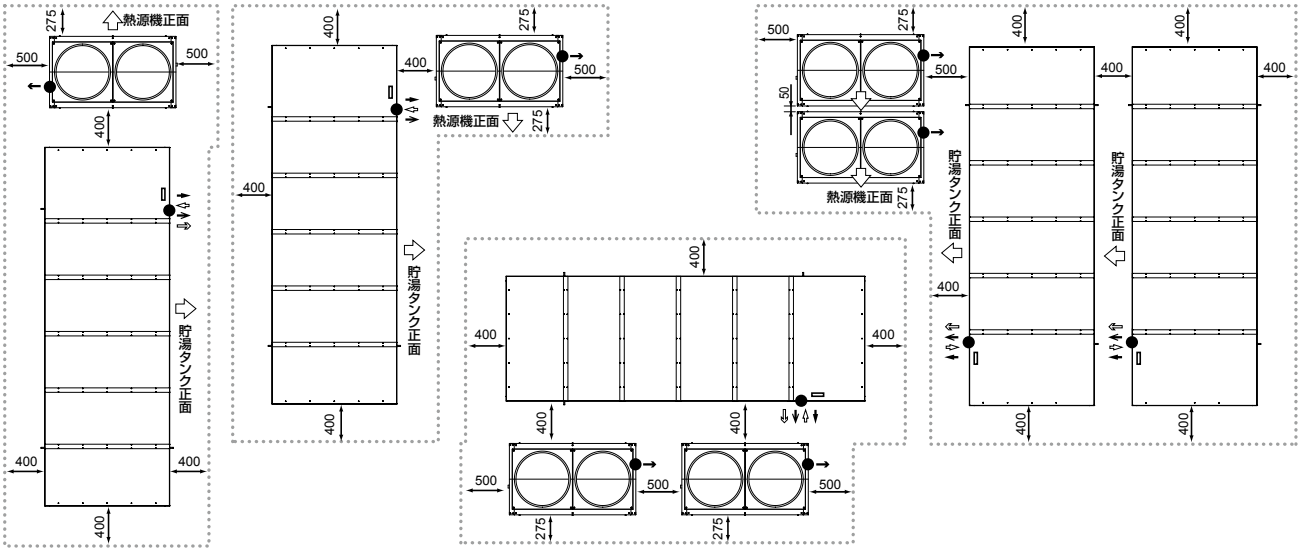

熱源機と貯湯タンクを上下に設置する場合の使用限界(例)

※設置状況により異なる場合がありますので、詳細はお問い合わせください。

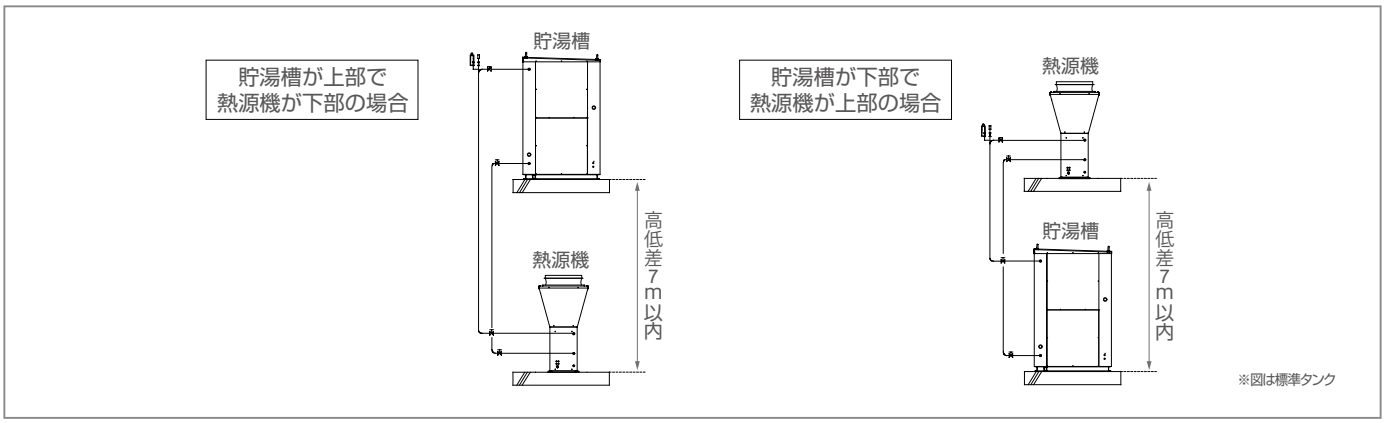

熱源機と貯湯タンクの離隔距離

	推奨直線距離(m)	推奨片道配管最長(m)
Yフレーム	5	15
中型機35kW	5	15

階下給湯について

階下への給湯を行う場合は、空気抜き弁・バキュームブレーカ・定流量弁などの負圧対策を行ってください。

※詳しくはお問い合わせください。

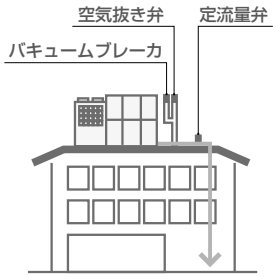

配管口径一覧

熱源機

配管口 ＼ シリーズ	Y フレーム	中型機 35kW
温水・給水	Rc1(25A)	Rc¾(20A)
空気熱交ルームドレン	Rc1(25A)	Rc1(25A)
水抜き口	Rc¾(20A)	Rc¾(20A)

貯湯タンク

シリーズ		標準タンク										横型高圧タンク		
標準仕様	配管口 ＼ 貯湯量(L)	500	1,000	1,500	2,000	2,500	3,000	3,500	4,000	4,800	6,000	6,000	8,000	10,000
	温水・給水(熱源機側)	Rc3/4(20A)								Rc1(25A)		Rc1(25A)		
	給湯・給水	Rc1(25A)★				Rc1 ¼(32A)				Rc2(50A)		Rc2(50A)		
	排水口	Rc1(25A)			Rc1 ¼(32A)					Rc1 ¼(32A)		Rc1 ¼(32A)		
循環加熱仕様	配管口 ＼ 貯湯量(L)	500	1,000	1,500	2,000	2,500	3,000	3,500	—	4,200	5,400	6,000	8,000	10,000
	温水・給水(熱源機側)	Rc¾(20A)							—	Rc1(25A)		Rc1(25A)		
	給湯・給水	Rc1(25A)★			Rc1 ¼(32A)				—	Rc2(50A)		Rc2(50A)		
	排水口	Rc1(25A)		Rc1 ¼(32A)					—	Rc1 ¼(32A)		Rc1 ¼(32A)		
	加熱水入口・出口(循環)	Rc1(25A)		Rc1 ¼(32A)					—	Rc2(32A)	Rc2(50A)	Rc1(25A)		

★標準高圧タンクの場合はRc1 ¼(32A)となります。

配管施工 推奨バルブ類 ※お客様手配品

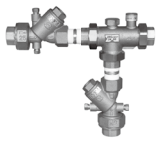

ミキシングバルブ
JRG3400N型
温水と冷水を接続するだけで給湯温度をコントロール。循環式にも対応可能。直結給水も可能です。

減圧弁
RD-31N 型
給水一次側には必ず減圧弁を取り付けてください。

電動バルブ
BM-12SHN 型
複数台設置時に、湯切れを起こしたシステムの給湯を止めることで水の混入を防ぎます。

バキュームブレーカ
VD-5N 型
階下給湯を行う場合は必ず設置してください。

逆止弁(スプリング式)
CS-7N 型
流体の流れを常に一定方向に保ち、逆流を防止します。

空気抜き弁
AF-10 型
配管などに留まる空気を自動的に排出します。

※掲載しているバルブ類は全て株式会社ベンの製品です。詳細はメーカーへお問い合わせください。

16 小型電気温水器
44 大型電気温水器
54 エコキュート
62 関連商品
資料
143 価格一覧表

耐塩害・耐重塩害仕様

日本冷凍空調工業会規格（JRA9002）に基づいた塗装を外装や機器に施すことと、材質を強化することによって、海塩粒子が機器に付着して発生する腐食を起こりにくくする仕様です。耐重塩害仕様は耐塩害仕様よりもさらに塗装回数（厚み）を多くした仕様です。

高温給水仕様

入水温度で運転制御を行う仕様です。

※高水圧対応仕様との組み合わせも可能です。

	入水温度(℃)	運転開始温度(℃)
Yフレーム	≦63	≦59
中型機	≦63	≦54

熱源機単独での仕様のため、当社タンクユニットは使用できません。別途タンクが必要です。

複数台制御仕様

エコキュートを複数台設置した際に発生する「偏流」を、給湯調整を自動で行うことで解消する仕様です。均等給湯を可能にし、エネルギーのムダ使いを減らします。

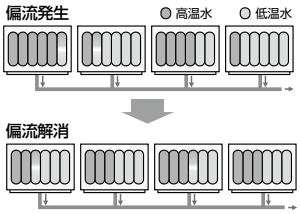

循環加熱仕様

即湯循環式に対応したシステムです。

凍結防止・寒冷地仕様

凍結防止仕様は熱源機およびタンクユニット内の配管部に凍結防止ベルトヒーターを取り付けた仕様です（ヒーターは設定温度で自動でON。Yフレームは−15℃まで、中型機35kWは−10℃まで対応）。寒冷地仕様ではさらに熱源機内で水を循環させることで凍結を防ぎます。（−20℃まで対応）

※デフロスト運転時は貯湯できません。

水道法適合品

日本水道協会（JWWA）規定に基づき、バルブ等部材の信頼性を高めた仕様で、水道本管からの直結給水を行う場合はこの仕様をご指定ください。

※導入には所轄の水道局への確認が必要となります。
※給水用具認証番号：A-377（Yフレーム/26/30kW機），A-436（小型機）

高水圧対応仕様

熱源機の耐水圧を高めた仕様です。外形寸法は変わりません。

※熱源機は標準で高水圧対応です。
※Yフレームは横型高圧タンク、35kWは標準高圧タンクの利用が可能です。

国土交通省指定の仕様に対応

国土交通省監修の公共建築工事標準共通仕様書（平成 28 年度版）に基づき、標準仕様にて対応しています。

各種仕様における型番について

仕様によっては型番末尾の記号が標準仕様と異なります。詳しくはお問い合わせください。

水質の基準について

水道水を使用しても、水質によっては、水ポンプ、水制御弁、タンク、減圧弁、逃し弁、熱交換器等の寿命が通常より短くなることがあります。本装置の使用に際しては、以下の水質基準表に適合した水道水を使用してください。一項目でも基準値を超えるものがある場合は、比較的短時間に障害の危険があると判断されます。

冷凍空調器用水質ガイドライン JRA-GL-02-1994に準ずる

項目		基準値		傾向	
		補給水	循環水	腐食	スケール生成
基準項目	pH（25℃）	7.0～8.0	7.0～8.0	○	○
	電気伝導率（25℃）（mS/m）	30以下	30以下	○	○
	塩化物イオン（mgCl⁻/L）	30以下	30以下	○	
	硫酸イオン（mgSO_4^{2-}/L）	30以下	30以下	○	
	酸消費量（pH4.8）（mg$CaCO_3$/L）	50以下	50以下		○
	全硬度（mg$CaCO_3$/L）	70以下	70以下		○
	カルシウム硬度（mg$CaCO_3$/L）	50以下	50以下		○
	イオン状シリカ（mgSiO_2/L）	30以下	30以下		○

項目		基準値		傾向	
		補給水	循環水	腐食	スケール生成
参考項目	鉄（mgFe/L）	0.3以下	1.0以下	○	○
	銅（mgCu/L）	0.1以下	1.0以下	○	
	硫化物イオン（mgS^{2-}/L）	検出されないこと	検出されないこと	○	
	アンモニウムイオン（mgNH_4^+/L）	0.1以下	0.1以下	○	
	残留塩素（mgCl/L）	0.3以下	0.1以下	○	
	遊離炭酸（mgCO_2/L）	4.0以下	0.4以下	○	

注1：傾向欄内の○印は、腐食または、スケール生成傾向のいずれかに関する因子を示す。
注2：参考項目の成分も含有されると障害を起こす事は、はっきりしているが、含有量との定量的関係がまだ得られていないので基準項目に準じる値とする。

熱源機と貯湯タンクの対応表

熱源機種別	タンク種別		タンク貯湯量(L)											
中型機	標準／高圧	標準仕様	500	1,000	1,500	2,000	2,500	3,000	3,500	4,000	−	−	−	−
		循環加熱仕様※	−	500 +500	1,000 +500	1,500 +500	2,000 +500	2,500 +500	3,000 +500	3,500 +500	−	−	−	−
Yフレーム	標準	標準仕様	−	−	−	−	−	−	−	−	4,800	6,000	−	−
		循環加熱仕様	−	−	−	−	−	−	−	−	4,200 +600	5,400 +600	−	−
	高圧	標準仕様	−	−	−	−	−	−	−	−	−	6,000	8,000	10,000
		循環加熱仕様	−	−	−	−	−	−	−	−	−	6,000 +800	8,000 +800	10,000 +800

※：循環加熱仕様タンクの「+」以降の数字は循環専用タンクの貯湯量になります。

仕様表 MZ-N3/N3Pシリーズ

▶MZ-6N3～9N3、MZ-N3Pシリーズ、寸法図は次ページ以降

名称	まぜまぜ(MZ-N3)				
対応シリーズ	EWS/EWRシリーズ				
対応製品	EWS/EWR	EWS※4	EWS/EWR		EWS※4
型番	MZ-1N3	MZ-2N3	MZ-3N3	MZ-4N3	MZ-5N3
製品外観※1	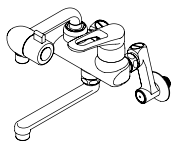	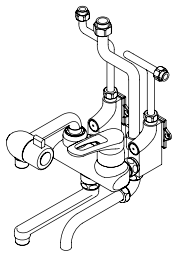	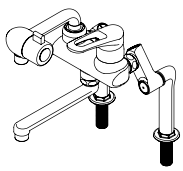	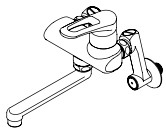	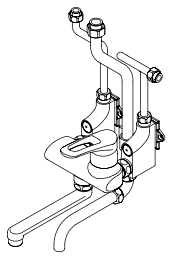
配管方法	埋め込み配管	露出配管	立ち上がり配管	埋め込み配管	露出配管
機能※2	熱 混 水	熱 混 水	熱 混 水	混 水	混 水
本体質量(kg)	3.4	4.9	4.2	2.8	4.3
使用水圧	0.05～0.3MPa				
付属品※3	●送り座金×2 ●六角棒スパナ	●タッピング皿ネジ×4 ●オーバーフロー管セット×1 ●オーバーフロー管固定バンド×1 ●オーバーフロー管固定バンド用ネジ×2 ●給水管×1 ●給湯管×1 ●パッキン×8 ●六角棒スパナ	●取付脚×2 ●六角棒スパナ	●送り座金×2 ●六角棒スパナ	●タッピング皿ネジ×4 ●オーバーフロー管セット×1 ●オーバーフロー管固定バンド×1 ●オーバーフロー管固定バンド用ネジ×2 ●給水管×1 ●給湯管×1 ●パッキン×8 ●六角棒スパナ
仕様変更	熱湯用赤ハンドルキャップ ノズル変更(混合湯) ノズル変更(熱湯)			ノズル変更(混合湯)	

※1: 図は付属品を取り付けた状態です。　※2: 熱熱湯　混混合湯　水水　※3: お使いの湯沸器の種類によって使用しない付属品もあります。※4：EWS用の配管付属。

調整の方法

流量調整ネジを六角棒スパナ呼び3(六角レンチ 3mm)で回して調整します。

出湯量の調整方法

混合湯の温度の調整方法

①混合レバーで最大量出湯してから湯側一杯に回します。

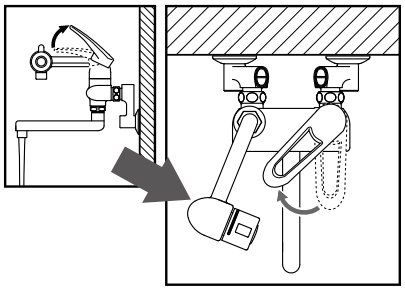

②希望の温度になるように給水側の流量調整ネジを調整します。

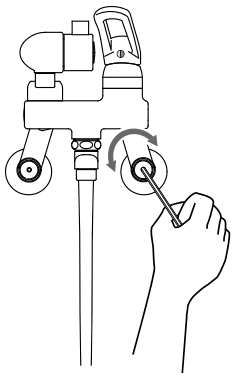

まぜまぜ 混合水栓についてのご注意

◆まぜまぜの混合水栓側は、出湯時に必ず湯水を混合する構造になっています。レバーを湯側一杯に回しても、給湯器で設定した温度で出湯されることはありません。
◆混合湯温の調整はレバー左右で行うか、流量調整ネジで行ってください。
◆混合湯温は給水温度に左右されます。給水温度が低いと混合湯温も低くなり、給水温度が高いと混合湯温も高くなります。
◆レバーの上げ下げによる出湯量の調整はできません。お湯を使用される場合、レバーを上一杯にしないとお湯にならない場合があります。

仕様表

名称	まぜまぜ(MZ-N3)				まぜまぜP(MZ-N3P/MZ-N3PE※5)	
対応シリーズ	EWS/EWRシリーズ				ESDシリーズ ES-DWUB	
対応製品	EWS/EWR		EWR※4		ESD全シリーズ	
型番	MZ-6N3	MZ-7N3	MZ-8N3	MZ-9N3	MZ-1N3P/MZ-1N3PE	MZ-3N3P/MZ-3N3PE
製品外観※1	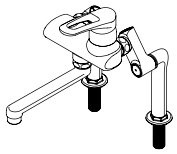	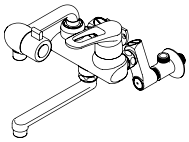	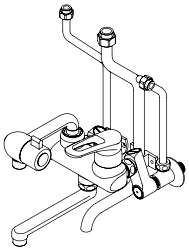	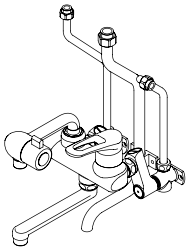	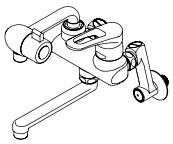	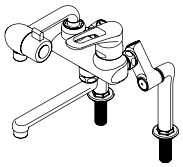
配管方法	立ち上がり配管	埋め込み露出配管	埋め込み露出配管	露出配管	埋め込み配管	立ち上がり配管
機能※2	混 水	熱 混 水	熱 混 水	熱 混 水	熱 混 水	熱 混 水
本体質量(kg)	3.7	3.7	4.7	4.7	3.4	4.2
使用水圧	0.05〜0.3MPa					
付属品※3	●取付脚×2 ●六角棒スパナ	●取付脚×2 ●送り座金×2 ●タッピング皿ネジ×3 ●六角棒スパナ	●取付脚×2 ●送り座金×1 ●タッピング皿ネジ×3 ●オーバーフロー管セット×1 ●オーバーフロー管固定バンド×1 ●オーバーフロー管固定バンド用ネジ×2 ●給水管×1 ●給湯管×1 ●ワッシャー×2 ●パッキン×5 ●六角棒スパナ	●取付脚×2 ● タッピング皿ネジ×5 ●オーバーフロー管セット×1 ●オーバーフロー管固定バンド×1 ●オーバーフロー管固定バンド用ネジ×2 ●給水管×1 ●給湯管×1 ●ワッシャー×2 ●パッキン×5 ●六角棒スパナ	●送り座金×2 ●六角棒スパナ	●取付脚×2 ●六角棒スパナ
仕様変更	ノズル変更(混合湯)	熱湯用赤ハンドルキャップ ノズル変更(混合湯) ノズル変更(熱湯)				

※1: 図は付属品を取り付けた状態です。　※2: 熱熱湯　混混合湯　水水　※3: お使いの湯沸器の種類によって使用しない付属品もあります。※4：EWR用の配管付属。※5：Eタイプは節湯対応型です。

節湯対応型水栓について

イトミックの節湯対応型水栓は、湯量を減らし、エネルギーの無駄を減らす水栓です。

■ 以下の適合基準・削減基準を満たしています

基準名	住宅・建築物の省エネ基準	住宅事業建築主の基準
節湯水栓の定義	「住宅・建築物の省エネ基準」にて定められた節湯水栓の構造を有するものまたは適合条件を満たすもの	日本バルブ工業会にて定められた節湯水栓のモニター方法にて、削減基準を満たしているもの
節水種類と効果	節湯 C1 台所水栓：30%削減 洗面水栓：30%削減 水優先吐水機構 MZ-1/3N3PE・KG-2Eに適合しています。	節湯 B 台所水栓：17%削減 浴室シャワー水栓：15%削減 小流量吐水機構 KG-2Eに適合しています。

寸法図 MZ-1N3/MZ-1N3P/MZ-1N3PE※

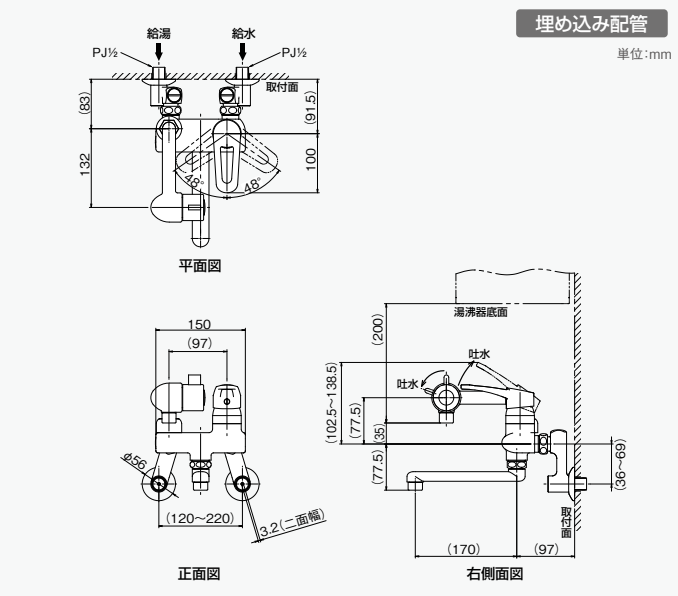

寸法図 MZ-4N3

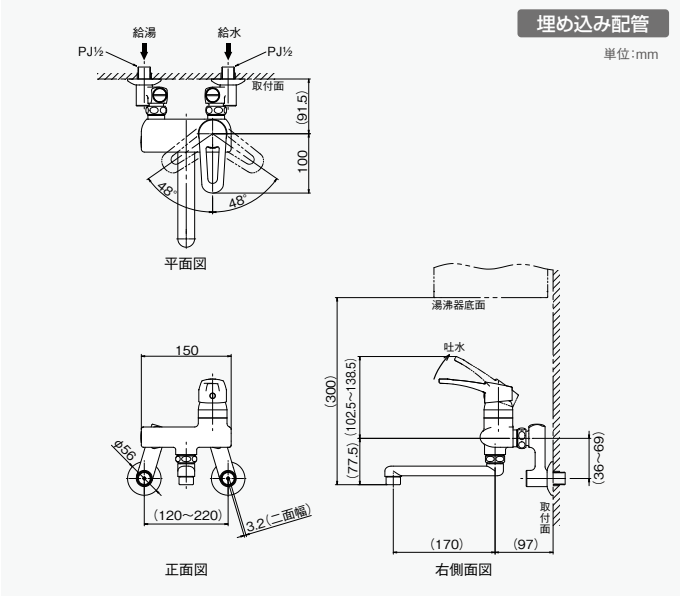

寸法図 MZ-2N3

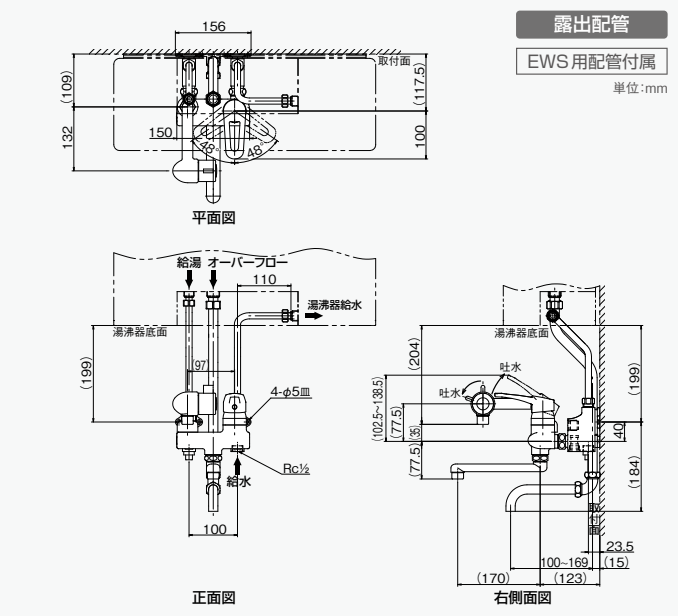

寸法図 MZ-5N3

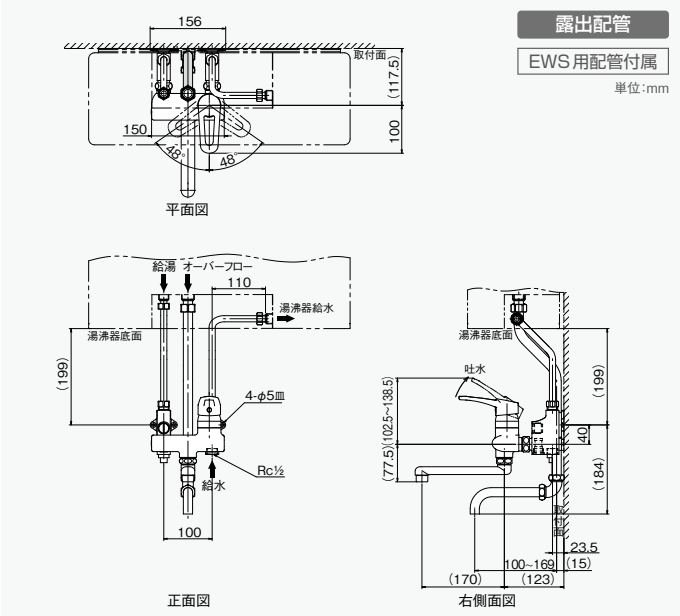

寸法図 MZ-3N3/MZ-3N3P/MZ-3N3PE※

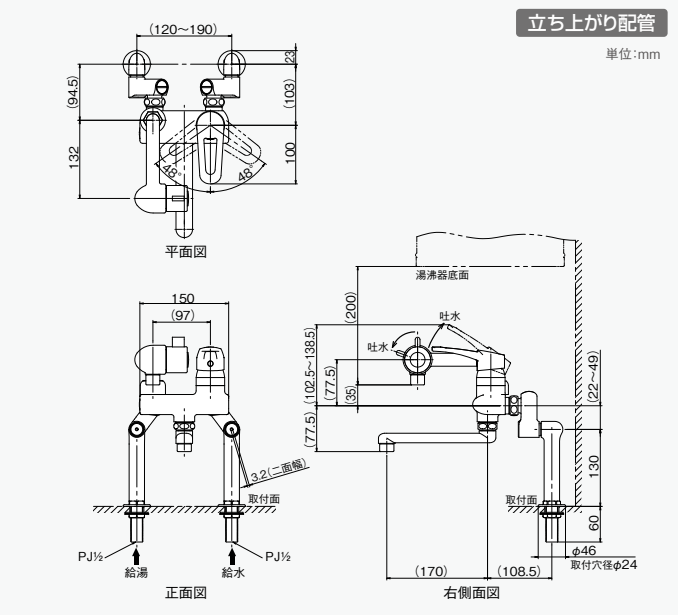

寸法図 MZ-6N3

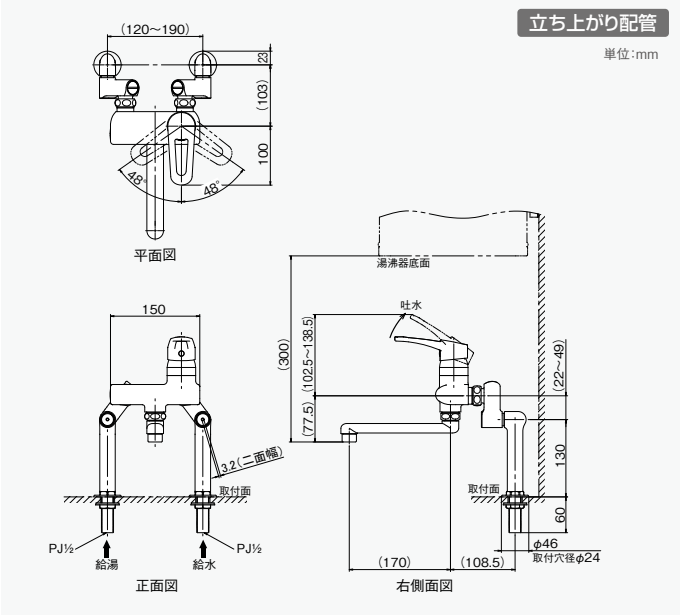

※：Eタイプは節湯対応型です。Eタイプの混合レバーハンドルの可動範囲は、湯側50°水側35°となります。

16 小型電気温水器
44 大型電気温水器
54 エコキュート
62 関連商品
資料
143 価格一覧表

寸法図 MZ-7N3

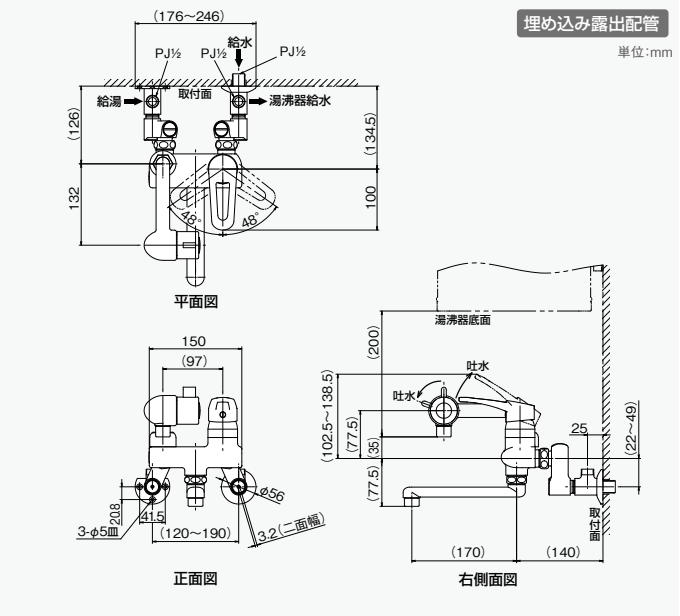

寸法図 MZ-9N3

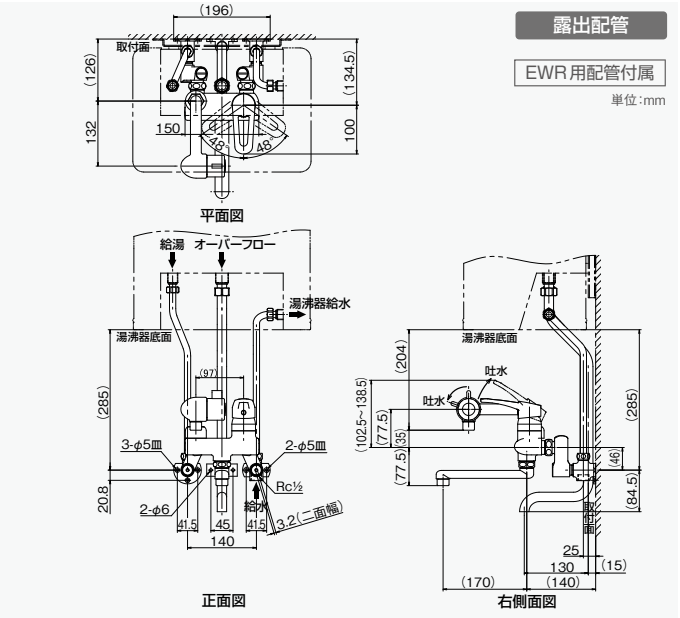

寸法図 MZ-8N3

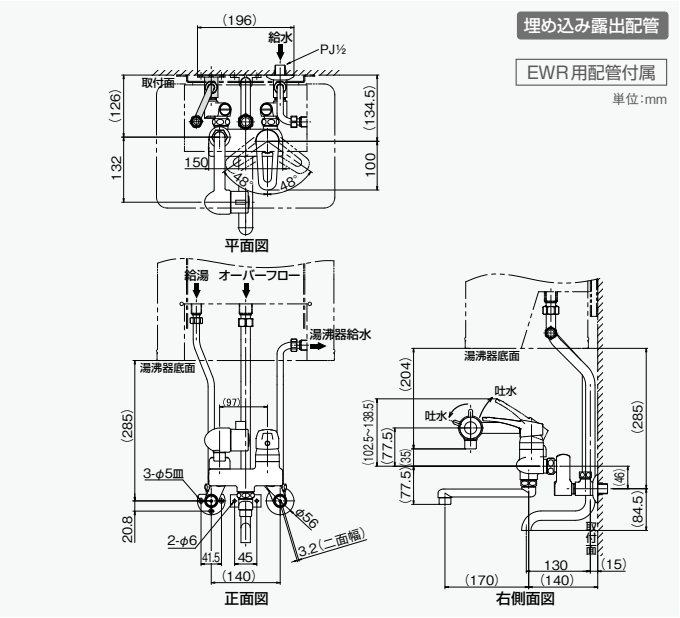

まぜまぜの設置に関する注意事項

- ●施工は工事要領書に沿って行ってください。
- ●冬季に凍結する場所の場合は保温工事を行ってください。
- ●メンテナンススペースを取って設置してください。
- ●本体質量および使用時の荷重に耐えられる場所かご確認ください。
- ●壁面取付の場合は取付場所が垂直になっているかご確認ください。
- ●湯沸器底面から給湯口まで一定の距離を取る必要があります。詳細は右図を参照してください。
- ●MZ-3/6/9N3は立ち上がる距離をできるだけ短くして設置してください。
- ●まぜまぜの混合湯口には絶対に浄水器を取り付けないでください。混合湯が出なくなります。
- ●他社製の部品は使用しないでください。
- ●使用水圧0.05~0.3MPaの範囲内でご使用ください。(MZ-N3Pは電気温水器の2次給水口をご利用ください)

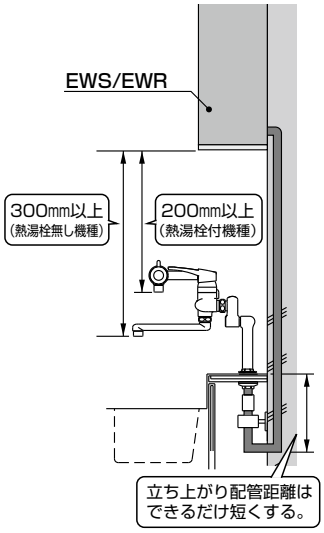

標準配管図　(図は一例です。実際の施工は工事要領書に従って行ってください)

EWS+MZ-1N3

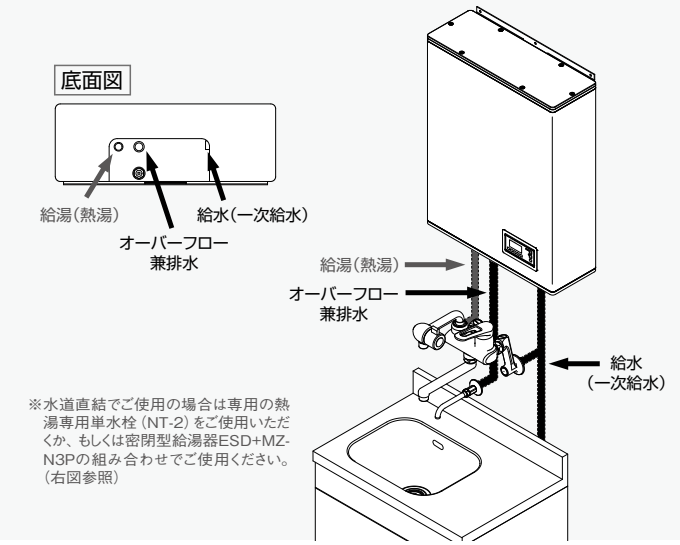

※水道直結でご使用の場合は専用の熱湯専用単水栓(NT-2)をご使用いただくか、もしくは密閉型給湯器ESD+MZ-N3Pの組み合わせでご使用ください。(右図参照)

ESD+MZ-3N3P

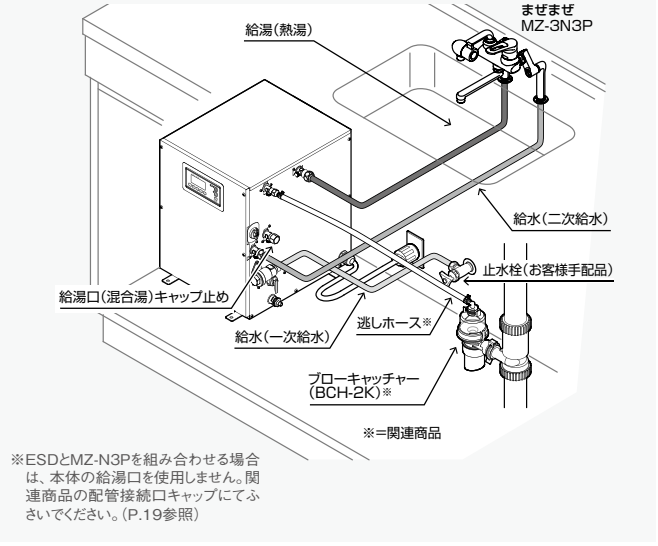

※ESDとMZ-N3Pを組み合わせる場合は、本体の給湯口を使用しません。関連商品の配管接続口キャップにてふさいでください。(P.19参照)

製品仕様　ブローキャッチャー　BCH-K/Mシリーズ　製品の特長・価格についてはP.65

BCH-K 取付例

ESNシリーズ　BCH-1K取付の例

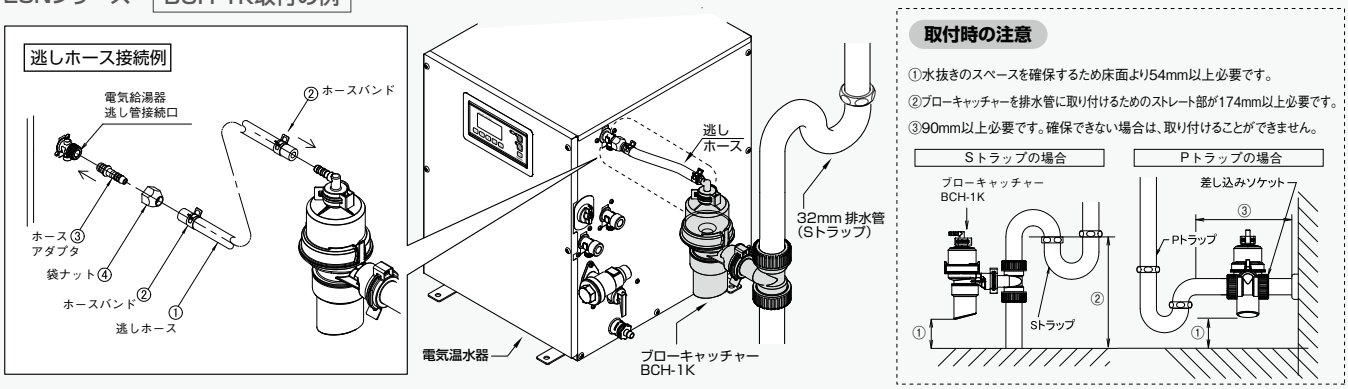

BCH-M 取付例

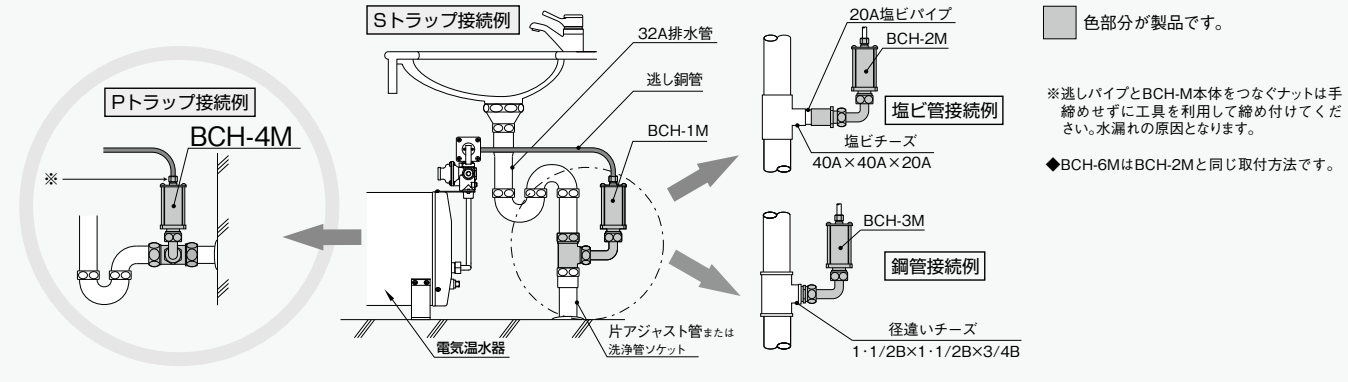

BCH-K 逃しホースセット部品構成　逃しホース×1セット

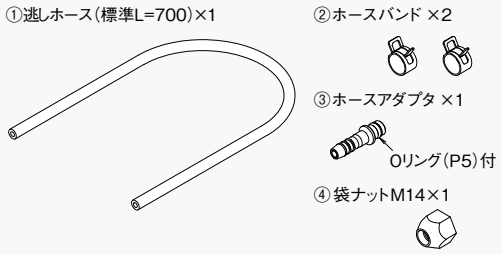

逃しホースセットは温水器とBCH-Kシリーズを接続するホースです。BCH-Kをご使用になる際は必須商品となります。

BCH-M 逃し銅管セット部品構成　逃し銅管×1セット

逃し銅管セットは温水器とBCH-Mシリーズを接続する銅管です。BCH-Mをご使用になる場合、膨張水用排水口を設置する場合は必須商品となります。
※ES-N3シリーズでは温水器本体に付属しているため、別途ご購入の必要はありません。

製品仕様　配管部材(自動水栓接続関連)　製品の特長・価格についてはP.66

自動水栓 接続例

自動水栓接続例（電気瞬間湯沸器EIXの場合）

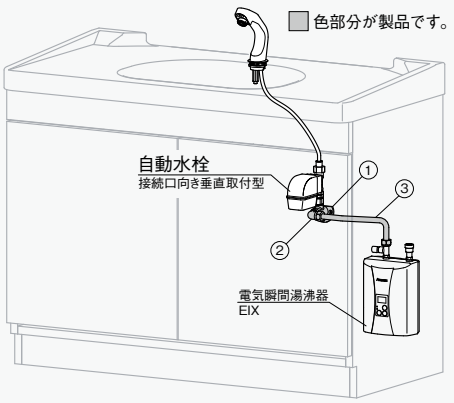

※自動水栓接続部分以外の配管については省略しています。

電気温水器と自動水栓を組み合わせる際、別途手配しない場合にお選びください。自動水栓メーカーや機種、取り付ける位置や電気温水器によって取り付け方法や組み合わせが異なる場合があります。詳細はお問い合わせください。
【 対応電気温水器 ： ESN / ES-N3 / ESW03 / EIX 】

① 壁固定用 座付きエルボ	② フレキ用エルボ	③ ステンレスフレキ管 (L300/600mm)
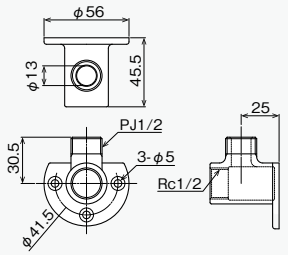	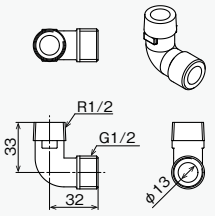	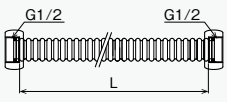
壁面に取り付け、自動水栓と配管を接続・固定するための座付きエルボ。自動水栓によって上向きまたは横向きに取り付ける場合があります。	座付きエルボとフレキ管を接続します。	電気温水器と座付きエルボまたはフレキ用エルボを接続します。

用途・形状が似ている製品の比較表

設置タイプや用途が近い製品において、ご使用になる現場や予算に合わせて最適な製品をお選びいただけるよう、使用方法・施工性・コスト等を比較します。

電気瞬間湯沸器			
製品画像			
シリーズ名・型番		EI-N5	DE-10／15N1
標準電源		三相200V	
構造		瞬間式	
ヒーター容量（定格消費電力）		10.1kW・15kW・20kW・30kW・40kW	10.1kW・15kW
給湯温度		約60℃	約50℃
配管口径		20A	15A
仕様変更	異電圧	○	×
	単相200V	EI-10/15/20N5 ○　EI-30/40N5 ×	
	屋外	○	
	遠方発停	○	
	その他	お問い合わせください。	仕様変更はできません。
温度制御		比例制御方式	
おすすめしたい用途／お客様		•24時間店舗・美容室・**厨房の食器洗浄機等**に対応 •食洗機など**使用頻度が高く**、多めの流量が必要なお客様 •仕様変更が必要なお客様 •**30kW以上であればシャワーにも対応** •大きな電気容量を確保できるお客様	•手洗い・**洗い物**用 •**洗い物程度の給湯量**が必要で、コンパクトな電気瞬間湯沸器を探しているお客様 ※シャワーでは給湯能力が足りません。
イニシャルコスト		•さまざまな**仕様変更が可能**な独自の柔軟な基本設計となっており、DE-10/15N1よりも製品価格は高めです。	•大量生産向けの基本設計でリーズナブルな定価設定。仕様変更はできません。
ランニングコスト		・使った時に使った分だけしか電力を消費しません。 ・ヒーター容量（定格消費電力）に応じて多機種を揃えていますが、大きな電気容量が必要になります。	•使った時に使った分だけしか電力を消費しません。 •EI-N5と比較して最高出湯温度の設定が10℃低く、消費電力が抑えられます。
機能		•**20Aの配管口径**で、多くの流量が取れます。 •外装カバーの板厚を1mmにし、剛性を高めています。	•外装カバーの板厚を0.5mmとして軽量化しました。
設置場所／施工性		•収まりやすいスクエアフォルム。	•小型で比較的軽量。狭小スペースにも設置可能。
サイズ		•天地左右の寸法は大きめですが、一般的なガス給湯器よりも**薄型**です。	•EI-N5よりもさらに**薄型**。**縦長のスリム形状**ですっきり収まります。
施工性		•4点のボルト止めで壁面に取付。 •離隔距離を取る専用金具を別売でご用意しています。 •**電源コードは本体上部から**の取り出しとなります。	•4点のボルト止めで壁面に取付。EI-N5よりも軽量なため施工は容易です。 •本体側の固定金具によってそのまま壁面と離して設置できます。 •**電源コードは背面から**取れるので、スッキリした外観。
詳細ページ		P.40・87	P.40・87

飲用&洗い物用／洗い物専用		
製品画像		
シリーズ名・型番	EWS/EWR	i HOT14（ EWM-14N ）
構造	貯湯式	
貯湯量	**12L～65L**	**14L**
標準電源	単相100V／200V	単相100V
ヒーター容量（定格消費電力）	**貯湯量に応じて各種**	**701W**
貯湯温度	60℃～95℃で細かな設定が可能 （Hiモードは最高約98℃）	約85℃
おすすめしたい用途／お客様	•**飲用など高温のお湯**を必要としているお客様。 •**多機能**さを求められるお客様 •オフィスビルの給湯室や店舗などでご利用になりたい場合	•飲用や多くの機能性は必要なく、**簡単な洗い物**などで使われるお客様 •ガス瞬間湯沸かし器から安価な電気給湯器への入れ替えをご検討されているお客様
イニシャルコスト	•高温のお湯を作ることが出来る構造のため、iHOT14よりも製品価格は高めです。 •仕様により価格が大きく異なります。	•洗い物用に特化し、外装や機能を簡素化することでリーズナブルな価格を実現しています。
ランニングコスト	•全シリーズに搭載している**給湯コントローラー**はお客様の**使用状況に合わせて通電を調整可能**。省エネ・節電になります。	•電源を切らない場合は**通電（加熱／再沸かし上げ）を繰り返し**ます。
機能	•細かな温度調節（60～95℃）や、湯水を自動で給排水して新しいお湯が使えるなど、**充実した機能**が選べます。 •ヒーター変更や電源種類の変更など**各種仕様変更に対応**し、貯湯量も選べます。	•**ワンレバー**で給湯温度と出湯量を変更可能です。 •**シャワー出湯管**でシャワー／ストレートを切替可能。 •**仕様変更に対応しておらず**、電源やヒーター、貯湯量は選べません。
設置場所／施工性	•大型の本体取付板で壁面へ取り付けます。 •開放式で給湯圧力がないため、水栓より上に本体を取り付ける必要があります。 •洗い物にも利用する場合は、**当社の専用水栓を使用する必要**があります。	•簡易型の背板とボルトで壁面に簡単に取り付けることができます。 •**100Vの家庭用コンセント**と給排水設備があればすぐに施工可能です。 •本体にシャワー出湯管が付属しているため、水栓を別途用意する必要がありません。 •雑居ビルなどの狭小スペースでも設置できます。 •**仮設店舗やプレハブ等**でもすぐに施工可能です。
サイズ	•ラインナップが多く、貯湯量によりサイズが変わります。 •EWSシリーズは**全機種奥行き190mmの薄型設計**。	•一般的な**ガス給湯器と同等程度でコンパクトサイズ**。入れ替え時でも違和感がありません。
その他	•給湯コントローラーは見やすく扱いやすいため、高機能を手軽に使うことができます。 •EWRシリーズは、仕様変更にて本体底面の給湯接続口に蛇口を直接取り付けることができます。	•簡単な操作でお湯が使えます。 •取り付け施工性に特に配慮した製品です。
詳細ページ	P.21・74	P.37・85

飲用&洗い物用		
製品画像	専用水栓（混合栓）まぜまぜ	
シリーズ名	EWS/EWR	ESD
構造	開放式	密閉式
貯湯量	12L～65L	12L～50L
標準電源	単相100V／200V	単相100V／200V
貯湯温度	60℃～95℃ （Hiモードは最高約98℃）	60℃～92℃
おすすめしたい用途／お客様	•**シンク下に給湯器を置けるスペースがない**お客様	•**吊戸棚などがあり壁面に設置できない**お客様 •給湯器を目立たない場所に設置したいお客様（店舗では隠蔽設置の特性が活かせるので、カウンター下、パントリー内など人目に付かない場所への設置が可能です。）
イニシャルコスト	•減圧弁・逃し弁を必要としない大気開放式構造のため、ESDよりも製品価格が抑えられます。	•飲用を可能とする高温での沸し上げを密閉式で実現するため、間欠エア抜き弁を搭載。ミキシング機能によって洗い物に適したお湯を出す混合湯口と飲用対応の熱湯口の2つの給湯口を標準装備しているため、製品価格はEWS/EWRよりも高めとなります。
ランニングコスト	•給湯コントローラーにより、**各種の節電設定が可能**です。 •夏場はスイッチひとつで運転オフに設定でき、不要な電力消費を抑えます。	
機能	•**開放式のため、給湯圧力がありません。** •水を大気内で最高約98℃までの高温沸かし上げが可能なため、**カルキを除去できます**。	•**給湯圧力があります。**
設置場所／施工性	•大型の本体取付板で壁面へ取り付けます。 •**膨張水排水器具の取り付けは不要**です。 •開放式で給湯圧力がないため、水栓より上に本体を取り付ける必要があります。 •洗い物にも利用する場合は、**当社の専用水栓を使用する必要**があります。	•シンク下に設置して、配管／電源接続します。 •**膨張水排水器具が別途必要**です。 •飲用給湯・混合給湯用の2つの給湯口を設けているため、熱湯用の水栓と混合水栓両方を取り付けることが可能です。
サイズ	•EWSシリーズは**全機種奥行き190mm**の薄型。	•角型形状で**シンク下にすっきり**収まります。 •膨張水排水器具が必要なので、本体の設置スペース以外に空間が必要となります。
その他	•大気開放式のため、密閉式よりも高温の沸し上げ温度を実現。給湯室での利用に最適です。	•**給湯圧力のある飲用／洗い物両用タイプ**なので、使用範囲が広がります。
詳細ページ	P.21・74	P.17・71

手洗い・洗い物用		
製品画像		
シリーズ名	ES-N3	ESN
構造	密閉式	
貯湯量	5.4L～40L	6L～30L
標準電源	単相100V/200V	単相100V/200V
貯湯温度	30℃～75℃	
おすすめしたい用途／お客様	•メンテナンス性、カスタマイズ性に重点を置かれるお客様	•スッキリとした外観の床置式温水器をお探しのお客様。
ランニングコスト	•Bタイプはタイマー運転に加え、夏場オフ機能など**各種の節電設定**が可能です。	
機能	•タイマーの付いて無いタイプはダイヤルでON/OFFと温度設定を行うシンプルなタイプ、Bタイプは再沸かし上げ機能やスケジュール運転の2系統化など各種の機能を備えた**給湯コントローラー**を搭載。	
設置場所／施工性	•配管が露出しているので**簡単に接続**でき、**メンテナンスも容易**です。 •各種の仕様変更に適した形状です。	•角型形状で、洗面所などの床面に**スッキリと収まります**。配管類は本体内にまとめられています。 •施工は本体外側の各接続口をつなぐだけです。
サイズ	•左右にスペースがあれば高さにスペースが無くても収まりやすい**横長形状**。	•高さにスペースがあれば左右にスペースが無くても収まりやすい**縦長形状**。
その他	•市販の混合水栓がご利用可能です。 •より大きなヒーター容量に変更可能で、多くの現場のニーズに対応しやすい設計です。 （→P.132ヒーター容量変更表参照）	•市販の混合水栓がご利用可能です。
詳細ページ	P.32・82	P.29・80

固定出湯の手洗い用（小型）				
製品画像				
型番	ESW03A/03T	EIX		
構造	貯湯式	瞬間式		
標準電源	単相100V／200V	単相100V	単相200V	
ヒーター容量（定格消費電力）	0.6kW	2.5kW	3.2kW	5kW
出湯温度	約32～39℃	約20～38℃		約20～45℃
おすすめしたい用途／お客様	•季節を問わず安定した湯温が必要で、**大きい電気容量が確保できない**お客様	•**使用頻度が少ない／手洗い程度**の給湯量が必要で、**電気容量が確保できる**お客様 •**手のひらに乗る程の超小型**のため、極めて狭いスペースでも取り付けできます。		
イニシャルコスト	•リーズナブルなタイマー無しと、タイマー付が選べます。	•手洗いに用途を絞ることで、これまでの瞬間式では実現できなかった低価格になっています。 •大きな電気容量が必要です。		
ランニングコスト	•沸かし上げたお湯はそのままだと冷えてしまうため、**保温に電気を使います**。	•必要な時に適量だけ沸かし上げるので、**都度使用する電気代だけ**で済み、保温のための電力は不要です。 •待機電力はほとんどありません。		
機能	•75℃で沸かしたお湯に給水を混ぜて、手洗いや洗い物に適した温度で出湯します。出湯温度は、湯かげんダイヤルにより**約32～39℃**に変更可能です。	•給水をそのまま瞬間的に沸かしますので、**水道圧力のまま湯切れせずに**お湯が使えます。 ※加熱能力の範囲において。 詳細→P.42		
設置場所／施工性	•上部に**左右に回転可能な配管**を配置しているため、設置場所に合わせた施工が可能です。 •**膨張水を排水する器具を取り付ける必要**があります。	•瞬間式のため膨張水は発生しません。**排水器具は不要**です。 •満水質量は1.9kgと軽く、配管接続も給水／給湯だけ。 •壁面取り付け器具が付属しています。		
サイズ	•貯湯タンクを備えながら非常にコンパクトなサイズを実現。手洗いに適した設計で、イトミックの貯湯式電気温水器の中で最少・最軽量。	•貯湯タンクが無く、手洗い専用に開発された超小型の設計。業界最小・最軽量※の手のひらサイズを実現。 ※当社調べ		
その他	•本体上部中央に設けた逃し弁テストレバーの動作確認口は、メンテナンス時の動作確認が簡単で、誤操作やいたずらを防ぎやすい構造です。	•湯切れがなく、いつでも快適に手洗いができます。 •**超小型設計で配管接続も少ない**ので、存在を忘れるほどシンプルです。		
詳細ページ	P.35・84	P.41・87		

ヒーター容量変更表/標準プラグ表

小型電気温水器 ヒーター容量(定格消費電力)変更表

【表の見方】◎=標準　○=基準(仕様変更の基準となるヒーター容量です。電源仕様変更はシリーズによって価格が異なりますのでお問い合わせください)
△=ヒーター UP(仕様変更:1kW毎に本体価格より¥15,000UP。納期は都度お問い合わせください)
▼=ヒーター DOWN(仕様変更:定価には変更ございません。納期は都度お問い合わせください)　◪=設定なし

シリーズ	電源	単相100V			単相200V				三相200V(仕様変更)			
	貯湯量(L) / kW	0.5	0.7	1.1	1.1	1.5	2.0	3.1	1.1	1.5	2.0	3.1
ESN	6	▼	▼	◎	◎				○			
	12	▼	▼	◎	▼	◎			▼	○		
	20	▼	▼	◎	▼	▼	◎	△		▼	○	
	25			◎		▼	◎	△			○	△
	30			◎		▼	◎	△			○	△

シリーズ	電源	単相100V			単相200V						三相200V(仕様変更)					
	貯湯量(L) / kW	1.1	1.5	2.0	1.1	1.5	2.0	3.1	4.0	5.0	1.1	1.5	2.0	3.1	4.0	5.0
ES-N3	5.4	◎	△	△	◎	△	△	△			○	△	△	△		
	10	◎	△	△	◎	△	△	△			○	△	△	△		
	20	▼	◎	△	▼	◎	△	△			▼	○	△	△		
	30	▼	◎	△	▼	▼	◎	△	△	△	▼	▼	○	△	△	△
	40	▼	◎	△	▼	▼	▼	◎	△	△	▼	▼	▼	○	△	△

シリーズ	電源	単相100V		単相200V				三相200V(仕様変更)		
	貯湯量(L) / kW	1.1	1.5	1.1	1.5	2.0	3.1	1.5	2.0	3.1
ESD	12	◎	△	▼	◎			○	△	
	20	◎	△		▼	◎	△		○	△
	25	◎	△		▼	◎	△		○	△
	30	◎	△		▼	◎	△		○	△
	35	◎	△			▼	◎		▼	○
	50	◎	△			▼	◎		▼	○

シリーズ	電源	単相100V(仕様変更)		単相200V					三相200V(仕様変更)		
	貯湯量(L) / kW	1.5	2.0	1.5	2.0	3.1	4.0	5.0	3.1	4.0	5.0
ES-DWUB	50	○	△	▼	▼	◎	△	△	○	△	△
	80	○	△	▼	▼	◎	△	△	○	△	△

シリーズ	電源	単相100V			単相200V						三相200V(仕様変更)				
	貯湯量(L) / kW	0.75	1.5	2.0	0.75	1.5	2.0	3.0	4.0	5.0	0.75	1.5	2.25	3.0	4.5
ETC	12	◎	△		◎	△					○				
	20	▼	◎	△		◎	△					○			
	45		◎	△			◎	△					○		
	60		◎	△				◎	△					○	
	90		◎	△					◎	△					○
ETR	12	◎	△		◎	△					○				
	20	▼	◎	△		◎	△					○			
	30		◎	△			◎	△					○		
	45		◎	△				◎	△					○	
	65		◎	△					◎	△					○

シリーズ	電源	単相100V			単相200V						三相200V(仕様変更)				
	貯湯量(L) / kW	0.75	1.5	2.0	0.75	1.5	2.0	3.0	4.0	5.0	0.75	1.5	2.25	3.0	4.5
EWS	20		◎	△		◎	△					○			
	30		◎	△			◎	△					○		
	40		◎	△				◎	△					○	
EWR	12	◎	△		◎	△					○				
	20	▼	◎	△		◎	△					○			
	30		◎	△			◎	△					○		
	45		◎	△				◎	△					○	
	65		◎	△					◎	△					○

シリーズ	電源	単相100V		単相200V
	貯湯量(L) / kW	1.1	1.5	1.5
ワクワク(WKT-14)	14		◎	◎
ワクワク(WKT-14S)		◎		

シリーズ	電源	単相100V	単相200V
	貯湯量(L) / kW	0.6	0.6
ESW03A/03T	3	◎	◎
ESWM3A/M3T	3	◎	◎

シリーズ	電源	単相100V	単相200V	
	号数換算 / kW	1.25	3.2	5.0
EIX-125B0	1.4	◎		
EIX-232B0	1.8		◎	
EIX-250B0	2.9			◎

シリーズ	電源	単相100V
	貯湯量(L) / kW	0.701
i HOT14(EWM-14N)	14	◎

標準プラグ表

電源		単相100V			単相200V		三相200V
ヒーター容量		1.1kW以下	1.5kW以下	2kW以下	3.1kW以下	5kW以下	6kW以下
プラグ	NEMA番号 規格準拠品	5-15	5-20	L5-30	L6-20	L6-30	(明工社 MH2576)
	定格	125V15A 接地2P	125V20A 接地2P	125V30A 接地2P	250V20A 接地2P	250V30A 接地2P	250V20A 接地3P
	極配置 刃側						
対応コンセント	パナソニック 上段:埋込型 下段:露出型	WF3002WK WK3001W	WN19213 WK3821	なし	WF2520B/W WK2520B/W	WF2330B/W WK2330/W	WF2420BK/WK WK2420K
	アメリカン電機 上段:埋込型 下段:露出型	7110GN なし	7210GD(ダブル) なし	3310-L5 3311-L5	3220-L6 3221-L6	3320-L6 3321-L6	4220 4221
	明工社 上段:埋込型 下段:露出型	ME2816 ME2726W	ML1219W ME2759	なし なし	MH2877 なし	MH2878 MH2889	MH2876 MH2887
	極配置 受け側		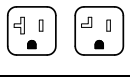				

ご注意

■2005年4月以前にご注文頂いた製品および2017年6月以前にご注文を頂いた製品は、上記の標準プラグと異なる場合があります。買替の際にはご注意下さい。■プラグ形状に合うコンセントを設備側でご準備下さい。■EWM-14N(iHOT14)の電源プラグは家庭用コンセントでご使用いただけます。詳細はP.86 ■EIXシリーズの電源プラグはP.88をご参照ください。■単相100V3kWの電源コード端子は圧着端子での接続となりますのでご注意下さい。

給湯計算について

有効出湯量の計算

電気温水器全般

混合湯の出湯量を求めることができます。

（必要な情報）

① 貯湯量(L)	温水器の貯湯量を示します。
② 沸上温度(℃)	温水器のタンク内温度を示します。
③ 水温(℃)	水道水の水温を示します。
④ 使用湯温(℃)	混合栓からの出湯温度を示します。

（計算方法）

$$① 貯湯量 \times \frac{(② 沸上温度 - ③ 水温)}{(④ 使用湯温 - ③ 水温)} \times 0.75 = 有効出湯量(L)$$

※貯湯式電気温水器は給湯を開始すると同時に給水が行われるため、貯湯温度が低下します。そのため上記の計算では、有効出湯量は貯湯量の75%程度を目安に計算しております。製品ごとの仕様や、使用環境・設置状況により、実際の有効出湯量は変動いたします。

（計算例）

①貯湯量…20L　②沸上温度…75℃　③水温…15℃　④使用温度…35℃　の場合

$$① 20L \times \frac{(② 75℃ - ③15℃)}{(④ 35℃ - ③15℃)} \times 0.75 = 約45L$$

（有効出湯量の計算例から分かること）

貯湯量20Lで沸上75℃の時、手洗い用35℃のお湯は約45L連続給湯可能。
35℃のお湯を1人当たり0.5L使用する場合、おおよそ90回連続使用が可能。

沸上時間の計算

電気温水器全般

電気温水器の沸かし上げ時間を求めることができます。

（必要な情報）

① 貯湯量(L)	温水器の貯湯量を示します。
② 沸上温度(℃)	温水器の沸かし上げ設定温度を示します。
③ 水温(℃)	水道水の水温を示します。
④ ヒーター容量(kW)	温水器のヒーター容量(定格消費電力)を示します。

（計算方法）

$$\frac{① 貯湯量 \times (② 沸上温度 - ③ 水温)}{④ ヒーター容量 \times 860kcal/h} \times 60分 = 沸上時間(分)$$

（計算例）

①貯湯量…20L　②沸上温度…75℃　③水温…15℃　④ヒーター容量…2.0kW　の場合

$$\frac{① 20L \times (② 75℃ - ③15℃)}{④ 2.0kW \times 860kcal/h} \times 60分 = 約42分$$

※使用したお湯の沸上時間算出は貯湯量①に使用した湯量(L)を当てはめ計算できます。
※定格消費電力は1.0kW当たり860kcal/hです。

（沸上時間の計算例から分かること）

全ての湯(20L)を使用した後は再度沸上時間に約42分を要する(2.0kW、水温15℃の場合)。
使用した分だけのお湯の沸上時間は公式の①に使用した湯量(L)を当てはめ計算する。
例)0.5Lだけ使用した場合、沸上時間は約1分かかる。1.0Lなら約2分かかる。

本カタログに掲載の「選定のヒント」は、上記計算方法を元に算出した目安です。ご使用環境によって、実際にご利用いただける湯量や沸き上げ時間は変動いたします。

必要貯湯量の給湯計算　大型電気温水器

一日に必要な貯湯量を算出することができます。

（必要な情報）

浴槽湯量	①　L	浴槽に貯める湯量を示します。
使用人数	②　人	施設の使用人数を示します。
入浴時間	③　h	浴槽の入浴時間（合計時間）を示します。
使用湯量	④　L/人（シャワー含む入浴用）	シャワーを含む入浴に使用する湯量を示します。
	⑤　L/人（洗面用、その他）	洗面、その他で一日に使用する湯量を示します。

（その他の条件）

沸上温度	⑥　℃	温水器の貯湯温度を示します。
使用湯温度	⑦　℃	実際に使用する湯温を示します。
給水温度	⑧　℃	水道水の水温を示します。
浴槽の湯張り率	⑨	浴槽の湯張り率を示します。
浴槽温度降下	⑩　℃/h	1時間当たりの降下温度を示します。
温水器保温効率	⑪	温水器の保温効率を示します。

（計算方法）

●浴槽湯量

$$\frac{①\ 浴槽湯量 \times ⑨\ 浴槽湯張り率 \times (⑦\ 使用温度 - ⑧\ 給水温度)}{⑥\ 沸上温度 \times ⑪\ 温水器保温効率 - ⑧\ 給水温度} = Ⓐ\ L$$

●入浴用（シャワー含む）

$$\frac{④\ 使用湯量 \times ②\ 使用人数 \times (⑦\ 使用温度 - ⑧\ 給水温度)}{⑥\ 沸上温度 \times ⑪\ 温水器保温効率 - ⑧\ 給水温度} = Ⓑ\ L$$

●洗面用・その他

$$\frac{⑤\ 使用湯量 \times ②\ 使用人数 \times (⑦\ 使用温度 - ⑧\ 給水温度)}{⑥\ 沸上温度 \times ⑪\ 温水器保温効率 - ⑧\ 給水温度} = Ⓒ\ L$$

●浴槽用さし湯

$$\frac{①\ 浴槽湯量 \times ⑨\ 浴槽湯張り率 \times ⑩\ 浴槽温度降下 \times ③\ 入浴時間}{⑥\ 沸上温度 \times ⑪\ 温水器保温効率 - ⑦\ 使用湯温度} = Ⓓ\ L$$

Ⓐ+Ⓑ+Ⓒ+Ⓓ=　Ⓔ小計　　L

Ⓔ小計の必要湯量に湯量変動や放熱などを考慮し20%（係数1.2）余裕を持たせた設定とする。

Ⓔ　×　1.2　=　　合計　　L　の貯湯量が必要となります。

（計算例）

計算条件

浴槽湯量	①　300　L	沸上温度	⑥　85℃
使用人数	②　4　人	使用湯温度	⑦　43℃
入浴時間	③　2　h	給水温度	⑧　5℃（冬期を見込み）
使用湯量	④　50L/人（シャワー含む入浴用）	浴槽の湯張り率	⑨　0.8
	⑤　10L/人（洗面用、その他）	浴槽温度降下	⑩　4℃/h
		温水器保温効率	⑪　0.95

計算結果

●浴槽湯量

$$\frac{①\ 300L \times ⑨\ 0.8 \times (⑦\ 43℃ - ⑧\ 5℃)}{⑥\ 85℃ \times ⑪\ 0.95 - ⑧\ 5℃} = Ⓐ\ 120\ L$$

●入浴用（シャワー含む）

$$\frac{④\ 50L \times ②\ 4人 \times (⑦\ 43℃ - ⑧\ 5℃)}{⑥\ 85℃ \times ⑪\ 0.95 - ⑧\ 5℃} = Ⓑ\ 100\ L$$

●洗面用・その他

$$\frac{⑤\ 10L \times ②\ 4人 \times (⑦\ 43℃ - ⑧\ 5℃)}{⑥\ 85℃ \times ⑪\ 0.95 - ⑧\ 5℃} = Ⓒ\ 20\ L$$

●浴槽用さし湯

$$\frac{①\ 300L \times ⑨\ 0.8 \times ⑩\ 4℃/h \times ③\ 2h}{⑥\ 85℃ \times ⑪\ 0.95 - ⑦\ 43℃} = Ⓓ\ 50\ L$$

Ⓐ+Ⓑ+Ⓒ+Ⓓ=　Ⓔ小計　290　L

Ⓔ小計の必要湯量に湯量変動や放熱などを考慮し20%（係数1.2）余裕を持たせた設定とする。

290　×　1.2　=　　合計　約350　L　の貯湯量が必要となります。

Q&A

電気温水器

共通

Q01 業務用と家庭用の違いは何ですか? 128
Q02 ガス湯沸器との違いは何ですか? 128
Q03 どんな用途で使われているのですか? 128
Q04 飲用とその他の用途との違いは何ですか? 128
Q05 飲用以外の温水器のお湯や水でうがい等をしても問題ありませんか? 128
Q06 使用中にお湯がぬるくなることはありませんか? 128
Q07 貯湯式と瞬間式との違いは何ですか? 129
Q08 密閉式、開放式とは何ですか? 129
Q09 先止式、元止式とは何ですか? 129
Q10 減圧弁、逃し弁とは何ですか? 129
Q11 減圧弁の設定値を変更したいのですが、どうすれば良いですか? 130
Q12 逃し弁から常に水が出ているのですが故障ですか? 130
Q13 給湯配管はどれ位まで伸ばせますか? 130
Q14 2mを超える給湯配管には対応できないのですか? 130
Q15 小型電気温水器を高い場所に設置することは可能ですか? 130
Q16 組込形とは何ですか? 隠ぺい設置は可能ですか? 130
Q17 井戸水は使用可能ですか? 131
Q18 井戸水を利用した場合に発生しやすい不具合を教えてください。 131
Q19 直列配管、並列配管は可能ですか? 131
Q20 鳥居配管は何が問題なのですか? 131
Q21 ボールタップを用いた給水方式とはどういうものですか? 131
Q22 対応可能な仕様変更にはどのようなものがあるのですか? 132
Q23 沸上時間はどうやって求めるのですか? 132
Q24 カタログに記載されている「選定のヒント」はどのような計算で決めているのですか? 132
Q25 最高使用圧力とは何ですか? 132
Q26 定期的に交換をする必要がある消耗部品はありますか? 132
Q27 ボイラー区分とは何ですか? 132
Q28 小型ボイラーの届け出や義務とは何ですか? 133
Q29 ボイラーの性能検査は何故必要なの? 133
Q30 水道法適合品とは何ですか? 133
Q31 電気温水器の設置には火災報知機は必要ですか? 133
Q32 バキュームブレーカーとは何ですか? 134
Q33 業務用蓄熱調整契約とは何ですか? 134
Q34 海辺から設置場所までの距離に基準はあるのですか? 134
Q35 電気給湯器の転倒防止対策(耐震対策)は必要ですか? 134
Q36 転倒防止対策はどのように行うのですか? 135
Q37 転倒防止対策の告示に適合していることを証明する資料等はありますか? 135

機種別

Q38 二次給水口とは何ですか? ESD ESN ES-N3 ESW03 135
Q39 ブローキャッチャー(BCH)とは何ですか? ESD ESN ES-N3 ESW03 135
Q40 20Aの塩ビ排水管へBCH-2Mを取り付けることはできますか? BCH 136
Q41 壁掛タイプのEWS/EWRシリーズはなぜまぜまぜ (MZ-N3) を使用しなくてはいけないのですか? EWS EWR MZ-N3 136
Q42 まぜまぜ(MZ-N3)はどうやって湯水を混合しているのですか? EWS EWR MZ-N3 136
Q43 まぜまぜ(MZ-N3)に浄水器を取り付けることはできますか? EWS EWR MZ-N3 136
Q44 EWS/EWRシリーズとまぜまぜ(MZ-N3)を使用する場合はなぜ給水源が「タンク以下」でなくてはならないのですか? EWS EWR MZ-N3 136
Q45 EWS/EWRシリーズに単水栓は使えますか? EWS EWR 137
Q46 ESDシリーズにEWシリーズ用のまぜまぜMZ-N3は使用できますか? ESD MZ-N3P 137
Q47 壁掛型のEWS/EWRシリーズと同様に、置台型のETC/ETRシリーズやワクワク(WKT-14)もオーバーフロー配管の設備は必要ですか? EWS EWR ETC ETR WKT-14/14S 137
Q48 自動給排水機能や自動湯水入替機能とはどのような機能ですか? ESD EWS 137
Q49 EWS/EWRシリーズの給湯横引配管は何mまで対応可能ですか? EWS EWR 137
Q50 EWS/EWRシリーズとまぜまぜ (MZ-N3) の取付位置に制限はありますか? EWS EWR MZ-N3 138
Q51 電気瞬間湯沸器に採用されているフィードフォワード制御とは何ですか? また従来のフィードバック制御とは? EI DE 138
Q52 電気瞬間湯沸器には安全弁が必要ですか? EI DE 138
Q53 電気瞬間湯沸器のEIシリーズはシャワーに使用できますか? EI 138
Q54 深夜電力対応型の電気温水器とはどういうものですか? ES-SRM ES-RM ES-RMK ES-CM 139
Q55 ESFシリーズは屋外に設置できますか? ESFE ESFK ESFB 139
Q56 海辺付近の屋外にESFシリーズを設置したいのですが錆びない仕様はありますか? ESFE ESFK ESFB 139
Q57 ESTとはどのような電気温水器なのですか? 20トンを超える大きさでも製作可能なのですか? EST 139
Q58 ESTは現場施工の対応は可能ですか? EST 139
Q59 ESTは階下給湯は可能ですか? EST 140
Q60 ESTの耐久性とは具体的にどのような点ですか? EST 140
Q61 ESTは業務用蓄熱調整契約に対応可能ですか? EST 140

業務用エコキュート

共通

Q62 エコキュートは環境にやさしいって本当ですか? 141
Q63 エコキュートは何℃までお湯を沸かせるのですか? 141
Q64 エコキュートは家庭用と業務用とで何が違うのですか? 141
Q65 業務用エコキュートは何種類のラインナップがあるのですか? 141
Q66 熱源機は屋内設置は可能ですか? 141
Q67 井戸水は使用可能ですか? 141
Q68 水道直結は可能ですか? 141
Q69 グリーン購入法の適合品ですか? 141

機種別

Q70 高圧ガス保安法の対象機器ですか? Yフレーム 141
Q71 ECOドックプランとは何ですか? Yフレーム 中型機 142
Q72 最適化運転とはどのような運転のことですか? Yフレーム 中型機 142

Q 01 業務用と家庭用の違いは何ですか?

A 業務用の電気温水器は、使用頻度や一度に使われる給湯量、給湯温度など多くの点で家庭用とは異なり、耐久性が求められます。イトミックの電気温水器は、業務用に求められる厳しい使用条件下でも充分にお使いいただけるように、強固な外装や耐久性の高い部品などを使用し、業務用に特化した製品開発を行っています。
また、様々な現場に合わせて電源などの各種仕様を変更可能で、製品によっては貯湯量20トン以上の大型製品も製作可能です。

Q 02 ガス湯沸器との違いは何ですか?

A 電気温水器はガス湯沸器や灯油ボイラーのように燃焼系の機構を持たないため、クリーンで環境に優しく安全です。
・CO／CO_2が出ないので換気設備が不要
・火を使用せずガス漏れの心配がない
・燃焼音がなく静かで、隠ぺい設置も可能（所定の条件をクリアする必要があります）

隠ぺい設置▶Q16

Q 03 どんな用途で使われているのですか?

A 最も多いのは洗い物や手洗い、バス・シャワーでの利用です。90℃以上の熱湯を出せる機種は飲用として使用されています。
また、精密部品の洗浄用や食品の解凍用、温水を利用した暖房など、様々な用途に利用されています。

Q 04 飲用とその他の用途との違いは何ですか?

A イトミックでは、90℃以上の沸上温度設定が可能な機種を飲用向け、90℃未満の機種を洗面や手洗い、洗い物、シャワーなど向けとしています。
電気温水器の沸上温度の違いで用途を分けることに法的な決まりはなく、用途の面から分類しています。
※実際の飲用には、沸き上げ温度90℃以上の設定かつ貯湯温度80℃以上にてご使用ください。

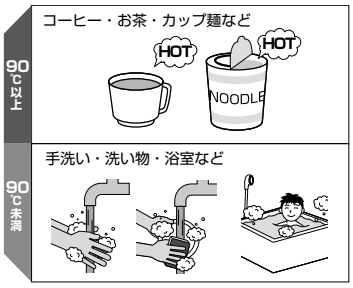

Q 05 飲用以外の電気温水器のお湯や水でうがい等をしても問題ありませんか？

A 当社の小型電気温水器や電気瞬間湯沸器は、水道法第16条に基づく「給水装置の構造及び材質の基準に関する省令」において、給水装置の浸出性能基準に合格しており、水道管と温水器を直結してご使用いただけます。そのため、水道水を直結して毎日お湯をご利用いただいている場合においては、水道水同様に、うがいや口に含んだりしても問題はありません。ただし、機器又は配管に長時間溜まったお湯は、雑用水としてご利用下さい。
※電気温水器貯湯タンクの衛生面に関しては、厚生労働省告示:レジオネラ症を予防するために必要な措置に関する技術上の指針第四 給湯設備における衛生上の措置 二により、電気温水器は貯湯温度の設定が65℃以下には設定をされないようお願い致します。また、機器の湯水の滞留がないようにお客様で管理頂きますようお願い申し上げます。
※水栓金具末端の温度で60℃以下になっている場合においては、水栓金具の衛生面はお客様で管理頂きますようお願い申し上げます。
※水質の変化やお客様にて健康上害が及ぶと判断された場合には、うがいなどでは使わずに、メンテナンス(清掃)などの対応をお願いします。

Q 06 使用中にお湯がぬるくなることはありませんか?

A お湯と水は簡単には混ざらないため、ぬるくなりません。お湯で満たされたタンクの中に給水すると、混合層という間仕切りができます。混合層の中ではゆっくりと湯水が混ざっていきますが、混合層より上ではお湯、下では水のままなので、貯湯タンク内で湯水が混ざらないのです。
※連続してお湯を使い過ぎるとぬるくなることがあります。
※混合層は、密閉式電気温水器において特にしっかりとつくられます。

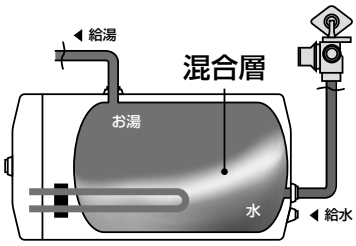

Q 07 貯湯式と瞬間式との違いは何ですか?

A 貯湯式とはタンク(湯槽)に水を貯めてから沸かす構造です。
・ヒーター容量が小さいので低ランニングコスト
・必要な量のお湯を貯めておけるタンクが必要
※貯湯式には密閉式と開放式の2種類があります。 詳細▶Q08

瞬間式とは給湯栓を開くと同時に瞬時に加熱しながら給湯する構造です。
・給水圧に近い給湯圧が得られる
・湯切れがない
・タンクがないためコンパクトサイズ
・大きな電気設備容量が必要
・必要な時に必要な分しか電気を使わないので省エネルギー

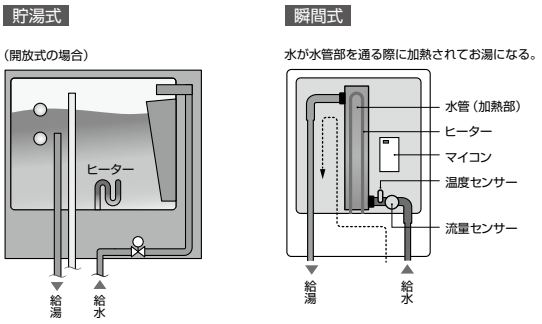

Q 08 密閉式、開放式とは何ですか?

A 密閉式とはタンクが密閉されている構造の電気温水器です。
・給湯圧力があるので温水器本体より上部への給湯が可能
・タンク内は湯水で満たされていて空気がない
・空気に触れないので保温効果が高い
・カルキが抜けづらい
※密閉式には先止式と元止式があります。 詳細▶Q09

開放式とはタンク内に水面(湯面)があるタンク構造です。大気開放式とも呼ばれます。
・湯面が大気に開放されているためカルキを抜くことが可能
・設置場所から下に落とす分しか給湯圧力がなく、上部への給湯はできません

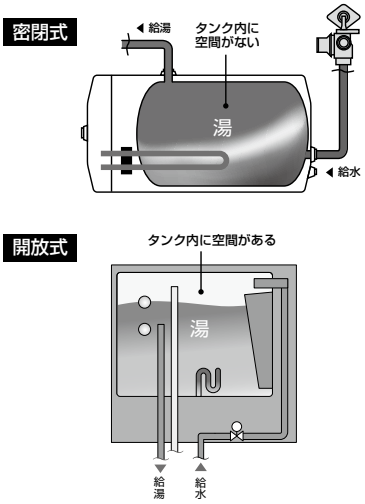

Q 09 先止式、元止式とは何ですか?

A 先止式とは、電気温水器の出湯側(二次側)の栓を操作することによって給湯する方式で、一般的な給湯配管の方式です。
給水圧力を減圧弁で減圧し、加熱による膨張水を逃し弁から排出する必要がありますが、水栓の選択が自由で、複数箇所への給湯が可能です。

元止式とは、電気温水器の流入側(一次側)にある栓を操作することによって給湯する方式で、専用水栓が必要になります。
タンクに給水が入る手前(一次側)で給水を止めているため、タンクに圧力が掛からず減圧弁は不要です。加熱による膨張水の処理に逃し弁を使用しないため、膨張水は蛇口の先などからポタ落ちします。専用水栓への1カ所給湯となり、複数箇所への給湯はできません。

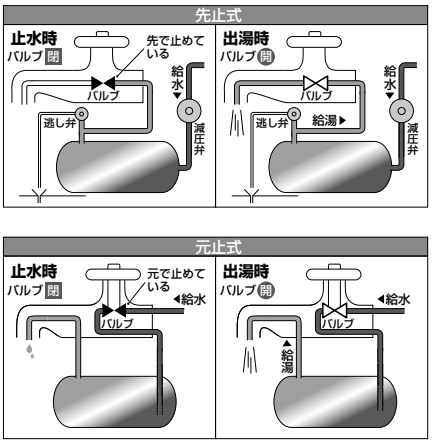

Q 10 減圧弁、逃し弁とは何ですか?

A 減圧弁とは現場によって異なる給水圧力を一定圧力に維持する調節弁のことです。法令により、先止式の密閉式小型電気温水器はタンク内圧力を0.1MPa以下に保たなくてはなりません。

減圧弁によって0.1MPa以下に保たれたタンク内圧力は、電気ヒーターの加熱による湯温上昇と共に体積が膨張し圧力が上がります。タンク内圧力を0.1MPa以下に保つために膨張水をタンク外に排出する(逃がす)為の調整弁が逃し弁です。

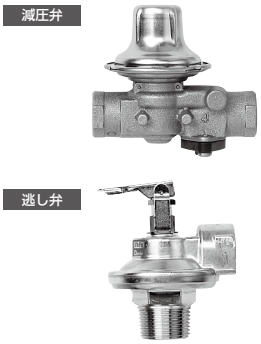

Q 11 減圧弁の設定値を変更したいのですが、どうすれば良いですか?

A 減圧弁の設定値は変更できません。更新などの際に、導入時と異なる設定値の減圧弁に変更してしまうと不具合の原因になります。

Q 12 逃し弁から常に水が出ているのですが故障ですか?

A 沸し上げ中にポタポタ出るのは正常ですが、常に吹き出し続けている場合は故障です。

Q 13 給湯配管はどれ位まで伸ばせますか?

A
・貯湯式小型電気温水器の中で型番に「ES」が付く密閉式（先止式）のシリーズでは給湯配管の距離はなるべく短く、2mを目安にしてください。
・瞬間式のEI-N5/DE-N1シリーズでは最長で6m、EIXシリーズでは2mとしてください。
・EWS/EWRシリーズはQ49を参照してください。
※上記以外の電気温水器に関してはお問い合わせください。
※温水器本体に蛇口や出湯管の付いた機種は本体付属の金具が届く範囲内でお使いください。

Q 14 2mを超える給湯配管には対応できないのですか?

A Q13で給湯配管2mを目安とする製品において、2mを超えた場合でも性能上は問題ありません。しかしお湯が蛇口から出てくるまで時間が掛かります。イトミックでは湯待ち時間を考えて給湯配管は2m以内をおすすめしています。管の保有水量の公式を以下に記載するので参考にしてください。

1mの管の保有水量（L）

材質＼管径	½B	¾B	1B
銅　管	0.16	0.33	0.56
SUS管	0.2	0.37	0.6

条件：配管口径½B（SUS管）、4L/min、給湯配管の距離が2mと3mの場合、お湯が出るまで何秒掛かるか?
・配管距離が2mの場合⇒2（m）×0.2（L）×60（秒）÷4（L）=6秒掛かる
・配管距離が3mの場合⇒3（m）×0.2（L）×60（秒）÷4（L）=9秒掛かる

Q 15 小型電気温水器を高い場所に設置することは可能ですか？

A 施工・点検・メンテナンスを考慮するとおすすめできません。
やむを得ず高い場所へ設置する場合は、右図を参考にし、電気温水器の底面位置から水栓金具の取付位置までの距離を2.5m以内としてください。

◆注意事項
※電気温水器の満水質量に耐えうる強度を確保し、落下しないように固定してください。
※耐震性の確保は現場責任でご対応ください。
※階下への給湯はできません。
※点検やメンテナンスが容易にできる場所へ設置してください。
※配管の凍結防止のため、水抜き時に配管内に水がたまらないように施工してください。
※一部機種は高い場所への設置ができません。

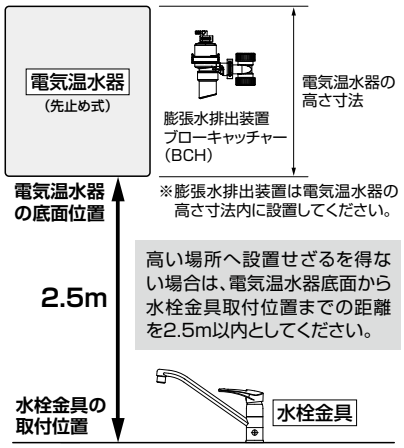

Q 16 組込形とは何ですか?　隠ぺい設置は可能ですか?

A 組込形とは、消防庁告示第一号（対象火気設備等及び火気器具等の離隔距離に関する基準）を満たしており、かつ一般社団法人日本電機工業会の基準に適合し、届出を行った製品のことです。流し台のシンク下などの隠ぺいされた場所において扉を閉めた状態で設置することができます。また、こうした設置方法のことを隠ぺい設置といいます。
※離隔距離に関しては、設置する地域の火災予防条例に即した距離を取る必要があります。詳細は管轄する消防署にお問い合わせください。

16 小型電気温水器
44 大型電気温水器
54 エコキュート
62 関連商品
資料
143 価格一覧表

Q 17 井戸水は使用可能ですか?

A 井戸水など水道水以外のご使用は避けていただくようにお願いします。井戸水は雨水などが長時間地中を通ってたまった水であり、地中に含まれるミネラル類（スケール元物質）が多く溶け込んでいます。電気温水器の故障原因としてスケールの付着によるものが多く、腐食などによる漏水を引き起こすことがあります。

※水道水でも井戸水を多くブレンドしている地域や、水道水が供給されないため井戸水を使わざるを得ない地域もあります。そのような場合はスケールの付着が顕著に表われヒーター断線や漏水などを引き起こしやすくなります。

※イトミック業務用エコキュートには「井水対応ユニット」をご用意しています。 詳細▶Q67

Q 18 井戸水を利用した場合に発生しやすい不具合を教えてください。

A 井戸水などの水道水以外をご使用された場合は、以下のようなトラブルが発生することがあります。

- ヒーターへのスケール付着により、ヒーターに熱がこもり断線する
- 水位センサーへのスケール付着により、センサーが水を感知しなくなり、通電しなくなる
- ステンレス表面へのスケール付着により、不働態被膜が壊れて腐食が起き、短期間でピンホールが発生し漏水する
- シャワーや水栓の吐出口へのスケール付着により、お湯の出が悪くなり、吐出口の清掃が頻繁に必要になる
- 水質を良くするための滅菌装置から注入される塩素により、ステンレスの溶接部等に短期間でピンホールが発生し漏水する
- 湯槽に湯垢の一部が沈殿し、給湯と共に排出される

スケールが付着したタンク

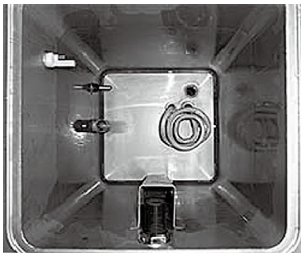
通常のタンク

Q 19 直列配管、並列配管は可能ですか?

A 小型電気温水器では対応できません。
大型製品では対応可能な機種もありますのでお問い合わせください。

Q 20 鳥居配管は何が問題なのですか?

A 鳥居配管をすると配管上部に空気がたまり、スムースに給湯できなくなります。特に瞬間式のEIやDEシリーズの場合、混合水栓を開くと機器を通る水の流量が空気の影響で変化するため、温度が安定しなくなります。また空気溜まりのクッションによって配管内のお湯が往復運動を起こし、ヒーターをON／OFFする電磁接触器などの接点の劣化が促進され、故障を引き起こします。

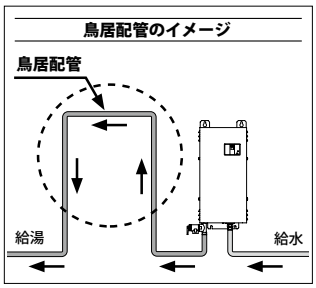

Q 21 ボールタップを用いた給水方式とはどういうものですか?

A ボールタップ方式とは、ステンレス製のフロート（浮き子）の浮力を利用して給水の制御を行う方式です。
お湯を使用した後の給水による水位上昇に合わせてフロートが浮き、シャフトの根元で給水口（タップ）を塞ぎ止水します。お湯を使用すると水面と一緒にフロートも下がり、塞いでいた給水口が開くという仕組みです。

※2013年まで販売していた開放式電気湯沸器のEWシリーズ、ET-N4Aシリーズ、ET-N4Bシリーズにて採用していた方式です。

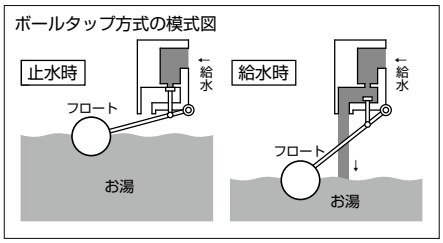

Q 22 対応可能な仕様変更にはどのようなものがあるのですか?

A イトミックでは標準仕様の他に様々な仕様変更にも対応しています。対応実績の一例には以下のようなものがあります。

●ヒーターUP／DOWN ●三相仕様 ●単相仕様 ●異電圧仕様 ●遠方発停端子付 ●一括警報端子付 ●個別警報端子付 ●自動給排水機能
●屋外仕様 ●耐塩害仕様 ●耐重塩害仕様 ●電源コード延長 ●底脚付 ●給湯口キャップ止め ●通電表示端子付●運転表示端子付 ●温度設定特
●タイマー設定特 ●排水コック付 ●テフロン加工ヒーター仕様 ●主回路両切仕様 ●ポンプインターロック端子付 ●指定色

※対応可能な仕様変更は機種や台数により異なります。価格設定と製作期間も標準仕様とは異なりますので都度お問い合わせください。

Q 23 沸上時間はどうやって求めるのですか?

A 以下の公式で求められます。ヒーター容量(定格消費電力)を2倍にすれば分母が2倍になるので沸上時間も半分に短縮されます。

$$沸上時間(分)=\frac{貯湯量(L)\times(沸上温度-水温)}{ヒーター容量(kW)\times860kcal/h}\times60(分)$$

詳細▶P.125

Q 24 カタログに記載されている「選定のヒント」はどのような計算で決めているのですか?

A 選定のヒントはお湯を使用する人数や使用可能な給湯量を記載しています。これは計算式で算出された目安です。まずは機種毎に有効出湯量を算出し、洗い物用は37℃の混合湯を使用した場合の連続使用可能量、手洗い用は1人当たり37℃もしくは40℃の混合湯を500cc連続で使用した場合の人数と仮定しています。飲用の場合は90℃以上のお茶を一人当たり100cc飲用する事を仮定しています。有効出湯係数は75%で計算しています。

$$有効出湯量(L)=\frac{貯湯量(L)\times(沸上温度-水温)}{(出湯温度-水温)}\times効率(\%)$$

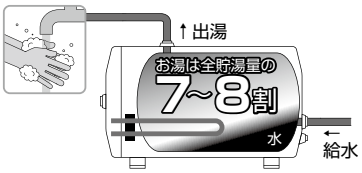

詳細▶P.125

Q 25 最高使用圧力とは何ですか?

A 最高使用圧力とは、密閉式電気温水器のタンクに掛けられる最大ゲージ圧力※のことを言います。
※ゲージ圧力:絶対圧力と大気圧の差

Q 26 定期的に交換をする必要がある消耗部品はありますか?

A ほとんどの部品は消耗品のため定期的に交換が必要です。一般的にはパッキン類は2～3年、その他は5年程度で交換が必要です。
※製品ごとに異なりますので詳しくはお問い合わせください。

Q 27 ボイラー区分とは何ですか?

A 密閉式のイトミック製品は3つの区分に分類されます。

- 簡易ボイラー …安全規則の適用を受けません。条件は最高使用圧力が0.1MPa以下であるとともにヒーター容量(定格消費電力)が80kW以下。
- 小型ボイラー …設置報告書の提出義務と自主検査(1回／年)が必要です。条件は最高使用圧力が0.1MPa以下であるとともに定格消費電力が80kWを超え160kW以下。もしくは最高使用圧力が0.2MPa以下であるとともにヒーター容量が40kW以下。
- ボイラー …… 設置届の提出義務と性能検査(1回／年)が必要です。簡易、小型ボイラー区分以外がボイラー区分となります。

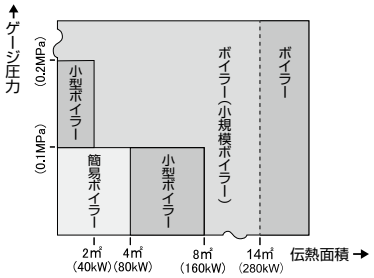

ボイラー
労働基準監督署長に設置届提出、運転資格者の設置、ボイラー室の設置、年1回の定期性能検査等が必要。

小型ボイラー
労働基準監督署長に設置届提出
年1回の定期自主検査等が必要。

簡易ボイラー
届出、検査等は不要。

Q 28 小型ボイラーの届け出や義務とは何ですか?

A 事業者が小型ボイラーを事業所へ設置する際には労働安全衛生法上、5つの項目を実施することが義務付けられています。

1.設置報告　（適用法令…ボイラー及び圧力容器安全規則第91条）
2.定期自主検査　（適用法令…ボイラー及び圧力容器安全規則第94条）
3.特別教育　（適用法令…ボイラー及び圧力容器安全規則第92条）
4.安全弁の調整　（適用法令…ボイラー及び圧力容器安全規則第93条）
5.事故報告　（適用法令…労働安全衛生規則第96条）

※事業者とは、事業を行うもので、労働者（賃金を支払われる者）を使用するものを言います。ただし同居の親族のみを使用する事業や事務所は適用されません。

1.の設置報告について
小型ボイラーを設置した時は設置場所付近の状況や当該ボイラーが構造規格に適合しているかどうかを確認する必要がありますので、事業者は小型ボイラー設置報告書に構造図および小型ボイラー明細書、並びに小型ボイラーの設置場所の周囲の状況を示す図面を添えて2部、所轄の労働基準監督署長へ提出する必要があります。

2.の定期自主検査および3.の特別教育について
定期検査は自主検査であり、特別教育は事業者が労働者へ教育すればよいので、小型ボイラーは設置後速やかに設置報告書を所轄の労働基準監督署長へ提出すれば、以後事故が無い限り法的な手続きは不要となります。但し、小型ボイラーを同一事業場内で移転した場合でも新たな「設置」があったものとみなされ、小型ボイラー設置報告書の提出が必要になります。自主検査の内容や特別教育の内容については以下の表をご参照ください。

タイミング	必要な作業	関連法規	必要書類／記録項目	提出先／記録の保存期間
設置時	設置届の提出 提出用と控え用で2組必要。	ボイラー及び圧力容器安全規則第91条	小型ボイラー設置報告書、小型ボイラー明細書（合格印付）、ボイラー構造図面、設置場所の周辺図面	所轄の労働基準監督署長
使用時	定期自主検査と記録の保存（年1回）	ボイラー及び圧力容器安全規則第94条	【本体】 本体からの水漏れ有無、逃し弁の作動状況・漏れの有無、漏電ブレーカの作動状況、タンクの手入れ 【配管】 損傷及び漏れの有無	記録の保存3年
	特別教育と記録の保存（都度） ※ボイラー管理に労働者を就かせる場合。 但し十分な知識を持っている労働者は特別教育の省略が可能。	ボイラー及び圧力容器安全規則第92条	ボイラー構造に関する知識、ボイラー付属品に関する知識、関係法令、小型ボイラーの運転及び保守 小型ボイラーの点検	記録の保存3年
移転時	設置届の提出	ボイラー及び圧力容器安全規則第91条	設置時の提出書類と同じ ※新たな設置と見なされる為	労働基準監督署長
事故発生時	事故届の提出	労働安全衛生規則第96条	事故報告書	労働基準監督署長

※消防法（火災予防条例第57条）に基づく設置の届出も必要となります。詳細は所轄の消防署へお問い合わせください。

Q 29 ボイラーの性能検査は何故必要なの?

A ボイラー及び圧力容器安全規則に規定されたボイラーを使用する事業主には、構造検査後1年以内に1回、その後毎年1回／年の性能検査が義務付けられています。
ボイラー、圧力容器に関する法令としてはソフトの基準として、労働安全衛生法、労働安全衛生法施行令、労働安全衛生規則、ボイラー及び圧力容器安全規則などがあり、ハードの基準としてボイラー構造規格、圧力容器構造規格並びに小型ボイラー及び小型圧力容器構造規格などがあります。体系としては、法律として労働安全衛生法があり、政令として労働安全衛生法施行令があり、省令として、労働安全衛生規則並びにボイラー及び圧力容器安全規則があり、告示として、ボイラー構造規格、圧力容器構造規格などが位置付けられています。

Q 30 水道法適合品とは何ですか?

A 厚生労働省の「給水装置の構造及び材質の基準に関する省令」および「水道施設の技術的基準を定める省令」に承認登録された給水器具のことを言います。給水本管から直接、器具に給水をつなぐ場合は水道直結と呼ばれ、この承認登録が必要です。イトミックの小型電気温水器は全て承認登録されています。

Q 31 電気温水器の設置には火災報知機は必要ですか?

A 給湯室では必須になります。その他の場所でも電気温水器1台当たりのヒーター容量（定格消費電力）が2kWを超える場合には必要です。
火災報知機などの消防設備には消防法令と各自治体の条例によって定められているものがありますので、詳細は所轄の消防署等へお問い合わせください。

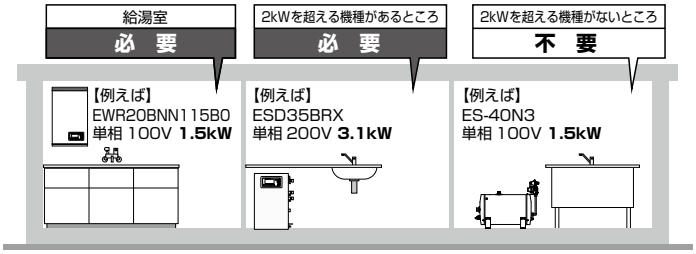

Q 32 バキュームブレーカーとは何ですか?

A 給水・給湯系統において負圧が生じたとき、衛生機器や水受け容器内に吹き出した湯水や使用後の湯水が逆流するのを防止するために負圧の箇所へ自動的に空気を入れる機能を持つのがバキュームブレーカーです。

バキュームブレーカー

Q 33 業務用蓄熱調整契約とは何ですか?

A 業務用電力または業務用季節別時間帯別電力を契約している事業者が、冷暖房負荷などを蓄熱運転により昼間の運転負荷を夜間に移行した場合、夜間蓄熱用の電力量[kWh]料金を割り引く制度のことです。
※詳細は各電力会社にお問い合わせください。

Q 34 海辺から設置場所までの距離に基準はあるのですか?

A イトミックでは目安として日本冷凍空調工業会規格JRA9002(空調機器の耐塩害試験基準)に基づき、以下の様に基準を設けています。

(耐塩害仕様)
・機器の設置場所から海までの距離が約300mを超え、1km以内の場所
・潮風が当たらない所
・機器が建物の陰になる場所
・機器が雨で洗われる場所

(耐重塩害仕様)
・機器の設置場所から海までの距離が約300m以内
・潮風が直接当たる所
・機器が建物の表(海岸面)になる場所
・機器に雨があまり掛からない場所

耐塩害仕様
潮風には当たらないがその雰囲気があるような場所

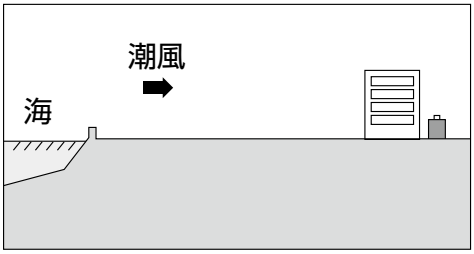

耐重塩害仕様
潮風の影響を受ける場所。ただし、塩分を含んだ水が直接機器にはかからない場所

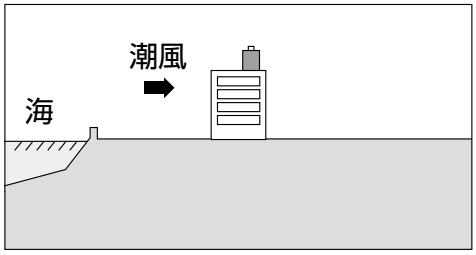

Q 35 電気給湯器の転倒防止対策(耐震対策)は必要ですか?

A 必要です。
大規模地震による給湯設備の転倒・移動による被害を防止するため、「建築設備の構造体力上安全な構造方法を定める件(平成12年建設省告示第1388号)」※が平成24年12月12日に改正され、平成25年4月1日より施行されました(平成24年国土交通省告示第1447号)。
※建築基準法施工例第129条の2の4に基づき、建築設備の構造体力上安全な構造方法を定める件

この改正により、満水時質量が15kgを超えるすべての給湯設備について、転倒防止等の措置の基準が明確化されました。平成25年4月1日以降、給湯設備はこの告示に基づき設置いただくこととなります。

Q 36 転倒防止対策はどのように行うのですか?

A 給湯器や設置場所によって固定方法が異なります。詳細はお問い合わせください。

Q 37 転倒防止対策の告示に適合していることを証明する資料等はありますか?

A 弊社の告示対象温水器は告示の第五第4号に則り、安全上支障ないことを耐震計算書にて説明しています。耐震計算書の発行についてはお問い合わせください。
また、証明資料については建築確認申請時や完了検査時等に監督官庁等により告示に適合している資料等の提示を求められることが考えられます。(告示は建築確認の要否に関わらず全ての建築物に適用されます)

Q 38 二次給水口とは何ですか?

ESN ESD ES-N3 ESW03

A 温水器本体へ給水される給水口を一次給水口、温水器から混合水栓に給水するための給水取出口のことを二次給水口と呼びます。(ESD、ESN、ESW03では出水口と呼びます)
※一般的な混合水栓に接続する給水圧力は、電気温水器の給湯圧力と同じ圧力にする必要があります。

お湯を単水栓で使用する場合は二次給水口を配管接続口キャップで止める必要があります。(キャップで止めずに給水をつないでしまうと水が漏れてしまいます)

配管接続口キャップはイトミックでは砲金またはステンレス製を推奨しています。黄銅・鉄・亜鉛合金などのキャップを使用するとキャップが腐食し、穴が開いて漏水するおそれがあります。
※関連商品の配管接続口キャップは砲金製です。

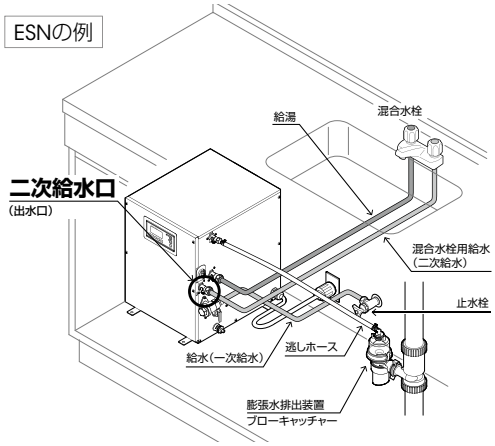

配管接続口キャップ

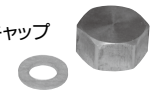

製品の価格▶P.19、31

Q 39 ブローキャッチャー(BCH)とは何ですか?

ESN ESD ES-N3 ESW03

A 逃し弁から排出される膨張水を排水処理するための膨張水排出装置のことです。
電気温水器からの膨張水は、直接排水管にはつながずに必ず一度大気中で縁を切り間接排水する事が義務付けられています。ブローキャッチャー内部には間接排水と同じ構造が組み込まれているので、間接排水の施工の手間を軽減できます。(間接排水については給排水衛生設備規準/SHASEや建築基準法施行令においても同様に間接排水が原則とされています)
ブローキャッチャーは排水管への取り付けが簡単で、臭気漏れもありません。
万一排水管が詰まっても本体へ汚水が逆流することはありません。

※製品の詳細▶P.65

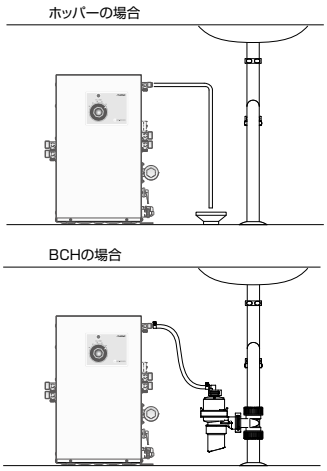

Q 40 20Aの塩ビ排水管へBCH-2Mを取り付けることはできますか?

BCH

A 取付可能です。一般的に塩ビ排水管は呼び径40が多く採用されているため40×20の塩ビチーズを利用し取り付けますが、呼び径20の場合では20×20の塩ビチーズを利用して取り付けます。

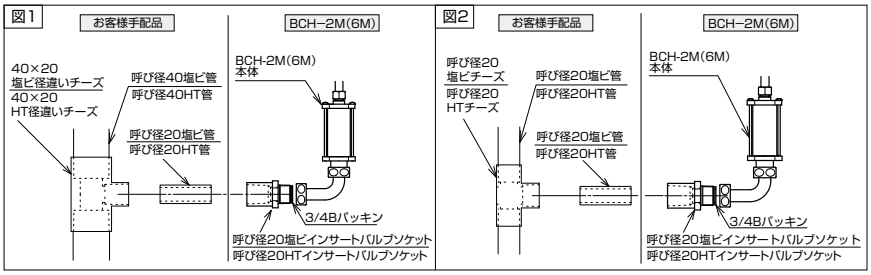

Q 41 壁掛タイプのEWS/EWRシリーズはなぜまぜまぜ(MZ-N3)を使用しなくてはいけないのですか?

EWS EWR MZ-N3

A EWS/EWRシリーズは機器本体を取り付けた壁位置から下方向へ給湯する落差給湯です。やかんからお湯を垂らすのと同じで、無圧給湯とも呼ばれます。物理的に上方向へ給湯はできません。この無圧の湯と圧力のある水をスムースに混ぜるには専用の特殊水栓「まぜまぜ(MZ-N3)」が必要になります。

Q 42 まぜまぜ(MZ-N3)はどうやって湯水を混合しているのですか?

EWS EWR MZ-N3

A 圧力のないお湯と圧力のある水をスムースに混ぜるため、オリフィスを利用します。オリフィスをまぜまぜの内部に組み込むことで、EWS/EWRのような落差給湯でも、お湯と水をうまくスムースにミキシングすることが可能になるのです。

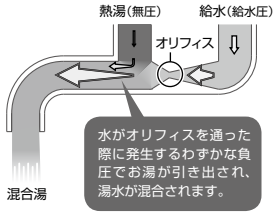

Q 43 まぜまぜ(MZ-N3)に浄水器を取り付けることはできますか?

EWS EWR MZ-N3

A まぜまぜに直接取り付けることはできません。混合湯口に浄水器を取り付けると適切な給湯量が得られなくなります。必ず給水の一次側に取り付けてください。

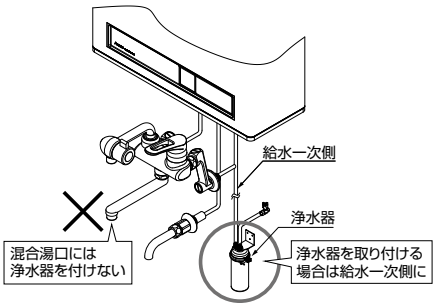

Q 44 EWS/EWRシリーズとまぜまぜ(MZ-N3)を使用する場合はなぜ給水源が「タンク以下」でなくてはならないのですか?

EWS EWR MZ-N3

A 開放式電気湯沸器に貯湯されたお湯は水道と縁の切れた状態となります。まぜまぜを水道本管から直接繋ぐと、万が一負圧などで貯湯槽内のお湯がまぜまぜを介して給水側へ引き込まれた場合に、一度縁の切れたお湯を水道本管に戻す事になり、水道法に抵触することになります。

そのため、EWS/EWRシリーズとまぜまぜ(MZ-N3)を組み合わせる場合、給水源は高架水槽などの「受水タンク以下装置」をご利用になる必要があります。水道直結でご利用になることはできません。

※NT-2などの単水栓のみご使用の場合は水道直結でも問題ありません。

Q 45 EWS/EWRシリーズに単水栓は使えますか?

EWS EWR

A 使用可能です。但し、EWS/EWRシリーズは落差給湯になりますので吊りコマ式水栓が必要です。熱湯専用単水栓のNT-2でも対応可能です。

熱湯専用単水栓 NT-2 詳細▶P.64

Q 46 ESDシリーズにEWS/EWRシリーズ用のまぜまぜMZ-N3は使用できますか?

ESD MZ-N3P

A ESDシリーズにはEWS/EWRシリーズ専用のまぜまぜMZ-N3は使用できません。ESDシリーズにはまぜまぜP(MZ-N3P)シリーズをご使用ください。MZ-N3は開放式向け、MZ-N3Pは密閉式向けです。
※ESDシリーズではまぜまぜMZ-N3Pだけでなく KG-2とNT-2との組み合わせも可能です。

Q 47 壁掛型のEWS/EWRシリーズと同様に、置台型のETC/ETRシリーズやワクワク(WKT-14)もオーバーフロー配管の設備は必要ですか?

EWS EWR ETC ETR WKT-14/14S

A 必要です。
開放式の電気温水器は給湯する際、排水/オーバーフロー兼用口(以降「排水口」と記載)から吸気する構造になっています。そのため、排水処理が正しく行われていないと
・お湯が出にくくなる
・排水が逆流する可能性がある
・出口がなくなった蒸気が上蓋から漏れる
などの不具合が発生します。

≪開放式電気温水器の排水管を施工する際のポイント≫
・必ず製品に付属の施工要領書に沿って行う
・排水管は密閉しない
・排水口空間を確保する
・必ず下り勾配で配管する
・排水出口は目視点検できる状態に施工する

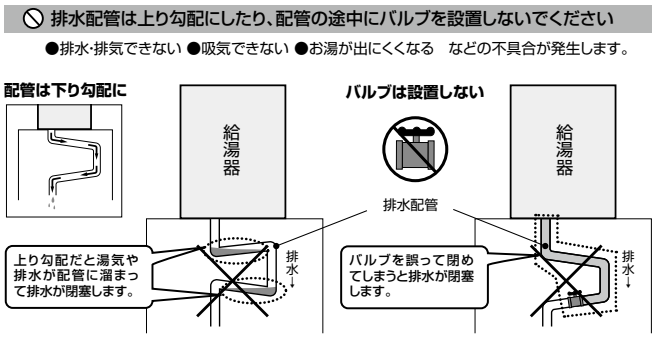

Q 48 自動給排水機能や自動湯水入替機能とはどのような機能ですか?

EWS ESD

A 定期的にタンク内のお湯を排水し、新しい水に入れ替える機能のことで、予め設定した日時に自動で行います。
※EWSシリーズ、ESDシリーズのCタイプは標準装備です。EWRシリーズ、ETRシリーズ、ESNシリーズは仕様変更にて対応します。

詳細▶P.14

Q 49 EWS/EWRシリーズの給湯横引配管は何mまで対応可能ですか?

EWS EWR

A EWS/EWRシリーズは落差分の給湯圧力しかないため、離れた場所への給湯はできません。本体真下への給湯をおすすめしておりますが、設置場所等の制限により離れた場所へ給湯する場合は、給湯横引配管の距離は本体底面から給湯口までの落差距離の3倍までを目安に施工してください。

Q 50 EWS/EWRシリーズとまぜまぜ(MZ-N3)の取付位置に制限はありますか?

EWS　EWR　MZ-N3

A EWS／EWRシリーズは落差分の給湯圧力しか無いため、本体底面から給湯口まで一定の距離を取る必要があります。またMZ-3N3やMZ-6N3などは立ち上がる距離をできるだけ短く設置してください。

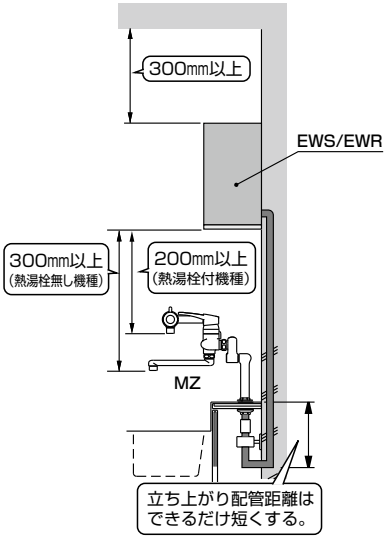

Q 51 電気瞬間湯沸器に採用されているフィードフォワード制御とは?またフィードバック制御とはどのようなものですか?

EI　DE

A フィードフォワード制御は水温と流量の変化を機器の給水側で検知するので給水がヒーターを通過する前に制御できます。急にお湯を増やしたり減らした時に湯温の変化を最小限に抑える事が可能です。また流量変化をセンサーで直接検知するので流量に合った給湯温度の追従に優れており、頻繁な使用や停止にも対応できます。
従来のフィードバック制御は、給湯温度の変化のみを給湯側で検知するので後追いとなり、水量の変化に追従できず、設定湯温で給湯するのに遅れが生じます。電気瞬間湯沸器内部では水が水管中を毎分数メートルの速さで流れているので従来の制御では給湯温度が大きく変動してしまうのです。

詳細▶P.14

Q 52 電気瞬間湯沸器には安全弁が必要ですか?

EI　DE

A イトミックの電気瞬間湯沸器は安全弁を製品に付属して出荷しております。この安全弁は機器内部が異常高圧にならないようにするための安全装置です。
万が一異常高圧が起きた場合に安全弁がないと比較的弱い配管や部品の接合部に圧力が掛かり、漏水などの可能性がありますので必ず付属の安全弁を施工してください。

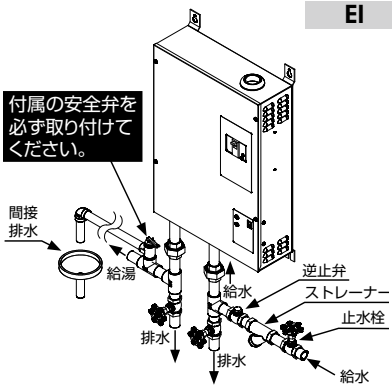

Q 53 電気瞬間湯沸器のEIシリーズはシャワーに使用できますか?

EI-N5

A EI-30N5(17.2号相当・30kW)以上の機種であれば使用可能です。
冬場の水温を5℃、シャワー流量を12L／分・シャワーの必要温度が40℃という一般的な使用条件のもとに、必要なヒーター容量(定格消費電力)を「Kcal／h=L／h×昇温温度」という公式から求めてみます。
シャワーの必要温度が40℃の場合、水温が5℃なので昇温温度(Δt)は35℃となります。12L／分は720L／時ですから公式では720×35=25,200 Kcal／hとなります。1kW=860 Kcal／hですから25,200÷860=29.3kW必要になるのです。
※冬場の水温が20℃を下回らない温暖な地域ではEI-20N5(20kW)でも対応可能な場合があります。詳しくはお問い合わせください。

$$給湯温度(℃)=\frac{860(kcal/h)\times ヒーター容量(kW)}{お湯の流量(L/min)\times 60(分)}+給水温度(℃)$$

Q 54 深夜電力対応型の電気温水器とはどういうものですか?

ES-SRM ES-RM ES-RMK ES-CM

A 電力会社が提供する深夜電力契約を利用してお湯を沸かす、貯湯量150～560Lの電気温水器「ES-SRM」「ES-RM」「ES-RMK」「ES-CM」のことです。深夜電力は昼間の電力に比べて割安で、この温水器は深夜電力契約にリモコンの仕様や使用方法などを最適に合わせた製品となっており、ランニングコストを下げることが可能です。

詳細▶P.45

Q 55 ESFシリーズは屋外に設置できますか?

ESFE ESFK ESFB

A ESFは仕様変更により屋外対応が可能です。標準の屋内仕様と異なり、雨水が内部に入り込まないように工夫しています。
屋外仕様は主に、
・電装ケースに通気口(ルーバー)がない
・電装ケースの扉に防水対策としてシーリングを施す
・電装ケースと本体の接合部分にコーキングを施す
・電装ケースにひさしを付ける
・本体前面に防水運転スイッチを付ける
・電源／通電表示灯を防水型にする
・電装ケースのプッシュ式レバーをハンドル型にする
という仕様変更を行っています。

Q 56 海辺付近の屋外にESFシリーズを設置したいのですが、錆びない仕様はありますか?

ESFE ESFK ESFB

A 海辺付近での設置の場合、潮風の影響を受けやすく外装に錆が発生してしまうケースがあります。完全に錆を防止できる仕様はありませんが、お客様のご要望により、外装と電装ケースを亜鉛メッキ鋼板からステンレス材に変更し、さらに本体下部の缶台(鉄)の塗装を2回塗る事で潮風の影響で錆びにくくする仕様(耐塩害仕様)の製作が可能です。また、缶台もステンレス材に変更し外装オールステンレス仕様(耐重塩害仕様)も製作可能です。
どちらも仕様変更となりますのでお問い合わせください。

設置場所の基準▶Q34

Q 57 ESTとはどのような電気温水器なのですか? 20トンを超える大きさでも製作可能なのですか?

EST

A ESTは開放式の大型昇温貯湯槽です。ステンレスパネルを組み合わせて製作しますので柔軟なカスタマイズ対応が可能で、高い耐久性やボイラ規制対象外などメリットも多く様々な使用条件に対応します。20トンまでを標準にしておりますが、それ以上のサイズの製作も可能です。

Q 58 ESTを現場施工することは可能ですか?

EST

A 可能です。完成品での納入の他、エレベーターや搬入口が狭い物件でも部材で搬入して現場で組み立てを行います。
現場施工の際には搬入経路の確認や溶接機用の電源、給排水設備が必要です。詳細はお問い合わせください。

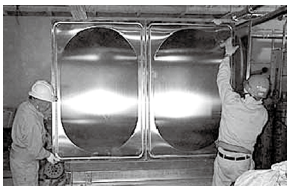

Q 59 ESTは階下給湯は可能ですか?

EST

A 負圧が問題となる密閉式ボイラーと違い、開放式構造のESTなら階下給湯が可能です。屋上設置も可能となります。

Q 60 ESTの耐久性とは具体的にどのような点ですか?

EST

A ESTの本体タンクは軽量で耐久性・防錆性に優れたSUS444ステンレス製です。高精度なプレス技術で成形されており、強度は軟鋼材の約1.5倍・FRP製の約6倍、重量は鋼鉄製のわずか1/5。また、FRPと違って光を通さないため藻の発生がありません。パネルを溶接して組み立てるESTの溶接作業は、JISステンレス溶接資格者がTIG溶接にて行うので水密性が高く、パッキンを使用していないため、一般の温水器で発生するような消耗部品の経年劣化による漏水はありません。断熱材には高断熱・高耐熱の発泡ポリスチレンを採用することで高い保温性を確保。放熱を最小限に抑えています。外装はアルミパネルを利用しています。

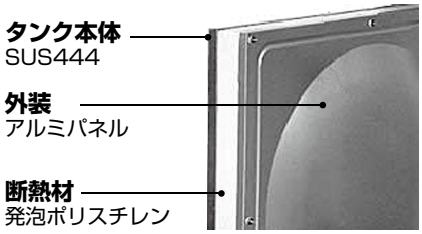

Q 61 ESTは業務用蓄熱調整契約に対応可能ですか?

EST

A 対応可能です。通常の各種業務用電力契約と合わせてご利用いただいた場合、割引料金が適用されますのでランニングコストを抑えた運用が可能です。
運用に合わせて昼間電力と夜間電力の併用も可能ですので、ご利用いただく用途や場所をご相談ください。

業務用蓄熱調整契約▶Q33

16 小型電気温水器
44 大型電気温水器
54 エコキュート
62 関連商品
資料
143 価格一覧表

Q 62 エコキュートは環境にやさしいって本当ですか?

A エコキュートは自然冷媒（CO_2）を使用した給湯機です。フロン系の冷媒（R410）と比較すると地球温暖化係数は1/1,700、オゾン層破壊係数は0となっており、今後の地球環境を守るためにもますます需要が高まっています。

Q 63 エコキュートは何℃までお湯を沸かせるのですか?

A Yフレーム・中型機35kWいずれも90℃です。
エコキュートはCO_2冷媒を使用しているため、高い加熱能力を持っています。

Q 64 エコキュートは家庭用と業務用とで何が違うのですか?

A 家庭用の場合は、お湯を使用する家族の人数でおおよその機種選定が可能ですが、業務用の場合は給湯箇所・浴槽の容量・使用人数・日の給湯量変動などの、物件毎に大きく異なる使用方法に応じた詳細な給湯負荷計算が機種選定の際に必要となります。

Q 65 業務用エコキュートは何種類のラインナップがあるのですか?

A Yフレーム（65kWクラス）、中型機（35kWクラス）の2シリーズをラインナップしています。それぞれ貯湯タンクや給湯システムが異なり、様々な現場に対応可能です。

詳細▶P.59

Q 66 熱源機を屋内に設置することは可能ですか?

A 屋外に設置してください。屋内に設置すると熱交換不良が生じ能力低下の可能性があります。
※設置環境によっては対応可能な場合もあります。詳しくはお問い合わせください。

Q 67 井戸水は使用可能ですか?

A Yフレーム・中型機は井水対応ユニットを設置することにより井戸水での対応が可能になります。
※井水対応ユニットの設置について詳細はお問い合わせください。

井水対応ユニット▶P.109

Q 68 水道直結は可能ですか?

A 全シリーズ対応可能です。詳しくはお問い合わせください。

Q 69 グリーン購入法の適合品ですか?

A イトミック業務用エコキュートはグリーン購入法の適合商品に対応しています。

Q 70 高圧ガス保安法の対象機器ですか?

A 1日の冷凍能力が20トン以上50トン未満の冷凍設備を設置して使用するときは、運転開始の20日前までに、高圧ガス製造届を事業所が管理する都道府県知事に届けなければなりません。イトミック業務用エコキュートは全て高圧ガス保安法の対象外となります。

Q 71 ECOドックプランとは何ですか?

Yフレーム 中型機

A エコキュートのトータルサポートプランのことです。従来の保守点検に比べサポート範囲を拡充、細部まで充実させており、年2回の定期保守点検に加えコスト診断により最適化運転を実施します。「ベース設定」という各種保守点検・システム提案にプラスして「シンプルプラン」もしくは「おまかせプラン」いずれかをお選びいただくことで、より充実したサポートを適用することが可能になります。

ベース設定 +プラス **シンプルプラン** もしくは **おまかせプラン**

〈おまかせプランの一例〉

- ■ 年 2 回の訪問
- ■ コスト診断・最適化運転の実施
- ■ 最新パーツへバージョンアップ
- ■ 湯切れ回避システムなど各種システム提案
- ■ 繁忙期でも優先訪問
- ■ 入替時の特別価格対応
- ■ ロングラン無償フルサポート
  メンテナンスにより最大 13 年間エコキュートをサポートします。
- ■ パーツ交換が無償
  各種パーツ交換が無償です。

※詳しくはお問い合わせください。

Q 72 最適化運転とはどのような運転のことですか?

Yフレーム 中型機

A 季節や使用時間帯毎のデーター計測に基づき、余分な沸かし上げをカットすることで、エコキュート導入で大幅に削減したランニングコストをさらに使用状況に合わせてコスト削減することが可能です。
機器納入後は季節や施設の利用状況の変化でお湯の必要量や使用状況は変わります。変化に合わせた最適化運転をECOドックプランでぜひ体験ください。

■エコキュートの導入と最適化運転の実施によるコスト削減の一例

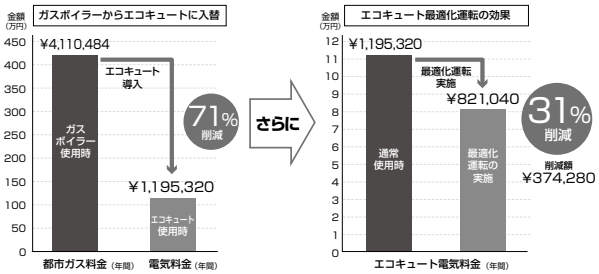

表示価格は税抜きです。

小型電気温水器

シリーズ	貯湯量(L)	型番	標準電源／定格消費電力	希望小売価格	掲載ページ
ESD	12	ESD12B (R/L) X111D0	単相 100V 1.1kW	¥291,000	P.17
		ESD12B (R/L) X215D0	単相 200V 1.5kW		
		ESD12C (R/L) X111D0	単相 100V 1.1kW	¥321,000	
		ESD12C (R/L) X215D0	単相 200V 1.5kW		
	20	ESD20B (R/L) X111D0	単相 100V 1.1kW	¥322,000	
		ESD20B (R/L) X220D0	単相 200V 2.0kW		
		ESD20C (R/L) X111D0	単相 100V 1.1kW	¥352,000	
		ESD20C (R/L) X220D0	単相 200V 2.0kW		
	25	ESD25B (R/L) X111D0	単相 100V 1.1kW	¥332,000	
		ESD25B (R/L) X220D0	単相 200V 2.0kW		
		ESD25C (R/L) X111D0	単相 100V 1.1kW	¥362,000	
		ESD25C (R/L) X220D0	単相 200V 2.0kW		
	30	ESD30B (R/L) X111D0	単相 100V 1.1kW	¥343,000	
		ESD30B (R/L) X220D0	単相 200V 2.0kW		
		ESD30C (R/L) X111D0	単相 100V 1.1kW	¥373,000	
		ESD30C (R/L) X220D0	単相 200V 2.0kW		
	35	ESD35B (R/L) X111D0	単相 100V 1.1kW	¥353,000	
		ESD35B (R/L) X231D0	単相 200V 3.1kW		
		ESD35C (R/L) X111D0	単相 100V 1.1kW	¥383,000	
		ESD35C (R/L) X231D0	単相 200V 3.1kW		
	50	ESD50B (R/L) X111D0	単相 100V 1.1kW	¥394,000	
		ESD50B (R/L) X231D0	単相 200V 3.1kW		
		ESD50C (R/L) X111D0	単相 100V 1.1kW	¥424,000	
		ESD50C (R/L) X231D0	単相 200V 3.1kW		
ES-DWUB	50	ES-50DWUB-LC	単相 200V 3.1kW	¥557,000	P.20
	80	ES-80DWUB-LC		¥690,000	
EWS	20	EWS20CNN115C0	単相 100V 1.5kW	¥223,000	P.21
		EWS20CNN215C0	単相 200V 1.5kW		
	30	EWS30CNN115C0	単相 100V 1.5kW	¥252,000	
		EWS30CNN220C0	単相 200V 2.0kW		
	40	EWS40CNN115C0	単相 100V 1.5kW	¥292,000	
		EWS40CNN230C0	単相 200V 3.0kW		
EWR	12	EWR12BNN107C0	単相 100V 0.75kW	¥165,000	
		EWR12BNN207C0	単相 200V 0.75kW		
	20	EWR20BNN115C0	単相 100V 1.5kW	¥184,000	
		EWR20BNN215C0	単相 200V 1.5kW		
	30	EWR30BNN115C0	単相 100V 1.5kW	¥208,000	
		EWR30BNN220C0	単相 200V 2.0kW		
	45	EWR45BNN115C0	単相 100V 1.5kW	¥247,000	
		EWR45BNN230C0	単相 200V 3.0kW		
	65	EWR65BNN115C0	単相 100V 1.5kW	¥299,000	
		EWR65BNN240C0	単相 200V 4.0kW		
ETC	12	ETC12BJS107C0	単相 100V 0.75kW	¥170,000	P.25
		ETC12BJS207C0	単相 200V 0.75kW		
	20	ETC20BJS115C0	単相 100V 1.5kW	¥180,000	
		ETC20BJS215C0	単相 200V 1.5kW		
	45	ETC45BJS115C0	単相 100V 1.5kW	¥235,000	
		ETC45BJS220C0	単相 200V 2.0kW		
	60	ETC60BJS115C0	単相 100V 1.5kW	¥253,000	
		ETC60BJS230C0	単相 200V 3.0kW		
	90	ETC90BJS115C0	単相 100V 1.5kW	¥365,000	
		ETC90BJS240C0	単相 200V 4.0kW		
ETR	12	ETR12BJ□107C0	単相 100V 0.75kW	¥175,000	
		ETR12BJ□207C0	単相 200V 0.75kW		
	20	ETR20BJ□115C0	単相 100V 1.5kW	¥188,000	
		ETR20BJ□215C0	単相 200V 1.5kW		
	30	ETR30BJ□115C0	単相 100V 1.5kW	¥211,000	
		ETR30BJ□220C0	単相 200V 2.0kW		
	45	ETR45BJ□115C0	単相 100V 1.5kW	¥249,000	
		ETR45BJ□230C0	単相 200V 3.0kW		
	65	ETR65BJ□115C0	単相 100V 1.5kW	¥301,000	
		ETR65BJ□240C0	単相 200V 4.0kW		
ワクワク WKT-14	14	WKT-14	単相 100V 1.5kW 単相 200V 1.5kW	オープン	P.27

シリーズ	貯湯量(L)	型番	標準電源／定格消費電力	希望小売価格	掲載ページ
ワクワク WKT-14S	14	WKT-14S	単相 100V 1.1kW	オープン	P.28
ESN	6	ESN06A(R/L)N111D0	単相 100V 1.1kW	¥87,000	P.29
		ESN06A(R/L)N211D0	単相 200V 1.1kW		
		ESN06A(R/L)X111D0	単相 100V 1.1kW	¥118,000	
		ESN06A(R/L)X211D0	単相 200V 1.1kW		
		ESN06B(R/L)N111D0	単相 100V 1.1kW	¥117,000	
		ESN06B(R/L)N211D0	単相 200V 1.1kW		
		ESN06B(R/L)X111D0	単相 100V 1.1kW	¥149,000	
		ESN06B(R/L)X211D0	単相 200V 1.1kW		
	12	ESN12A(R/L)N111D0	単相 100V 1.1kW	¥98,000	
		ESN12A(R/L)N215D0	単相 200V 1.5kW		
		ESN12A(R/L)X111D0	単相 100V 1.1kW	¥129,000	
		ESN12A(R/L)X215D0	単相 200V 1.5kW		
		ESN12B(R/L)N111D0	単相 100V 1.1kW	¥128,000	
		ESN12B(R/L)N215D0	単相 200V 1.5kW		
		ESN12B(R/L)X111D0	単相 100V 1.1kW	¥160,000	
		ESN12B(R/L)X215D0	単相 200V 1.5kW		
	20	ESN20A(R/L)N111D0	単相 100V 1.1kW	¥135,000	
		ESN20A(R/L)N220D0	単相 200V 2.0kW		
		ESN20A(R/L)X111D0	単相 100V 1.1kW	¥166,000	
		ESN20A(R/L)X220D0	単相 200V 2.0kW		
		ESN20B(R/L)N111D0	単相 100V 1.1kW	¥165,000	
		ESN20B(R/L)N220D0	単相 200V 2.0kW		
		ESN20B(R/L)X111D0	単相 100V 1.1kW	¥187,000	
		ESN20B(R/L)X220D0	単相 200V 2.0kW		
	25	ESN25A(R/L)N111D0	単相 100V 1.1kW	¥138,000	
		ESN25A(R/L)N220D0	単相 200V 2.0kW		
		ESN25A(R/L)X111D0	単相 100V 1.1kW	¥169,000	
		ESN25A(R/L)X220D0	単相 200V 2.0kW		
		ESN25B(R/L)N111D0	単相 100V 1.1kW	¥168,000	
		ESN25B(R/L)N220D0	単相 200V 2.0kW		
		ESN25B(R/L)X111D0	単相 100V 1.1kW	¥200,000	
		ESN25B(R/L)X220D0	単相 200V 2.0kW		
	30	ESN30A(R/L)N111D0	単相 100V 1.1kW	¥154,000	
		ESN30A(R/L)N220D0	単相 200V 2.0kW		
		ESN30A(R/L)X111D0	単相 100V 1.1kW	¥185,000	
		ESN30A(R/L)X220D0	単相 200V 2.0kW		
		ESN30B(R/L)N111D0	単相 100V 1.1kW	¥184,000	
		ESN30B(R/L)N220D0	単相 200V 2.0kW		
		ESN30B(R/L)X111D0	単相 100V 1.1kW	¥216,000	
		ESN30B(R/L)X220D0	単相 200V 2.0kW		
ES-N3	5.4	ES-VN3	単相 100V 1.1kW 単相 200V 1.1kW	¥80,000	P.32
		ES-VN3B		¥110,000	
		ES-VN3X		¥116,000	
		ES-VN3BX		¥151,000	
	10	ES-10N3	単相 100V 1.1kW 単相 200V 1.1kW	¥93,000	
		ES-10N3B		¥123,000	
		ES-10N3X		¥129,000	
		ES-10N3BX		¥164,000	
	20	ES-20N3	単相 100V 1.5kW 単相 200V 1.5kW	¥128,000	
		ES-20N3B		¥158,000	
		ES-20N3X		¥164,000	
		ES-20N3BX		¥199,000	
	30	ES-30N3	単相 100V 1.5kW 単相 200V 2.0kW	¥159,000	
		ES-30N3B		¥189,000	
		ES-30N3X		¥195,000	
		ES-30N3BX		¥230,000	
	40	ES-40N3	単相 100V 1.5kW 単相 200V 3.1kW	¥180,000	
		ES-40N3B		¥210,000	
		ES-40N3X		¥216,000	
		ES-40N3BX		¥251,000	

価格一覧表

表示価格は税抜きです。

シリーズ	貯湯量(L)	型番	標準電源／定格消費電力	希望小売価格	掲載ページ
ESWM3A/M3T	3	ESWM3ASS106C0	単相 100V 0.6kW	¥145,000	P.33
		ESWM3ASS206C0	単相 200V 0.6kW		
		ESWM3ASK106C0	単相 100V 0.6kW	¥150,000	
		ESWM3ASK206C0	単相 200V 0.6kW		
		ESWM3ASG106C0	単相 100V 0.6kW	¥154,000	
		ESWM3ASG206C0	単相 200V 0.6kW		
		ESWM3AFG106C0	単相 100V 0.6kW	¥175,000	
		ESWM3AFG206C0	単相 200V 0.6kW		
		ESWM3TSS106C0	単相 100V 0.6kW	¥175,000	
		ESWM3TSS206C0	単相 200V 0.6kW		
		ESWM3TSK106C0	単相 100V 0.6kW	¥183,000	
		ESWM3TSK206C0	単相 200V 0.6kW		
		ESWM3TSG106C0	単相 100V 0.6kW	¥184,000	
		ESWM3TSG206C0	単相 200V 0.6kW		
		ESWM3TFG106C0	単相 100V 0.6kW	¥205,000	
		ESWM3TFG206C0	単相 200V 0.6kW		
ESW03A/03T	3	ESW03ATX106D0	単相 100V 0.6kW	¥103,000	P.35
		ESW03ATX206D0	単相 200V 0.6kW		
		ESW03TTX106D0	単相 100V 0.6kW	¥133,000	
		ESW03TTX206D0	単相 200V 0.6kW		
iHOT14 EWM-14N	14	EWM-14N	単相 100V 0.701kW	¥98,000	P.37
DE-N1	—	DE-10N1	三相 200V 10.1kW	¥289,000	P.40
		DE-15N1	三相 200V 15.0kW	¥309,000	
EI-N5	—	EI-10N5	三相 200V 10.1kW	¥675,000	
		EI-15N5	三相 200V 15.0kW	¥733,000	
		EI-20N5	三相 200V 20.0kW	¥820,000	
		EI-30N5	三相 200V 30.0kW	¥1,015,000	
		EI-40N5	三相 200V 40.0kW	¥1,075,000	
EIX	—	EIX-125B0	単相 100V 2.5kW	¥150,000	P.41
		EIX-232B0	単相 200V 3.2kW		
		EIX-250B0	単相 200V 5.0kW		

大型電気温水器

シリーズ	貯湯量(L)	型番	標準電源／定格消費電力	希望小売価格	荷造運賃※1 23区内	荷造運賃※1 その他	掲載ページ
ES-SRM/ES-RM/RMK	150	ES-150RM	単相 200V 2.4kW	¥261,000	¥20,000	¥20,000	P.45
	200	ES-S200RM		¥266,000			
	200	ES-200RM					
	370	ES-370RM	単相 200V 4.4kW	¥345,000	¥35,000	¥35,000	
		ES-370RMK		¥505,000			
	460	ES-460RM	単相 200V 5.4kW	¥387,000	¥40,000	¥40,000	
		ES-460RMK		¥634,000			
	560	ES-560RM	単相 200V 6.4kW	¥449,000			
		ES-560RMK		¥768,000			
ES-CM	300	ES-300CM	単相 200V 3.4kW	¥255,000	¥35,000	¥35,000	
	370	ES-370CM	単相 200V 4.4kW	¥261,000			
	470	ES-470CM	単相 200V 5.4kW	¥278,000	¥40,000	¥40,000	
ES-RB-T	150	ES-150RB-T	単相 200V 3.1kW	¥730,000	¥35,000	¥45,000	P.48
	200	ES-200RB-T		¥820,000	¥40,000	¥50,000	

※1：離島などの場合は追加送料が必要になる場合があります。詳細はお問い合わせください。

シリーズ	貯湯量(L)	型番	標準電源／定格消費電力	希望小売価格	荷造運賃※1 23区内	荷造運賃※1 その他	掲載ページ
ESFE/ESFK	57	ESFE-55UAP	三相 200V 3.1kW	¥950,000	本体に含む		P.49
		ESFK-55UAP		¥1,400,000			
	99	ESFE-95UAP	三相 200V 5.0kW	¥1,150,000			
		ESFK-95UAP		¥1,600,000			
	141	ESFE-140UAP	三相 200V 7.1kW	¥1,250,000			
		ESFK-140UAP		¥1,800,000			
	183	ESFE-180UAP	三相 200V 9.0kW	¥1,450,000			
		ESFK-180UAP		¥2,000,000			
	224	ESFE-220UAX	三相 200V 10.1kW	¥1,600,000			
		ESFK-220UAX		¥2,200,000			
	322	ESFE-320UAX	三相 200V 15.0kW	¥1,800,000			
		ESFK-320UAX		¥2,600,000			
	453	ESFE-450UAX	三相 200V 16.0kW	¥2,000,000			
		ESFK-450UAX		¥2,800,000			
	503	ESFE-500UAX	三相 200V 18.0kW	¥2,100,000			
		ESFK-500UAX		¥2,900,000			
	595	ESFE-580UAX	三相 200V 20.0kW	¥2,300,000			
		ESFK-580UAX		¥3,100,000			
	651	ESFE-645UAX	三相 200V 24.0kW	¥2,500,000	本州・四国：¥80,000 北海道･九州：¥120,000 沖縄・離島：¥150,000		
		ESFK-645UAX		¥3,500,000			
	769	ESFE-765UAX	三相 200V 25.0kW	¥2,700,000			
		ESFK-765UAX		¥3,700,000			
	804	ESFE-800UAX	三相 200V 25.0kW	¥2,800,000			
		ESFK-800UAX		¥3,800,000			
	936	ESFE-935UAX	三相 200V 26.0kW	¥2,900,000			
		ESFK-935UAX		¥3,900,000			
	約1,100	ESFE-1100UAX	三相 200V 30.0kW	¥3,000,000			
		ESFK-1100UAX		¥4,500,000			
	約1,500	ESFE-1500UAX	三相 200V 35.0kW	¥3,500,000			
		ESFK-1500UAX		¥5,000,000			
	約2,000	ESFE-2000UAX	三相 200V 40.0kW	¥4,000,000			
		ESFK-2000UAX		¥6,000,000			
	約2,500	ESFE-2500UAX	三相 200V 45.0kW	¥4,500,000			
		ESFK-2500UAX	三相 200V 40.0kW	¥6,800,000			
	3,000/4,000/5,000	物件ごとのお打ち合わせが必要となりますのでお問い合わせください。					
ESFB	57 ～5,000	物件ごとのお打ち合わせが必要となりますのでお問い合わせください。					
ES-K EST	物件ごとのお打ち合わせが必要となりますのでお問い合わせください。						P.51・P.52
EIL	–	EIL-5	三相 200V 5kW	¥1,530,000	¥25,000	¥30,000	P.53
		EIL-6	三相 200V 6kW	¥1,545,000	¥25,000	¥30,000	
		EIL-10	三相 200V 10kW	¥1,566,000	¥30,000	¥35,000	
		EIL-15	三相 200V 15kW	¥1,600,000	¥30,000	¥35,000	
		EIL-20	三相 200V 20kW	¥2,266,000	¥30,000	¥35,000	
		EIL-25	三相 200V 25kW	¥2,354,000	¥35,000	¥40,000	
		EIL-30	三相 200V 30kW	¥2,383,000	¥35,000	¥40,000	
		EIL-35	三相 200V 35kW	¥2,778,000	¥40,000	¥45,000	
		EIL-40	三相 200V 40kW	¥2,889,000	¥40,000	¥45,000	
		EIL-45	三相 200V 45kW	¥2,919,000	¥45,000	¥50,000	
		EIL-50	三相 200V 50kW	¥3,142,000	¥45,000	¥50,000	
		EIL-55	三相 200V 55kW	¥3,254,000	¥55,000	¥60,000	
		EIL-60	三相 200V 60kW	¥3,366,000	¥55,000	¥60,000	

※1：離島などの場合は追加送料が必要になる場合があります。詳細はお問い合わせください。

業務用エコキュート

表示価格は税抜きです。荷造運賃はお問い合わせください。

Yフレーム

掲載ページ：P.59

型　番		希望小売価格	タンク種別	貯湯量(L)	仕様変更※2 耐塩害仕様	耐重塩害仕様	凍結防止仕様 −15℃	寒冷地仕様 −20℃	循環加熱仕様	水道法適合品	複数台制御機能
ユニット※1	CHP-801048-2	¥9,200,000	標準	4,800	¥10,400,000	¥11,240,000	¥9,710,000	¥9,940,000	お問い合わせください	¥200,000up	¥200,000up
	CHP-801060-2	¥9,500,000		6,000	¥10,800,000	¥11,700,000	¥10,010,000	¥10,240,000			
	CHP-801060K-2	¥12,000,000	横型高圧	6,000	¥13,600,000	¥14,930,000	¥12,600,000	¥12,828,000			
	CHP-801080K-2	¥12,300,000		8,000	¥13,900,000	¥15,230,000	¥12,900,000	¥13,128,000			
	CHP-801100K-2	¥14,100,000		10,000	¥15,700,000	¥17,030,000	¥14,700,000	¥14,928,000			
熱源機単体	CHP-80Y2	¥7,800,000	–	–	¥8,400,000	¥9,000,000	¥7,950,000	¥8,178,000			
リモコン	CHP-TR	¥105,000	–	–							

※1:「熱源機+標準タンクユニット」のセットによるシステムです。　※2:仕様変更の詳細はP.113をご覧ください。

中型機 35kW

掲載ページ：P.61

型　番※1		希望小売価格 標準タンク仕様(190kPa)	標準高圧タンク仕様(490kPa)	貯湯量(L)
ユニット※2	CHP-351005	¥6,500,000	¥7,500,000	500
	CHP-351010	¥6,600,000	¥7,700,000	1,000
	CHP-351015	¥6,700,000	¥8,000,000	1,500
	CHP-351020	¥6,800,000	¥8,200,000	2,000
	CHP-351025	¥6,900,000	¥8,400,000	2,500
	CHP-351030	¥7,000,000	¥8,500,000	3,000
	CHP-351035	¥7,100,000	¥8,800,000	3,500
	CHP-351040	¥7,200,000	¥9,000,000	4,000
熱源機単体	CHP-35H	¥5,800,000		–
リモコン	CHP-TR	¥105,000		–

標準高圧タンク仕様以外に、耐塩害仕様・耐重塩害仕様・寒冷地仕様※3・循環加熱仕様・複数台制御仕様などの各種仕様変更に対応しています。詳細はお問い合わせください。

※1:標準高圧タンク仕様は型番に「K」が付きます。
※2:「熱源機+標準タンクユニット」のセットによるシステムです。
※3:寒冷地仕様は−20℃まで対応。

日本イトミック製 電気温水器新旧型番対比表

当社電気温水器は時代に合わせて進化し、従来型に比べてパフォーマンス性を向上させています。
長年ご使用いただいた電気温水器を買い替える際のご参考にしてください。

設置タイプ	構造	旧型番		現型番	現製品について	掲載ページ
床置	貯湯式	ES-D	▶	ESD	飲用洗い物両用の密閉式	P.17
		ES-DW				
		ES-DW2				
		ES-DW3				
		ES-DW3B				
		ES-80DW	▶	お問い合わせください		
		ES-80DW2				
		ES-DWU	▶	ES-DWUB-LC	飲用可能な電気給湯器を調理台に組み込んだタイプ	P.20
		ES-DWUB				
		ES-N1	▶	ESN	手洗・洗い物用の密閉式	P.29
		ES-R/RT/RX/RTX				
		ES-N2				
		ES-N4	▶	ES-N3	リーズナブルな床置きの密閉式	P.32
		ES-N				
壁掛		EW-N	▶	EWR	飲用・洗い物両用の開放式。	P.21
		EW-N1				
		EW-NB				
		EW-N1B				
		EW-N2				
		EW-N4B				
		EW-N4-BT				
		EW-N4-SB				
		EW-N3	▶	EWS		
		EW-N3A				
		EW-N3B				
		EW-N3C				
		EW-N3-BT				
		EW-N3-SB				
		FT-L FT-EX FT-A	▶	EWR	飲用・洗い物両用の開放式	
			▶	EWM-14N	簡易洗い物用	P.37
	瞬間式	MDT	▶	EIX	手洗い専用。車いすにも対応	P.41
		DE-5.6N				
		DE-5N1				
		EIC-05A0				
		EI-N	▶	EI-N5	洗い物からシャワーまで幅広く対応	P.40
		EI-N1				
		EI-N2				
		EI-N3				
		EI-N4				
		DE-10	▶	DE-10N1	洗い物用	
		DE-10-N				
		DE-15	▶	DE-15N1		
		DE-15-N				
置台	貯湯式	ET-N	▶	ETC WKT-14 WKT-14S	ETC/ETRは高温のお湯を利用できる開放式。 WKT-14/14Sは飲用に特化した電気給湯器。イトミック独自のステップボイル方式で沸し上げを行います。	ETC/ETR P.25 WKT-14 P.27 WKT-14S P.28
		ET-N1				
		ET-NB				
		ET-N1B				
		ET-N4A				
		ET-N2	▶	ETR WKT-14 WKT-14S		
		ET-N4B				
		ET-N4B-BT				
大型		ES-F	▶	ESFE	簡易ボイラー	P.49
				ESFK	小型ボイラー	
				ESFB	ボイラー	
		ES-RB	▶	ES-RB-T	上部ヒーターの優先運転で急速沸かし上げに対応	P.48
		ES-C	▶	ES-CM	深夜電力対応型	P.45
		ES-R	▶	ES-SRM/RM/RMK		

■ 旧製品は電源やコンセント形状などの仕様が現行品と異なる場合がございます。買い替えの際は納入仕様書等でお確かめください。

索　引

英数字

BCH-K/BCH-M(ブローキャッチャー) 65・118・135
BT型/BT方式(ボールタップ方式) 131
CHP 59・61・100・105
DE-10/15N1 40・87
EIX 41・87
EIL 53・99
EI-N5 40・87
ES-150/200RB-T 48・90
ESWM3A/M3T 33・83
ESW03A/03T 35・84
ESD 17・71
ES-DWUB 20・73
ESFE/ESFK/ESFB 49・91
ES-K 51・95
ESN 29・80
ES-N3 32・82
ES-SRM/RM/RMK/CM 45・89
EST 52・96
ETC 25・76
ETR 25・76
EWM-14N 37・85
EWS 21・74
EWR 21・74
iHOT14(EWM-14N) 37・85
iJG-1/K(一軸型減圧弁いちじく) 66
KG-2/KG-2E(シングルレバー混合栓) 64
MZ-N3/N3P/N3PE(まぜまぜ) 63・114
NT-2 64
SB型/SB方式(ステップボイル方式) 14・27・28
SSR(無接点リレー) 39
WKT-14(ワクワク) 27・78
WKT-14S(ワクワク定量出湯タイプ) 28・79
Yフレーム 59・100

あ

洗い物用 3・4
安全弁 138
井水対応ユニット 59・61・141
いちじく(iJG-1/K) 66
一軸型減圧弁いちじく(iJG-1/K) 66
一括警報 6
業務用エコキュート 54・100
飲用 3
飲用・洗い物両用 3
埋め込み配管 63・114・115・116
埋め込み露出配管 115・117
エコキュート 54・100
エコキュート併用方式(ESTとエコキュートとのハイブリッド) 97
塩ビチーズ 65
遠方制御盤 59・61
遠方発停 6
オーバーフローパイプ 24・66
置台型 5
おすすめプログラム 13
オリフィス 63

か

加圧給湯方式(ESTの給湯方式) 97
開放式 5・129
片アジャスト管 65
壁掛型 5
壁付タイプ水栓 33
簡易ボイラー 94・132
間欠エア抜き弁 18
寒冷地仕様 113
季節モード 113
脚部化粧カバー 47
給湯計算 125
給湯コントローラー 13
業務用蓄熱調整契約 134
組込形 6・130
グリーン購入法 6・141
減圧弁 129
高圧タンクユニット 60・101・102・103
高温給水仕様 113
高水圧対応仕様 113
号数 39
小型ボイラー 45・49・132・133

さ

最高使用圧力 132
最適化運転 142
先止式 129
時間帯別電灯 46
自動入替 14
自動給排水機能 14・21・137
自動湯水入替機能 14・17・137
瞬間式 5・39・87・138
循環加熱仕様 57・102・107
省エネモード 15
昇温器 53・99
浄水器 27・28・69
シングルレバー混合栓(KG-2) 19・20・64
深夜電力 45・139
深夜電力対応型 45・89
スイッチロック機能 13
水道法適合品 133
スケール 131
ステップボイル方式(SB型/SB方式) 14・27・28
洗浄管ソケット 65
ソーラー併用方式(ESTの給湯方式) 98
底脚セット 66

た

耐塩害仕様 134・139
耐重塩害仕様 134・139
耐熱塩ビチーズ 65
立ち上がり配管 63・114・115・116
中型機 61・105
調理台ユニット 20
直列配管 131
通電制御型割引 45
使い切り方式 96
手洗い用 3
デジタルタイマー 69

凍結防止仕様	113
鳥居配管	131
な	
夏・節電機能	13
逃し銅管セット	65・118
逃し弁	129
逃しホースセット	65・118
二次給水口	135
二次給水継ぎ手セット	47
二槽方式（ESTシリーズの制御例）	98
熱湯赤ハンドルキャップ（MZ仕様変更）	64・69
熱湯栓付混合栓MZ-N3	63
熱湯専用単水栓NT-2	64
ノズル延長（MZ仕様変更）	64
は	
配管カバー	24
配管接続口キャップ	19・31・135
バキュームブレーカー	112・134
左側配管	18・30
標準高圧タンクユニット	55・56
フィードバック制御	14・138
フィードフォワード制御	14・138
複数台制御仕様	113
シャワー出湯管	37
ブローキャッチャー	65・118・135
分水孔アダプター	64
並列配管	131
ボイラー区分	94・132
防振架台	59・61
防雪フード	59・61
膨張水排出装置	65・118・135
ボールタップ方式（BT型/BT方式）	131
ま	
まぜまぜ（MZ-N3/N3P/N3PE）	63・114
密閉式	5・129
無接点リレー（SSR）	39
元止式	129
や	
有効出湯量の計算	125
床置型	5
湯量切替方式（ESTシリーズの制御例）	98
浴槽昇温システム	53
横型高圧タンクユニット	60・101・102・103
横引配管	137
ら	
落差給湯方式（ESTシリーズの給湯方式）	97
離隔取付金具	40
リモコンケーブル	47
両側配管	30
露出配管（MZ-N3/N3Pの配管方法）	114・115・116・117
わ	
ワクワク（WKT-14/14S）	27・28・78・79

安全上のご注意

カタログに掲載している製品を安全にお使いいただくためにお守りいただく事項を以下に記載します。

警告表示の意味

⚠警告	この表示の欄は、「死亡、または重傷を負う可能性が想定される」内容です。
⚠注意	この表示の欄は、「傷害を負う可能性、または物的損害のみが発生する可能性が想定される」内容です。

	機種		区分	内容
電気温水器	全機種共通		⚠警告	**絶対に改造はしないでください。** 火災、感電、やけど、ケガの原因となります。
				本体近くにガス類や引火物を近づけたり保管しないでください。 発火のおそれがあります。
				給湯中とその直後は高温になっていますので、配管部分、給湯蛇口に直接触れないでください。 やけどのおそれがあります。
				排水時には熱湯が出ることがありますので、お湯に触れないでください。 やけどのおそれがあります。
				電圧は定格電圧の±10%以内でお使いください。 火災の原因となります。
				濡れた手で電源の操作を行わないでください。 感電のおそれがあります。
				設置、メンテナンスなど内部作業時以外はカバー・本体蓋などを開けないでください。 感電、やけどのおそれがあります。
				水が掛かったり結露が生じる場所では使用しないでください。 故障や感電のおそれがあります。
			⚠注意	**本体および配管に乗ったり、体重を掛けたり、物を載せたりしないでください。** 落ちてケガをしたり、漏水や故障の原因となります。
				貯湯温度が80℃未満の場合は、やかんなどで沸かしてからお飲みください。（飲用可能機種の場合） 健康を害するおそれがあります。
				飲用する場合はやかんなどで沸かしてからお飲みください。（飲用可能機種以外） 健康を害するおそれがあります。
				水道水以外は使用しないでください。 井戸水などを使用すると腐食などにより漏水するおそれがあります。
				水道水に添加物を混ぜないでください。 健康を害したり、漏電、漏水、故障の原因となります。
				長期間のご使用によってタンク内に水アカが溜ったり、配管材料の劣化などによって水質が変わることがあります。固形物や変色・にごり・異臭があった場合は飲用にしないでください。 健康を害するおそれがあります。
				長期間使用しない場合はタンク（湯槽）の水を抜いてください。 水質が悪化するおそれがあります。
				満水にしてから通電してください。（ステップボイル式機種を除く） 故障の原因となります。
	開放式機種		⚠注意	**純度の高い水ではご使用できません。** 機器が誤作動する原因となります。
	機種別	EI-N5	⚠警告	**前面パネルを開けて点検する際は、充電部に触れないでください。** 感電、やけどのおそれがあります。
				安全弁点検時は、安全弁本体や配管に手を触れないでください。 やけどのおそれがあります。
				使い始めや排水時には瞬間的に熱湯が出ることがありますので、お湯に触れないでください。 やけどのおそれがあります。
			⚠注意	**左右にある通気孔をふさがないでください。** 故障、誤動作などの機器異常の原因となります。
		EIX	⚠警告	**本製品は800Ω·cm以上の抵抗率を有する水道水でご使用ください。** 感電のおそれがあります。
		DE-N1	⚠警告	**外装カバーを開けて点検する際は、充電部に触れないでください。** 感電、やけどのおそれがあります。
				本体に取り付けられている安全弁、逆止弁は絶対に取り外さないでください。 湯沸器が破損するおそれがあります。
				安全弁点検時は、安全弁本体や配管に手を触れないでください。 やけどのおそれがあります。
		EWM-14N	⚠注意	**出湯管の先端は絶対にふさがないでください。また、出湯管に泡沫器具やホース・浄水器など取り付けないでください。** あふれ口から熱湯が出てやけどをするおそれがあります。
				あふれ口の先端は絶対にふさがないでください。 湯槽や配管が破損して漏水や故障の原因となります。
				出湯レバーは途中で止めないでください。 あふれ口から熱湯が出てやけどをするおそれがあります。
		ESFシリーズ	⚠注意	**純度の高い水ではご使用できません。** 機器が誤作動する原因となります。

	機種		区分	内容
業務用エコキュート	全機種共通		⚠警告	**据え付けは、販売店または専門工事業者に依頼してください。** ご自分で据え付け工事をされると、水漏れや感電、火災の原因になります。
				台風などの強風、地震に備え、所定の据え付け工事を行ってください。 据え付け工事に不備があると、転倒などによる事故の原因になります。
				各ユニットの満水質量に耐えられる十分な強度を持つ床面に必ず水平に設置してください。 強度が不足している場合はユニットの落下によりけがの原因になります。
				屋内に設置しないでください。 万一冷媒が漏れると、室内が酸素不足になるおそれがあります。
				本体近くにガス類や引火物を近づけたり保管しないでください。 発火のおそれがあります。
				機器を移動再設置する場合は、販売店または専門業者に依頼してください。
				電気工事は、電気工事士の資格のある方が、「電気設備に関する技術基準」、「内線規程」および据え付け説明書に従って施工し、必ず専用回路を使用してください。 電源回路容量不足や施工不備があると、感電、火災の原因になります。
				配線は、所定のケーブルを使用して確実に接続し、端子接続部にケーブルの外力が伝わらないよう確実に固定してください。 接続や固定が不完全な場合は、火災、感電、やけどの原因となります。
				満水にしてから通電してください。 故障の原因となります。
				電圧は定格電圧の±10%以内でお使いください。 火災の原因となります。
				アース線の施工が正しく行われているか確認してください。 法律により設置工事が必要です。アースが不完全な場合は、感電の原因になります。
				アース線はガス管や水道管、および電話線や避雷針のアースに接続したり、他の電気機器のアースと共用しないでください。 感電・火災や爆発など事故の原因となります。
				上水道工事は必ず指定の業者が行ってください。 事故や故障の原因となります。
			⚠注意	**可燃性ガスの漏れるおそれがある場所への設置は行わないでください。** 万一可燃性ガスが漏れてユニットの周囲に溜まると、発火の原因になることがあります。
				必ず漏電ブレーカの動作を確認してください。 万一の故障等による漏電発生時に感電、火災のおそれがあります。
	機種別	Yフレーム中型機	⚠注意	**漏電ブレーカを取り付けてください。** 漏電ブレーカが取り付けられていないと感電の原因になります。

電気温水器の施工に関するお知らせ

給湯設備を設置する際に耐震施工が義務化されました

大規模地震による給湯設備の転倒・移動による被害を防止するため、「建築設備の構造耐力上安全な構造方法を定める件（平成12年建設省告示第1388号）」※が平成24年12月12日に改正され、平成25年4月1日より施行されました（平成24年国土交通省告示第1447号）。

※建築基準法施行令第129条の2の4に基づき、建築設備の構造耐力上安全な構造方法を定める件

この改正により、満水時質量が15kgを超える全ての電気温水器について、転倒防止等の措置の基準が明確化されました。平成25年4月1日以降、給湯設備はこの告示に基づき設置いただくこととなります。

弊社販売の床置式小型電気温水器においては、製品に付属している固定金具および下表の現場手配品にて施工をすることで、告示に適合した施工を行う事が可能です。

区分	床置式小型電気温水器		
シリーズ	ESN	ESD	ES-N3
貯湯量	全貯湯量共通		
取付床材質	ラワン合板（板厚18mm以上）		
現場手配品	木ねじ φ5.1×20 3本		木ねじ φ5.1×20 4本

◆上記以外の製品に関してはお問い合わせください。

株式会社 日本イトミック

〒131-0045
東京都墨田区押上1-1-2
東京スカイツリーイーストタワー 24F
TEL. 03-3621-2121（大代表）　FAX. 03-3621-2130

Nihon ITOMIC Co., Ltd.
24F Tokyo Skytree East Tower,
1-1-2, Oshiage, Sumida-ku,
Tokyo131-0045 Japan

●ISO9001認証取得 ●経済産業省電気用品製造事業届出工場
●日本電機工業会正会員 ●日本ボイラー協会会員 ●建設業許可
●日本冷凍空調工業会会員

ISO9001 JET-0239　MS CM013

企業情報・製品情報

URL: https://www.itomic.co.jp

製品をご使用のお客様

● 24 時間 365 日受付 ●電気給湯器・関連商品の修理 ●製品の操作に関するお問い合わせ

アフターサービス

市内通話料でOK ナビダイヤル®
一般電話・公衆電話の場合（市内通話料金でご利用可能です）
0570-011039

【ナビダイヤルに関するご注意】
※弊社営業時間外（17：45～翌 8：45）に関しては、お問合せ内容により回答までにお時間がかかる場合や翌営業時間にご回答差し上げる場合がございます。
※システムメンテナンスなどにより営業時間外の受付を停止する場合がございます。
※電話窓口が混雑している場合、アナウンスが流れた後、通話中音が流れ切断される場合がございます。その場合には、時間をおいておかけ直し下さい。
※PHS や IP 電話などナビダイヤルがご利用できない回線の場合には、以下の修理窓口へお問合せください。
【関東地区のお客様】…… **TEL.03-3621-2161**
その他の地域のお客様は最寄りの営業所・地区販売会社までご連絡ください。

●保守契約に関するご相談（関東地区）	**TEL. 03-3621-2760**
●部品・消耗品のご注文	**TEL. 03-3621-2165**
●イトミック業務用エコキュートの不調時・修理	**TEL. 03-3621-2133**
●イトミック製品サポートページ（WEB）	**https://itomic.jp**

担当エリアと営業所

北海道地区 …… **TEL. 011-615-6681**
北海道営業所 **FAX. 011-615-7004**
〒063-0801　北海道札幌市西区二十四軒1条5-1-10 ラポール24軒2号館
担当エリア:北海道地区全域

東北地区 …… **TEL. 022-357-0848**
東北営業所 **FAX. 022-357-0847**
〒983-0014　宮城県仙台市宮城野区高砂 2-8-21
担当エリア:青森県／岩手県／秋田県／山形県／宮城県／福島県

関東・新潟・山梨・静岡地区 …… **TEL. 03-3621-2121**
（株）日本イトミック 本社 **FAX. 03-3621-2130**
〒131-0045 東京都墨田区押上1-1-2 東京スカイツリーイーストタワー 24F
担当エリア:東京都／千葉県／神奈川県／埼玉県／茨城県／栃木県／群馬県／新潟県／山梨県／静岡県

● 給湯器に関するお問合せ …… **TEL. 03-3621-2131**
● 業務用エコキュートに関するお問合せ …… **TEL. 03-3621-2141**
● 設計事務所様からのお問合せ …… **TEL. 03-3621-2124**

中部・北陸地区 …… **TEL. 052-222-2561**
中部営業所 **FAX. 052-222-2559**
〒460-0002　愛知県名古屋市中区丸の内1-4-12 アレックスビル3F
担当エリア:富山県／石川県／福井県／岐阜県／愛知県／三重県／長野県

近畿地区 …… **TEL. 06-6226-0800**
関西営業所 **FAX. 06-6226-0802**
〒541-0048　大阪府大阪市中央区瓦町3-4-7 KCビル9F
担当エリア:大阪府／京都府／滋賀県／和歌山県／奈良県／兵庫県

中国・四国地区 …… **TEL. 082-240-1361**
中国営業所 **FAX. 082-240-1363**
〒730-0051　広島県広島市中区大手町2-3-9 大手町中村ビル
担当エリア:鳥取県／島根県／岡山県／広島県／山口県／香川県／徳島県／愛媛県／高知県

九州・沖縄地区 …… **TEL. 092-481-3911**
九州営業所 **FAX. 092-481-3930**
〒812-0007　福岡県福岡市博多区東比恵3-28-5
担当エリア:福岡県／佐賀県／長崎県／大分県／熊本県／宮崎県／鹿児島県／沖縄県

デジタルカタログを公開しています

ホームページでデジタルカタログを公開しています。画面上でページをめくることができ、PDFとしてページをダウンロードすることや、切り抜き、印刷も簡単に行えます。

※製品は品質改良などにより、予告なく仕様変更・モデルチェンジを行う場合がありますのでご了承ください。※製品の価格は予告なく変更する場合がありますのでご了承ください。※写真・図面などは実際の製品と異なる場合があります。※カタログの内容は 2021 年 5 月現在のものです。予告なく変更する場合がありますのでご了承ください。※カタログ掲載製品の色は印刷物のため実際とは多少異なります。現物またはサンプルなどでご確認ください。※カタログの内容についてのお問い合わせは販売店もしくは日本イトミックまでご相談ください。

VEGETABLE OIL INK